KATALOG

der

ANKER-BAUSTEINE

für großes und kleines Kaliber.
Eiserne Brücken- und Dachbauteile,
Mosaiksteine und Geduldspielsteine.

CLUB VAN ANKER-VRIENDEN
SINDS 1979
verzamelaars van
RICHTER'S ANKER
STEENBOUWDOZEN

Ausgabe vom
31. Juli 2013.

in memoriam Leo Coffeng u. Burkhard Schultz

KATALOG

der

ANKER-BAUSTEINE

für großes und kleines Kaliber.
Eiserne Brücken- und Dachbauteile,
Mosaiksteine und Geduldspielsteine.

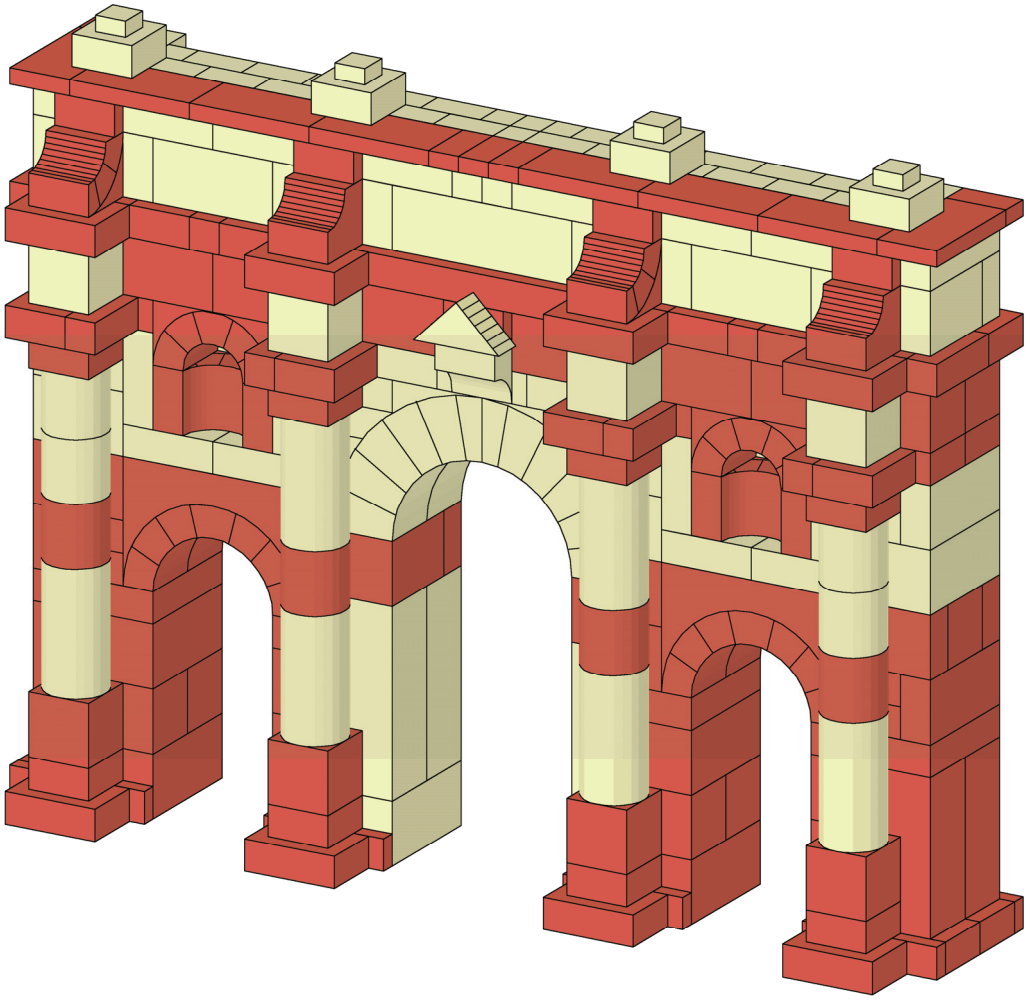

CLUB VAN ANKERVRIENDEN

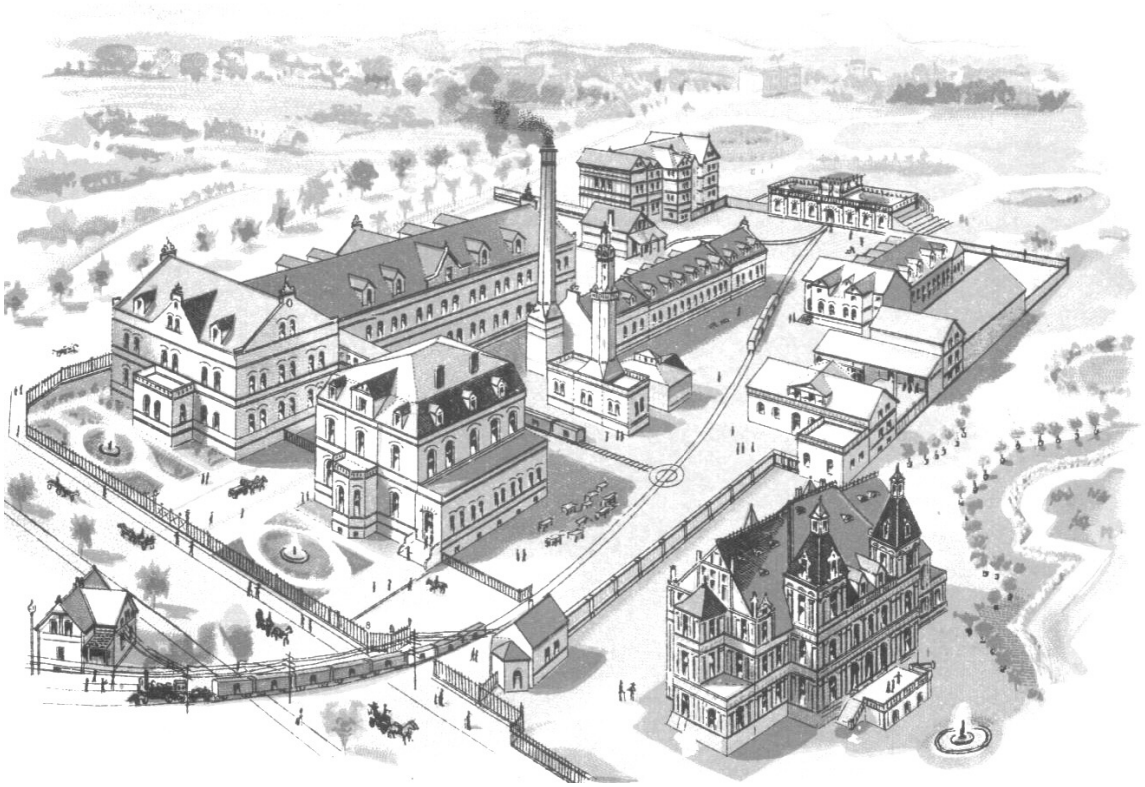

Impressum
Zeichnungen: Leo Coffeng, Fred Hartjes, Hans Jacobi, Ekkehart Petrauschke, Ben Strasters, Burkhard Schulz, János Végh
Redaktion: George Hardy
Umsetzung zur Datei: Burkhard Schulz, János Végh

© Club van Ankervrienden
Archiv und Bibliothek: Ad van Selms, Rigolettostraat 28, 2555 VN Den Haag, Holland

Benutzung und Entnahme von Bestandteilen nur mit schriftlicher Genehmigung des Herausgebers.

Falls Sie Fehler finden oder Ergänzungen besitzen, teilen Sie uns diese bitte mit.

Inhalt

0. Einleitung

Einleitung			0-1
Anmerkung zu den Zeichnungen			0-2
Introduction			0-3
Notes on the Drawings			0-4
Inleiding			0-5
Opmerkingen bij de tekeningen			0-6
Benutzung dieser Datei			0-7
Usage of this file			0-8
Gebruik van dit databestand			0-9
Farben			0-10
Übersicht Großkaliber Steine			0-11 - 0-42
Übersicht Kleinkaliber-Steine			0-61 - 0-66
Vergleichsliste	GKAF ↔ GKNF		0-81 - 0-82
	CVA ↔ PAZ		0-83 - 0-84
	KKAF ↔ KKNF		0-85 - 0-86
	KKNF ↔ GKNF		0-87 - 0-88
Anker-Mathematik			0-91 - 0-94

1. Großkaliber Steine (Würfelgröße = 25 mm)

Serie	*Steinnummer*			*Blattnummer*		
Neue Folge und Neue Serie	1	-	1000	1-1	-	1-46
Neue Reihe	1001	-	1226	1-47	-	1-58
Richter Steine mit unbekannten Nummern	1301	-	1612	1-59	-	1-81
Alte Folge	1	-	359	1-101	-	1-122
Romanische Serie	1	-	127	1-123	-	1-132
Eigene Entwürfe	2001	-		1-151	-	1-174

2. Kleinkaliber Steine (Würfelgröße = 20 mm)

Serie	*Steinnummer*			*Blattnummer*		
Neue Folge	1	-	140	2-1	-	2-8
Alte Folge	1	-	80	2-9	-	2-12
Steine mit unbekannten Nummern	200	-		2-15	-	2-16

3. Brücken und Dächer

Serie	*Steinnummer*			*Blattnummer*		
Vernickelte Metallteile	1	-	82	3-1	-	3-16
Lackierte Metallteile	101	-	200	3-17	-	3-40
Dachsteine	653	-	678	3-41	-	3-42
Landhaus-Zubehör	401	-	462	3-43	-	3-58
Die Brücke von 1895	1	-	23	3-59	-	3-60
Gläserne Dach nach Julius Weiss	31	-	40	3-61		

4. Zubehör

Serie	*Steinnummer*	*Blattnummer*
Turmspitzen		4-1
Fenster und Türen		4-2
Ausstattungsfiguren		4-3 - 4-9
Blumen in Töpfen		4-10
Figurenblätter		4-21 - 4-36
Fenster Großkaliber		4-41 - 4-48
Fenster Serie 200/300		4-51 - 4-58

5. Mosaik- und Puzzle-Steine

Serie	*Steinnummer*	*Blattnummer*
Mosaik, Täfelchenlegen, Saturn, Karola	679 - 700	5-1
Geduldspiele	701 - 761	5-2 - 5-6
Vexiermosaik	762 - 804	5-7 - 5-8
Lustige Tiere	805 - 845	5-9
Blumenspiel	846 - 855	5-10

6. Steine / Teile von anderen Baukasten

Serie	*Steinnummer*	*Blattnummer*
Künstler-Modell-Steinbaukasten	1/4 - 15	6-1 - 6-3
Anker-Metall-Baukasten "Imperator"	501 - 557	6-4 - 6-5
Eagle-Kasten	200 - 209	6-6

7. Übersicht der Steinbaukasten

Serie	*Nummer der Kasten*	*Blattnummer*
Kleinkaliber		7-1
Großkaliber		7-2 / 7-3

8. Steininhalt Großkaliber Kasten

Serie	*Nummer der Kasten*			*Blattnummer*		
Neue Folge	2	-	34	8-1	/	8-14
Neue Serie	0	-	20	8-15	/	8-16
VEB				8-17		8-18
Große Burg				8-21		
Große Festung				8-22		
Romanische Kirche				8-23		
Haus des Papstes				8-24		
Große Brücke				8-25		
Das Classical Set				8-26		
Graecia				8-27		
Heinzelmännchen				8-28		
Neue Reihe	102	-	118	8-31		
Serie 200	206	-	210	8-32		
Landhaus	301	-	305	8-33	-	8-34
Festungs- und Burgen	406	-	414	8-35	-	8-38
Orion-Großkaliber				8-39		
DS-Serie (mit lackierten Eisenteilen)	1	-	29	8-41	-	8-56
Brückenkasten	4	-	20	8-61	-	8-64
Imperator-Brückenkasten	0	-	19	8-69	-	8-76
Die Brücke von 1895				8-77		
Eisenbrücken				8-78		
Kasten mit vernickelten Eisenteilen (VE)	1	-	27	8-81	-	8-88
Alte Folge	3	-	27	8-91	-	8-100
Übergang AF -> NF				8-101	-	8-106
Übergang auf DS				8-111	-	8-122
Übergang auf GK-NF				8-131	-	8-134
Übergang GK-NF -> VE				8-141	-	8-144

9. Steininhalt Kleinkaliber Kasten

Serie	*Nummer der Kasten*			*Blattnummer*		
Neue Folge	0	-	21	9-1	-	9-4
Alte Folge	0	-	26	9-5	-	9-8
Übergang AF -> NF				9-9	-	9-10
Brückenkasten	3	-	11A	9-11	-	9-12
Orion Kleinkaliber				9-13		
Comet				9-14	-	9-15

10. Steininhalt Mosaike und Puzzlesteine

Serie	*Nummer der Kasten*	*Blattnummer*
Mosaik	1 - 4	10-1
Meteor / Saturn	1 - 11	10-1
Karola	1 - 5	10-2
Täfelchenlegen	1 - 6	10-3
Geduldspiele	1 - 36	10-4 - 10-10
Sternrätsel		10-11
Geduldspiele 6,25 mm		10-12 - 10-13
Vexier-Mosaik	1 - 4	10-14 - 10-16
Lustige Tiere		10-17
Märchenbilder		10-18
Blumenspiel		10-19

11 Andere Baukasten

Serie	*Nummer der Kasten*	*Blattnummer*
Künstler-Modellbaukasten		11-1
Universal-Holzbaukasten		11-2

12 Die neue Steinzeit

Großkaliber Neue Folge	Start - 34	12-1 -
Neue Farben		12-31
Spieleserie		12-41 - 10-52

Einleitung

Ziel des Kataloges ist es, Sammlern und Benutzern von Ankersteinen eine Übersicht zu verschaffen über:
- das von Richter produzierte Steinsortiment (inklusive Metall- und Holzzubehör),
- den Inhalt der durch Richter- /VEB /Ankerfabrik produzierten oder entwickelten Kästen.

Welche Steine und sonstige Artikel gibt es bei Richter?

1. Großkaliber Bausteine:
Die wichtigste Steinserie ist **Neue Folge (GKNF)**: das meist verkaufte und das größte Steinsortiment. Davor gab es noch eine andere Steinserie: **Alte Folge (GKAF)**, mit einem etwas kleineren Sortiment und ganz anderer Nummerierung. Im Laufe der Zeit wurde das Neue Folge Steinsortiment erweitert: erst bis 550 (ununterbrochene Nummerierung) und dann bis 1000 (viele Lücken in der Nummerierung). Später gab es noch weitere Erweiterungen des Steinsortimentes, die jedoch von Richter nicht mehr als Neue Folge sondern als **Neue Serie (NS)** und **Neue Reihe (NR)** bezeichnet wurden.
In den letzten Jahrzehnten wurden noch viele Richter-Steinformen ohne Richter-Nummer identifiziert. Diese sind in diesem Katalog neu nummeriert (1301-2000). Weiter gibt es noch Steine, die ab 2001 nummeriert sind: neue Steinformen, die an das GKNF/NS/NR-Sortiment anschließen, aber die nicht von Richter entwickelt worden sind, sondern von Anker-Liebhabern.
Dann hat Richter noch ein ganz spezielles Steinsortiment entwickelt: die **Romanische Serie**, die zwar an GKNF anschließt, aber separat nummeriert (wieder ab 1!) worden ist.

2. Kleinkaliber Bausteine:
Auch in Kleinkaliber gibt es eine **Neue Folge (KKNF)** und vorhergehend **Alte Folge (KKAF)**.

3. Bauteile aus Metall oder Holz:
Im Anschluß an diese Steinserien gab es zuerst **Vernickelte Metallteile**, die man in den **Klein- und Großkaliber Brückenkästen (KKBr und GKBr)** finden kann (und auch in Stufe 21 der KKNF-Serie). Später kann man das Nickelmetall in den **Imperator-Brückenkästen** finden und noch später in der **Vernickelten Eisenteileserie (VE-Serie)**. Der VE-Serie folgte die viel weiter verbreitete **Dachsteine-Serie (DS-Serie)**, bei der das Nickelmetall durch **Lackierte Metallteile** ersetzt wurde.
Dann gibt es noch die **Brücke von 1895** mit einer ganz anderen Art von vernickelten **Metallkonstruktionsteilen**. **Holzteile** gibt es bei den Kästen der **Landhausserie**.

4. Zubehör:
Richter führte viele Artikel zur **Ausstattung der Ankerbauten:** Turmspitzen, Fenster, Türen, Uhren, Gitter und andere Ausstattungsfiguren aus Papier oder Papiermaschee.

5. Mosaik- und Puzzlesteine:
Mosaiksteine gibt es in Groß- und Kleinkaliber und können sowohl separat, als auch zur Ausschmückung von Ankerbauten verwendet werden. **Geduldspiele, Vexier, Lustige Tiere, Blumenspiel** usw. sind entweder Puzzles oder Legespiele, die nichts mit Ankerbauten zu tun haben.

6. Sonstige Richter-Bauteile:
Das Richter-Produktsortiment führte auch noch **Künstler-Modellbausteine**, **Hölzerne Bauklötze** und **Metallkonstruktions-Bauteile.**
Abbildungen dieser Steine oder sonstiger Teile sind in **Sektion 1 - 6** dieses Katalogs zu finden.

Wie sind Steine aufzufinden?

Zum Auffinden eines Steines kann die vorne eingefügte **Steinübersicht (Sektion 0)** benutzt werden. Diese besteht aus zwei Teilen:
- einem mit Abbildungen für Steine in einer Ordnung, die in früheren Richterkatalogen gebräuchlich war,
- einer Ergänzung (ohne Abbildungen) für sonstige Steinkategorien, die verstreut im Katalog vorkommen.

Welche Inhaltsübersichten wurden aufgenommen?

Sektion 7: Aufbau der Standard-Serien mit oder ohne Metall.
Sektion 8 und 9: Information über Grundkästen und ("A")-Ergänzungskästen aus allen Serien und über alle Sonder-Ankerbaukästen, die von Richter oder dem VEB-Ankerwerk auf den Markt gebracht wurden.
Sektion 10 und 11: Übersicht über sonstige Richter-Bauteile und Mosaikkästen, Puzzles oder dergleichen.
Sektion 12: Die neue Steinzeit - neue Kästen, Farben, Spieleserie.

Anmerkungen zu den Zeichnungen

Abbildungsweise
Die Abbildungen sind in Originalgröße; dies gilt sowohl für die Steine als auch für die Metall- und Holzteile. Zur genaueren Lesbarkeit sind in den Abbildungen weder schräge Kanten noch Schatten wiedergegeben. Abgesehen von einigen Ausnahmen wurde in schräger Ansicht abgebildet, wie es auch in den Richter-Katalogen üblich war. In der Steinübersicht sind die Zeichnungen in halber Größe.

Gravuren
Die Gravur der Steine ist unterschiedlich:
- bei den Steinen 108-110a variiert die Stelle der mittleren zwei Streifen,
- bei den Steinen 151-154 variiert die Stelle der zwei vertikalen Streifen,
- bei den Steinen 155-162 sind die Gravuren an beiden Seiten gewöhnlich unterschiedlich, manchmal jedoch sind die Gravuren dieselben,
- bei den Steinen 997 und 998 sind zwei Arten von Gravuren bekannt.

Der Nummerierung hinzugefügte Buchstaben
In der Neuen Serie fügte Richter ausnahmsweise folgenden Steinnummern Buchstaben hinzu:
- ein "a" zu den Nummern 98, 100-105, 108-110 und 112-115,
- ein "a" oder "b" zu den Nummern 95-97.

Eine andere Ausnahme bildeten bei Richter die (Landhaus-)Dachplatten: den Nummern 429-438 und 462 wurden ein "a" und "b" als Indizierung für links und rechts hinzugefügt.
Bei den Dachziegeln 660 und 661 wurde durch uns ein "a" und "b" hinzugefügt, da diese Steinnummern eigentlich Steinpaare bilden, von denen Richter die andere Hälfte nicht angegeben hatte.
Bei der Nummerierung der Metallteile bedeutet:
- die Hinzufügung "k" ein Richter-Teil, das speziell für kleines Kaliber geeignet ist,
- die Hinzufügung "r" eine Replik, die in der Ausführung abweicht vom ursprünglichen Richter-Modell.

Bedeutung Symbole usw.

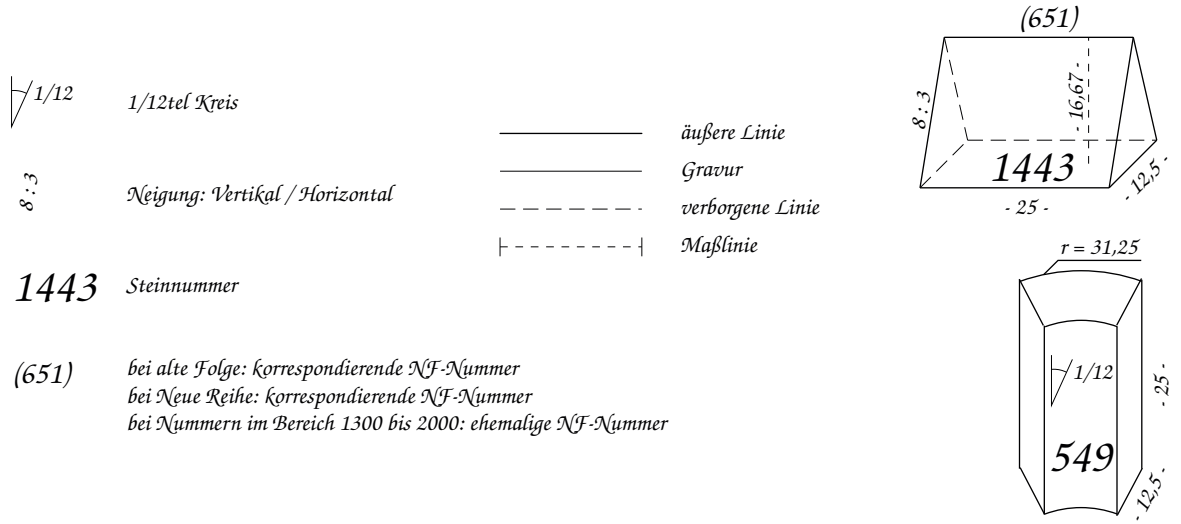

Verantwortung

Am Zustandekommen des Kataloges arbeiteten mit die Ankerfreunde Leo Coffeng, Fred Hartjes, Hans Jacobi, Ekkehart Petrauschke, Ben Strasters, Jan van der Werff, Burkhard Schulz und János Végh auf Basis des von AF Gerhart Bruckmann, George Hardy, Ad van Selms und Wolfgang Reinhardt zur Verfügung gestellten Materials. Eine wichtige Informationsquelle war weiterhin das Buch "Richters Anker-Steinbaukasten" (Verfasser George F. Hardy), in dem Forschungsergebnisse von AF Niels Gottlob, Jan Hauer, Jerry Slocum und vielen anderen verarbeitet sind. Das Buch ist erhältlich beim Autor und beim Club der Ankerfreunde. Katalog und Buch ergänzen sich in hohem Maße. Möchte man mehr über die Geschichte oder beispielsweise über Passworte und Telegraphworte wissen, dann ziehe man dieses Buch zu Rate.

Introduction

The goal of this catalog is to provide an overview of Anker stones to collectors and users regarding:
- the stone assortment produced by Richter (including metal and wood accessories);
- the contents of the sets produced or developed by the Richter / VEB factory.

Which stones and various articles are "Richter"?

1. Large Caliber (Großkaliber) Building Stones:
The most important stone series is **Neue Folge** (new Series, GK-NF): It was sold the most and had the largest stone assortment. Before the NF there was another series: **Alte Folge** (old series, GK-AF), in which the stone assortment was somewhat less and the numbering completely different. Over the course of time the stone assortment of the **Neue Folge** was expanded: first up to 550 (unbroken numbering) and then up to 1,000 (many gaps in the numbering). Later there were yet further expansions of the stone assortment, but these belong not to the Neue Folge but rather were identified as the **Neue Serie** (new series, NS) and the **Neue Reihe** (new series, NR) (It should now be clear why the German names Neue Reihe, Neue Serie and Neue Folge are used by all Anker friends.)
In the last decades many other Richter stone shapes without Richter numbers or with duplicate Richter numbers were identified. In this catalog these stones have been given the numbers 1301 - 2000. In addition there are new stone shapes, which have been given the numbers from 2001: new stone shapes which link to the GK-NF/NR/NS assortment, but which were not developed by Richter, but by Anker hobbyists.
Then Richter had developed a completely special stone assortment: The Romanesque Series, which indeed connects up to the GK-NF but has separate numbers (beginning with 1!).

2. Small Caliber (Kleinkaliber) Building Stones:
There is a **Neue Folge** (KK-NF, small caliber - new series) in the small caliber and it was preceded by the **Alte Folge** (KK-AF, small caliber - old series).

3. Building Parts of Metal and Wood:
After the conclusion of these stone series there are first of all **nickel plated iron parts**, which one can find in **small and large caliber bridge sets** (KK-Br and GK-Br) and also in the set 21 of the KK-NF series. Later one can find the nickel plated iron parts in the **Imperator** bridge sets and yet later in the **Nickel Plated Iron Part Series** (VE series). The VE series was followed by the more widely distributed **Roof Stone Series** (Dachsteine-Serie, DS), in which the nickel parts were replaced by **lacquered metal parts**. There is also the **Bridge of 1895** with unique forms of nickel plated metal parts. The **wooden** parts are found in the sets of the **Landhaus** series.

4. Accessories:
Richter produced many items for outfitting the Anker buildings: spires (Turmspitzen), windows, doors, clocks, railings and other figures of paper and a type of papier-mâché.

5. Mosaic and Puzzle Stones:
Mosaic stones came in GK and KK and are separate. They were used for the decoration of Anker buildings. **Puzzles, puzzle mosaics, Funny Animals** and the **Flower Puzzle**, etc. were either puzzles or games, which have nothing to do with Anker buildings.

6. Special Richter Building Parts:
Richter products include the **Artist Model Stones, wooden blocks** and the **metal construction building parts**.

Pictures of these stones or other parts are in **Sections 1 - 6** of this catalog.

How to find the stones:

To locate an individual GK stone one can use the initial overview (**Section 0**). It consists of two parts:
- pictures of stones in an arrangement which was used in one Richter catalog;
- a supplement (without pictures) for the various stone categories which are scattered in this catalog.

Which Content Overview Should Be Used?

Section 7: The arrangement of the standard series with or without metal parts.
Section 8 and 9: Information about the basic sets and the supplement sets (A sets) of all series and all special Anker sets, which were brought out by Richter or the VEB-Anker factory.
Section 10 and 11: Overview of the various Richter building parts and mosaic sets, puzzles or the like.
Section 12: Stones and sets created by GoKi, the new owner of the factory.

Notes on the Drawings

Picture Style

The pictures are in original size; this goes not only for the stones but also for the metal and wooden parts. For better readability the pictures of the stones are shown with neither broken edges nor shading. There are some exceptions to that rule, which were pictured slanted, as in the original Richter catalogs. In the stone overview the drawings are half size.

Grooves

The grooves differ:

- for the stones 108 - 110a there are variations in the placement of the middle two lines;
- for the stones 151 - 154 there are variations in the placement of the two vertical lines;
- for the stones 155 - 162 the grooves usually differ on the two sides, however they frequently are the same;
- for the stones 997 and 998 there are two types of grooves known.

The Numbering of the Added Letters

In the NS, Richter (he was dead, so his heirs) by way of exception added letters following the stone number:

- an "a" to the numbers 98, 100 - 105, 108 - 110 and 112 - 115;
- an "a" or "b" to numbers 95 - 97.

In another exception the roof plates pictured by (the dead) Richter for the Landhaus series: the numbers 429 - 438 and 462 were identified by an "a" and "b" for the left and right hand parts.

For the roof tiles 660 and 661 an "a" and "b" were added by us since these stone numbers (can) form individual pairs which were not so identified by (the dead) Richter. (This identification is important only in the case of two-color stones -- red on one side and blue on the other. Single color stones are the same on both sides.)

For the numbering of the metal parts:

- the added "k", a Richter part, which was made special for KK;
- the added "r", a replica, which deviates from the Richter original.

Meaning of Symbols, etc.

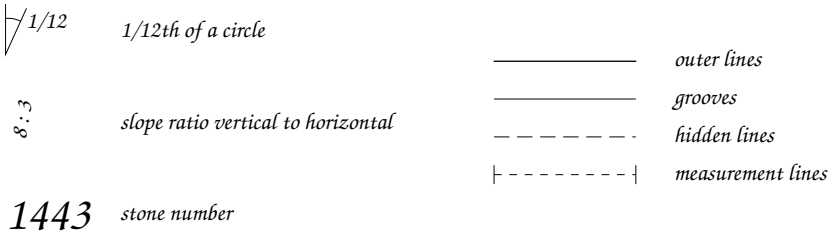

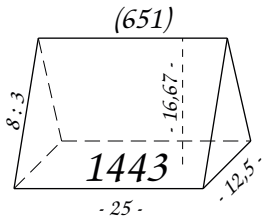

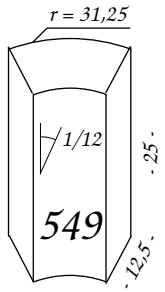

Responsibility

The present catalog was made by AVs Leo Coffeng, Fred Hartjes, Hans Jacobi, Ekkehart Petrauschke, Ben Strasters, Jan van der Werff, Burkhard Schulz and János Végh on the basis of materials provided by AVs Gerhart Bruckmann, George Hardy, Ad van Selms and Wolfgang Reinhardt. An important information source was "Richter's Anker Stone Building Sets" (by George Hardy) and the results of the research of Niels Gottlob, Jan Hauer, Jerry Slocum and many others. The book can be downloaded from the Internet or the printed version can be obtained from the author and the Club of Anker Friends. The catalog and the book supplement each other to a great degree. If one wants to know about the history or for example the "passwords" and "telegraph words", then one should turn to this book.

Inleiding

Doel van de catalogus is de verzamelaars en gebruikers van Ankerstenen een overzicht te verschaffen van:
- het door Richter geproduceerde steenassortiment (inclusief metalen en houten toebehoren);
- de inhoud van de door de Ankerfabriek van Richter en VEB geproduceerde of ontwikkelde dozen.

Welke stenen en andere artikelen zijn er in het Richterassortiment?

1. Grootkaliber bouwstenen

De belangrijkste steenserie is **Neue Folge (nieuwe reeks, GKNF)**: het meest verkochte en grootste steenassortiment. Daarvoor was er nog een andere steenserie: **Alte Folge (oude reeks, GKAF)**, met een wat kleiner assortiment en een geheel andere steennummering. In de loop der tijd is het Neue Folge steenassortiment uitgebreid: eerst tot nr. 550 (ononderbroken nummering) en vervolgens tot nr. 1000 (met vele hiaten in de nummering). Later kwamen er nog meer uitbreidingen, die echter door Richter niet meer als **Neue Folge** maar als **Neue Serie (NS)** en **Neue Reihe (NR)** werden aangeduid.
Gedurende de afgelopen tientallen jaren zijn nog veel Richter-steenvormen zonder Richter-nummers geïdentificeerd. Deze stenen zijn in deze catalogus opnieuw genummerd (1301-2000). Verder zijn er nog stenen die vanaf 2001 zijn genummerd: nieuwe steenvormen die bij het GKNF/NS/NR-assortiment aansluiten maar die niet door Richter ontwikkeld zijn maar door Ankerliefhebbers.
Verder heeft Richter nog een speciaal steenassortiment ontwikkeld: de **Romanische Serie** (romaanse serie), die weliswaar bij GKNF aansluit maar apart (opnieuw vanaf 1!) genummerd is.

2. Kleinkaliber bouwstenen

Ook in kleinkaliber is er een **Neue Folge (KKNF)** en daaraanvoorafgaand een **Alte Folge (KKAF)**.

3. Metalen en houten onderdelen

In aansluiting op voornoemde steenseries kwamen er eerst de **vernikkelde metaaldelen** die men in de **Klein- en Grootkaliber Bruggendozen (KKBr en GKBr)** kan vinden (en ook in trap 21 van de KKNF-serie). Later komt men het vernikkelde metaal tegen in de **Imperator-Bruggendozen** en nog later in de **Vernickelte Eisenteile-Serie (vernikkelde-ijzerdelen-serie, VE-Serie)**. Op de VE-serie volgde de veel wijder verbreide **Dachsteine-Serie (dakstenen-serie, DS-Serie)**, waarbij het vernikkelde metaal door **Lackierte Metallteile (gelakte metaaldelen)** werd vervangen.
Dan is er nog de **Brug van 1895** met een geheel ander soort **metaalconstructiedelen**.
Houten onderdelen zijn er bij de **Landhausserie**.

4. Toebehoren

Richter produceerde vele artikelen om de ankerbouwwerken aan te kleden (**Ausstattung**): torenspitsen, vensters, deuren, uurwerken, hekken en andere stoffagefiguren (**Ausstattungsfiguren**) van papier en papier-maché.

5. Mozaïek- en puzzelstenen

Mozaïekstenen zijn er in groot- en kleinkaliber en zij kunnen zowel op zichzelf als ter versiering van ankerbouwwerken worden gebruikt. **Geduldspiele** (puzzels), **Vexier** (mozaïekpuzzels), **Lustige Tiere** (vrolijke dieren), **Blumenspiel** (bloemenspel) enz. zijn of puzzels of spelletjes die niets met ankerbouwwerken te maken hebben.

6. Overig bouwmateriaal van Richter

Het Richter-assortiment omvatte ook nog **Künstler-Modellbausteine, houten blokken** en **metaalconstructie-bouwdelen**.
Afbeeldingen van deze stenen en overige delen zijn in **deel 1 - 6** van deze catalogus te vinden.

Hoe kunt u stenen opzoeken?

Om een steen op te zoeken kan voorin de catalogus het **steenoverzicht (deel 0)** gebruikt worden. Dit overzicht bestaat uit twee delen:
- afbeeldingen van stenen in de volgorde die in de vroegere Richter-catalogi gebruikelijk was;
- een supplement, zonder afbeeldingen, van andere steencategorieën die op verschillende plaatsen in de catalogus voorkomen.

Welke inhoudsoverzichten zijn er opgenomen?

Deel 7: Opbouw van de standaardseries met en zonder metaal.
Deel 8 en 9: Informatie over de gronddozen en ("A")-aanvullingsdozen uit alle series en alle speciale Ankerbouwdozen die door Richter of door de VEB-Ankerwerk op de markt zijn gebracht.
Deel 10 en 11: Overzicht van de overige bouwonderdelen en mozaïekdozen, puzzels en dergelijke.
Deel 12: De nieuwe steentijd - nieuwe dozen, kleuren, spellenserie.

Opmerkingen bij de tekeningen

Wijze van afbeelden
De afbeeldingen zijn op ware grootte; dit geldt zowel voor de stenen als voor de metalen en houten delen. Voor een optimale herkenbaarheid zijn noch facetranden noch schaduwen weergegeven. Afgezien van enkele uitzonderingen zijn de bouwonderdelen in een schuin aanzicht getekend, zoals dat ook in de catalogi van Richter gebruikelijk was. In het steenoverzicht zijn de tekeningen op halve grootte.

Graveringen
Er bestaan variaties in de graveringen van de stenen:
- bij de stenen 108-110a varieert de plaats van de twee middelste strepen;
- bij de stenen 151-154 varieert de plaats van de twee verticale strepen;
- bij de stenen 155-162 verschillen de graveringen aan beide kanten meestal, maar soms zijn de graveringen identiek;
- bij de stenen 997 en 998 zijn twee soorten graveringen bekend.

Aan nummers toegevoegde letters
In de Neue Serie heeft Richter bij wijze van uitzondering de volgende steennumers van letters voorzien:
- een “a” bij de nummers 98, 100-105, 108-110 en 112-115;
- een “a” of “b” bij de nummers 95-97.

Een andere uitzondering vormen bij Richter de (Landhaus-)dakplaten: aan de nummers 429-438 en 462 zijn een “a” en “b” toegevoegd als aanduiding voor links en rechts.
Bij de daktegels 660 en 661 is door ons een “a” en “b” toegevoegd, omdat deze steennummers eigenlijk paren vormen waarvan Richter de andere helft niet aangegeven had.
Bij de nummering van metaaldelen betekent:
- de toevoeging “k” een Richter-onderdeel dat speciaal voor kleinkaliber is gemaakt;
- de toevoeging “r” en replica die in de afwerking afwijkt van het oorspronkelijke Richter-model.

- **Betekenis van symbolen enz.**

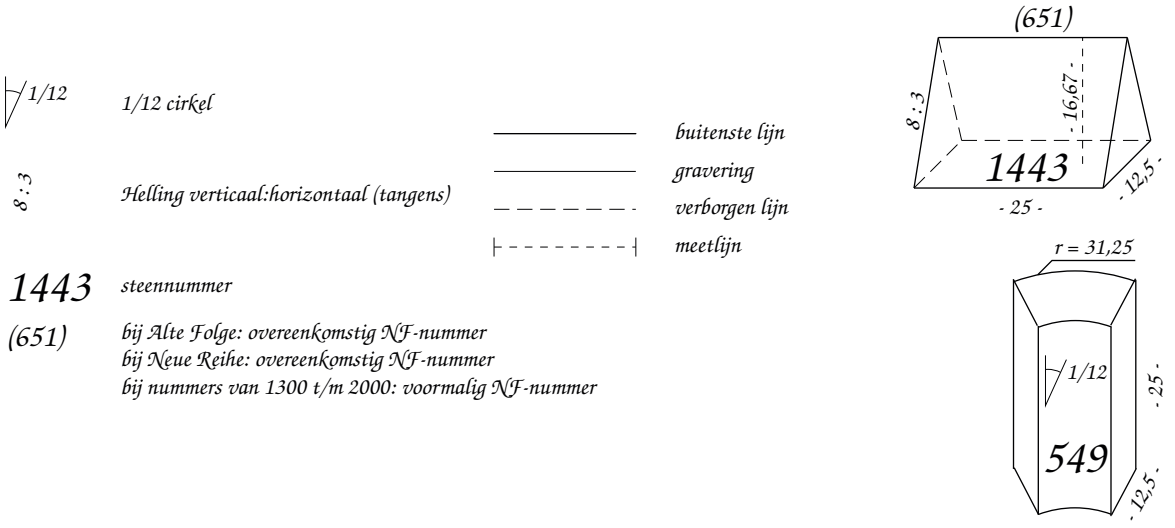

Verantwoording

Aan het tot stand komen van deze catalogus hebben de Ankervrienden Leo Coffeng, Fred Hartjes, Hans Jacobi, Ekkehart Petrauschke, Ben Strasters, Jan van der Werff, Burkhard Schulz en János Végh meegewerkt op basis van door de AV’en Gerhart Bruckmann, George Hardy, Ad van Selms en Wolfgang Reinhardt ter beschikking gesteld materiaal. Een belangrijke informatiebron was verder het boek “Richters Anker-Steinbaukasten”, samengesteld door George Hardy, waarin de onderzoeksresultaten van de AV’en Niels Gottlob, Jan Hauer, Jerry Slocum en vele anderen zijn verwerkt. Dit boek is te verkrijgen bij de auteur en bij de Club van Ankervrienden. Catalogus en boek vullen elkaar in hoge mate aan. Wil men meer over de geschiedenis of bijvoorbeeld kenwoorden en telegrafeerwoorden weten, dan raadplege men dit boek.

Zur Betrachtung dieser Datei ist der Acrobat Reader in der Version 7 oder höher erforderlich.
Die Datei ist für den Ausdruck auf DIN A4-Papier gedacht.

Zum Ausdruck benutzen Sie bitte die folgenden Parameter.

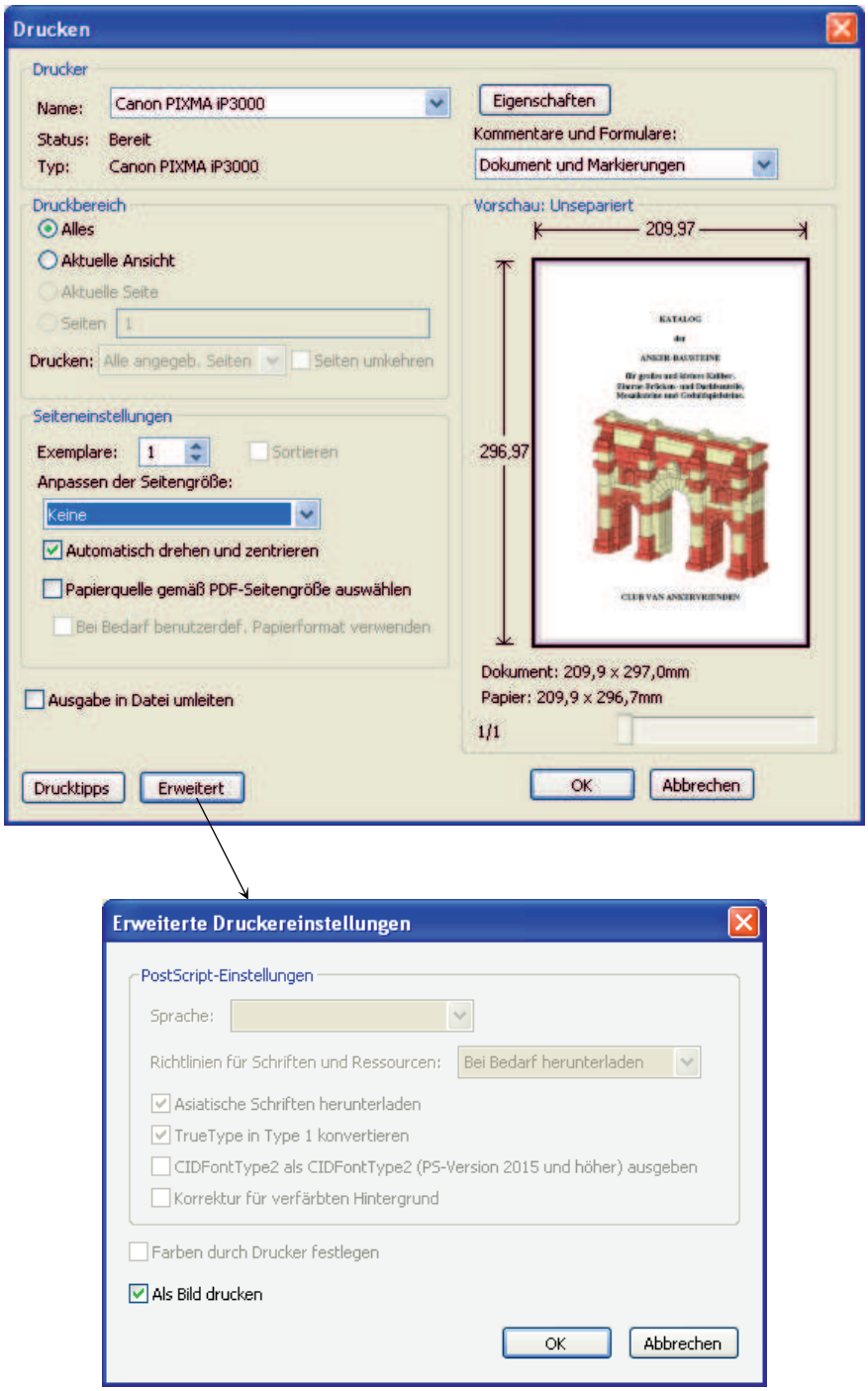

Falls eine andere Papiergröße benutzt wird, müssen die Optionen "Auf Druckbereich verkleinern" bzw. "In Druckbereich einpassen" benutzt werden.
Dann haben die Steinzeichnungen aber nicht mehr den Maßstab 1:1 !

To view this information one must use Acrobat Reader, version 7.0 or higher.
The pages are designed to be printed on DIN A4 paper.

To achieve the correct scale, you should use the following paramters.

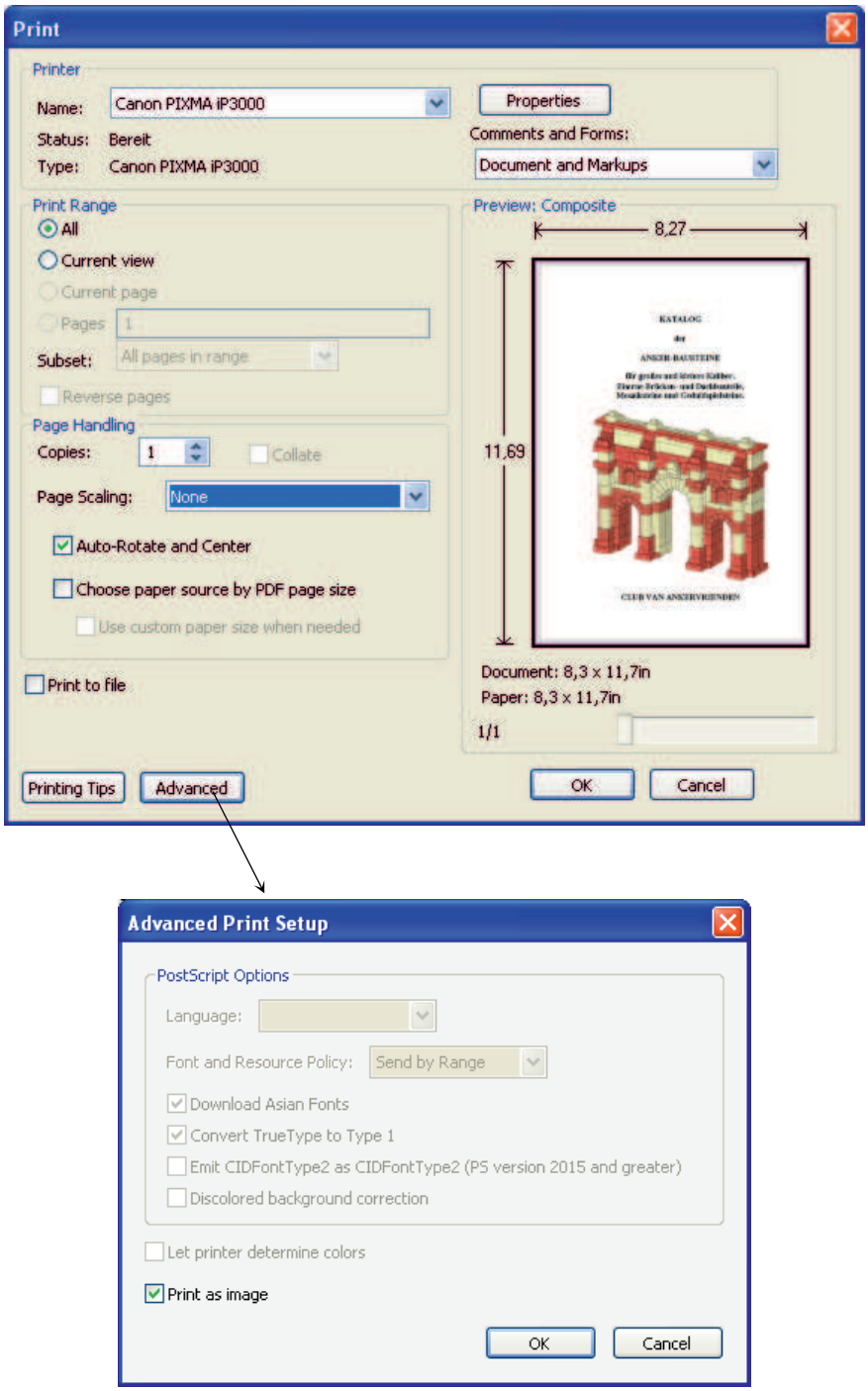

If you use another paper size, the option “scale the printing” must be bypassed.
If you do not, the stone drawings will not be in a scale of 1 to 1.

Om de gegevens in dit bestand te kunnen raadplegen is Acrobat Reader, versie 7 of hoger nodig.
Standaard zullen de gegevens afgedrukt gaan worden op A4-papier

Bij het afdrukken moeten onderstaande instellingen overgenomen worden:

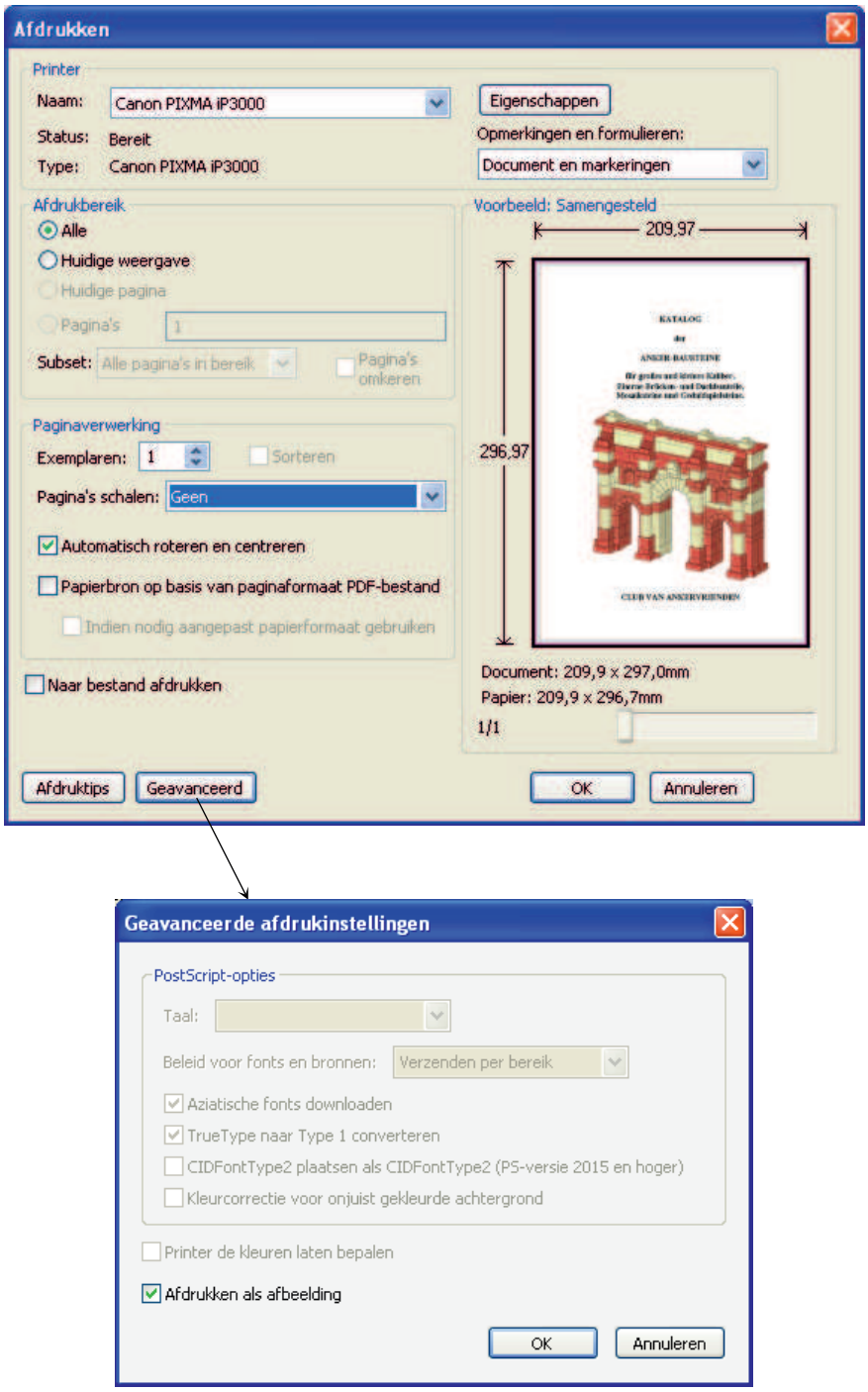

Indien een ander papierformaat gebruikt wordt moeten bij "Pagina's schalen" de opties "Aanpassen aan afdrukbaar gebied", of "Verkleinen tot afdrukbaar gebied" ingesteld worden.
In dat geval zijn de tekeningen echter niet meer op schaal 1:1 !

Farbe	Abkürzung	Computer-Farbe R	G	B	Offset-Druck CMYK C	M	Y	K	
Steine									
rot	R	207	94	75	15	73	63	2	
gelb	G	232	229	178	13	5	38	0	
blau	B	143	146	169	50	41	21	0	
grau	Gr	128	128	128	55	45	42	7	
grün	Gn oder V	180	220	170	36	0	42	0	
schwarz	S	50	50	50	72	65	61	59	
Täfelchenlegen									
rot	R	220	100	92	8	72	57	1	
gelb	G	243	203	133	5	23	54	0	
blau	B	70	96	153	80	64	11	1	
schwarz	S	50	50	50	72	65	61	59	
weiß	W	196	178	160	27	30	36	0	
Vexier									
rot	R	207	27	18	11	97	100	3	
gelb	G	243	180	56	3	33	84	0	
blau	B	70	96	153	80	64	11	1	
grün	Gn oder V	145	173	92	51	16	75	1	
schwarz	S	50	50	50	72	65	61	59	
weiß	W	255	255	255	0	0	0	0	
braun	Br	149	82	51	32	69	84	24	
Landhaus-Dach									
rot	R	168	86	70	29	72	68	15	
blau	B	95	105	119	67	53	39	13	

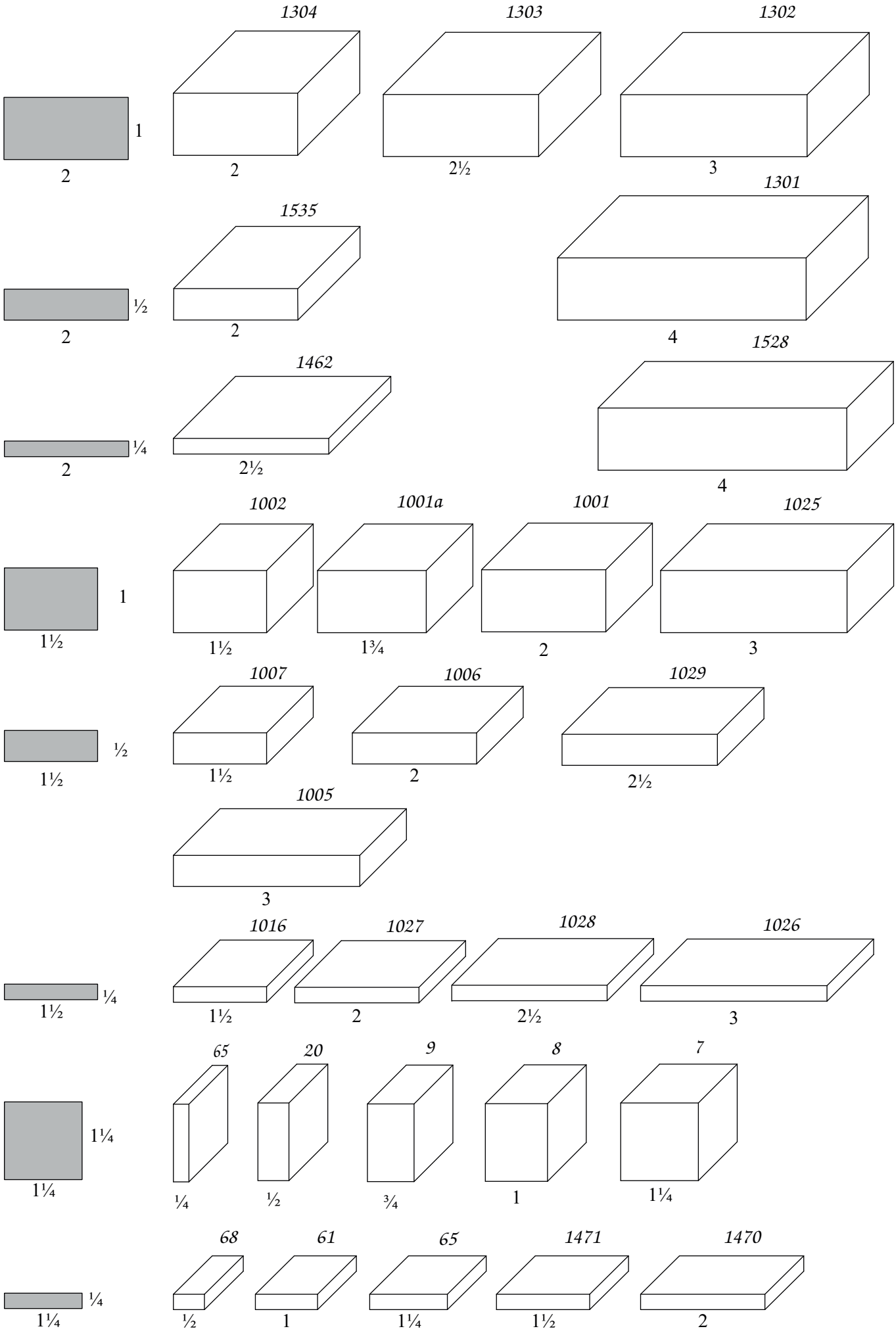

letzte Änderung: 24. Juni 2013

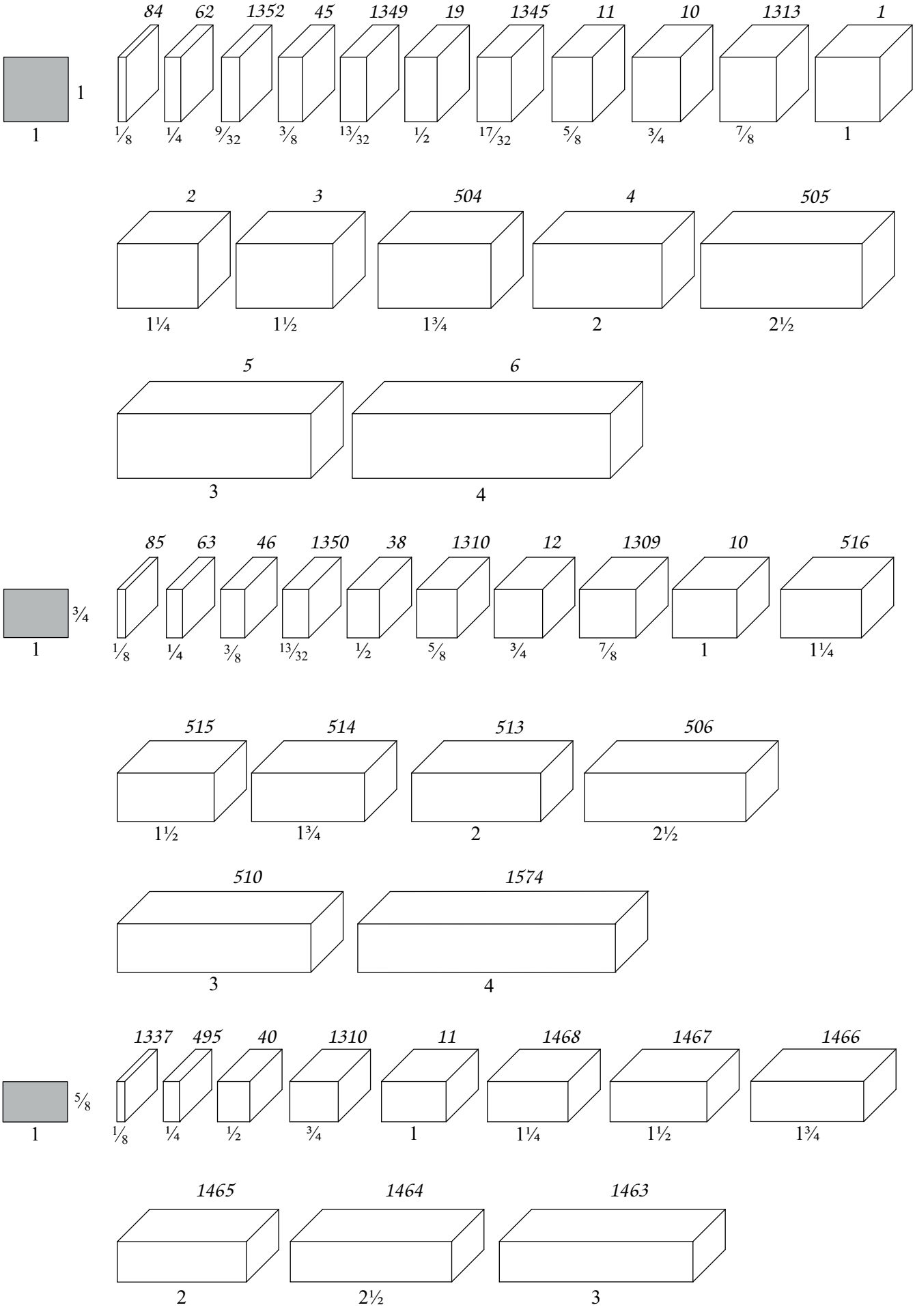
84 62 1352 45 1349 19 1345 11 10 1313 1
1
1
1/8 1/4 9/32 3/8 13/32 1/2 17/32 5/8 3/4 7/8 1
2 3 504 4 505
1¼ 1½ 1¾ 2 2½
5 6
3 4
85 63 46 1350 38 1310 12 1309 10 516
3/4
1
1/8 1/4 3/8 13/32 1/2 5/8 3/4 7/8 1 1¼
515 514 513 506
1½ 1¾ 2 2½
510 1574
3 4
1337 495 40 1310 11 1468 1467 1466
5/8
1
1/8 1/4 1/2 3/4 1 1¼ 1½ 1¾
1465 1464 1463
2 2½ 3

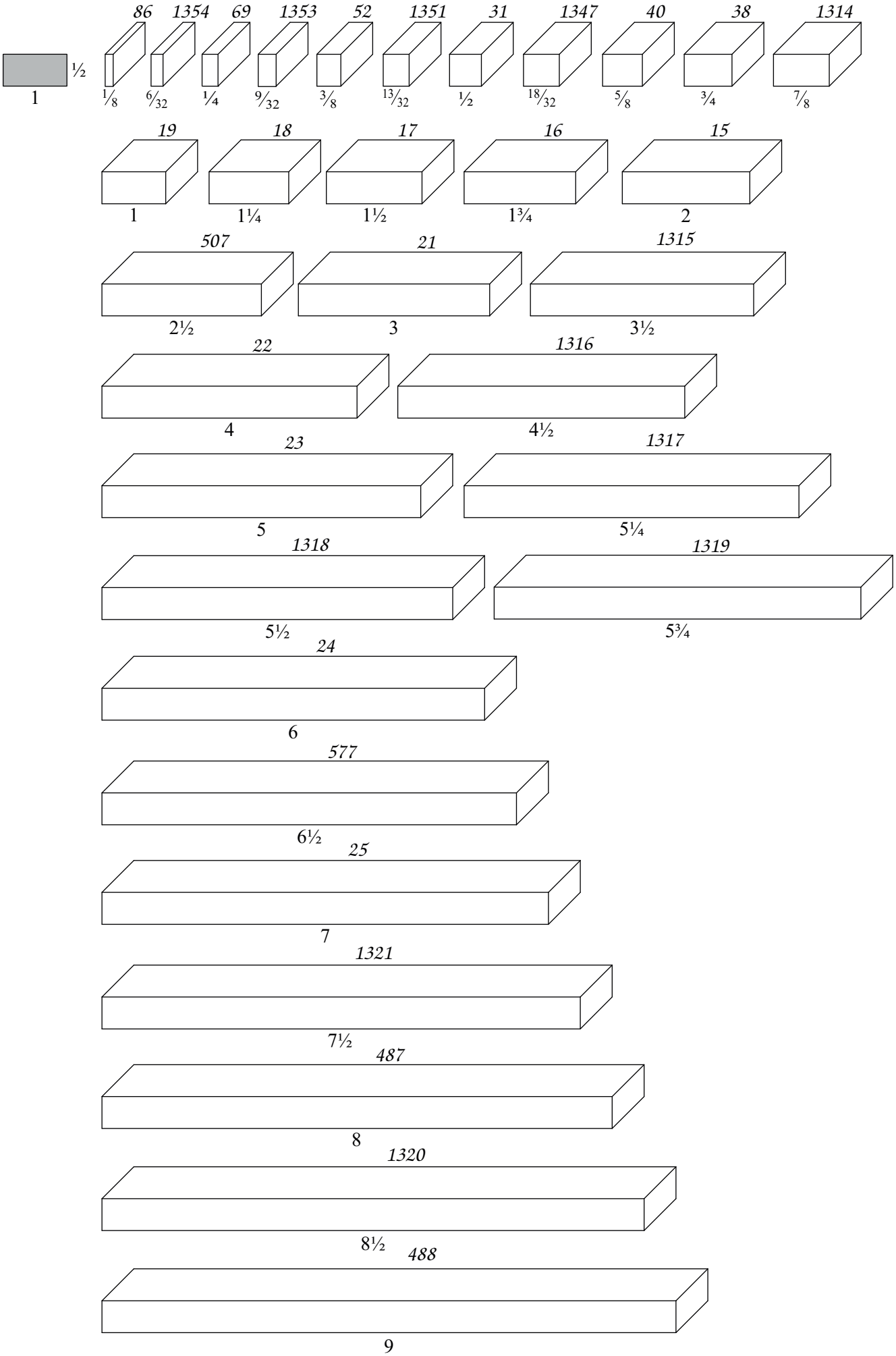

letzte Änderung: 26. Juli 2009

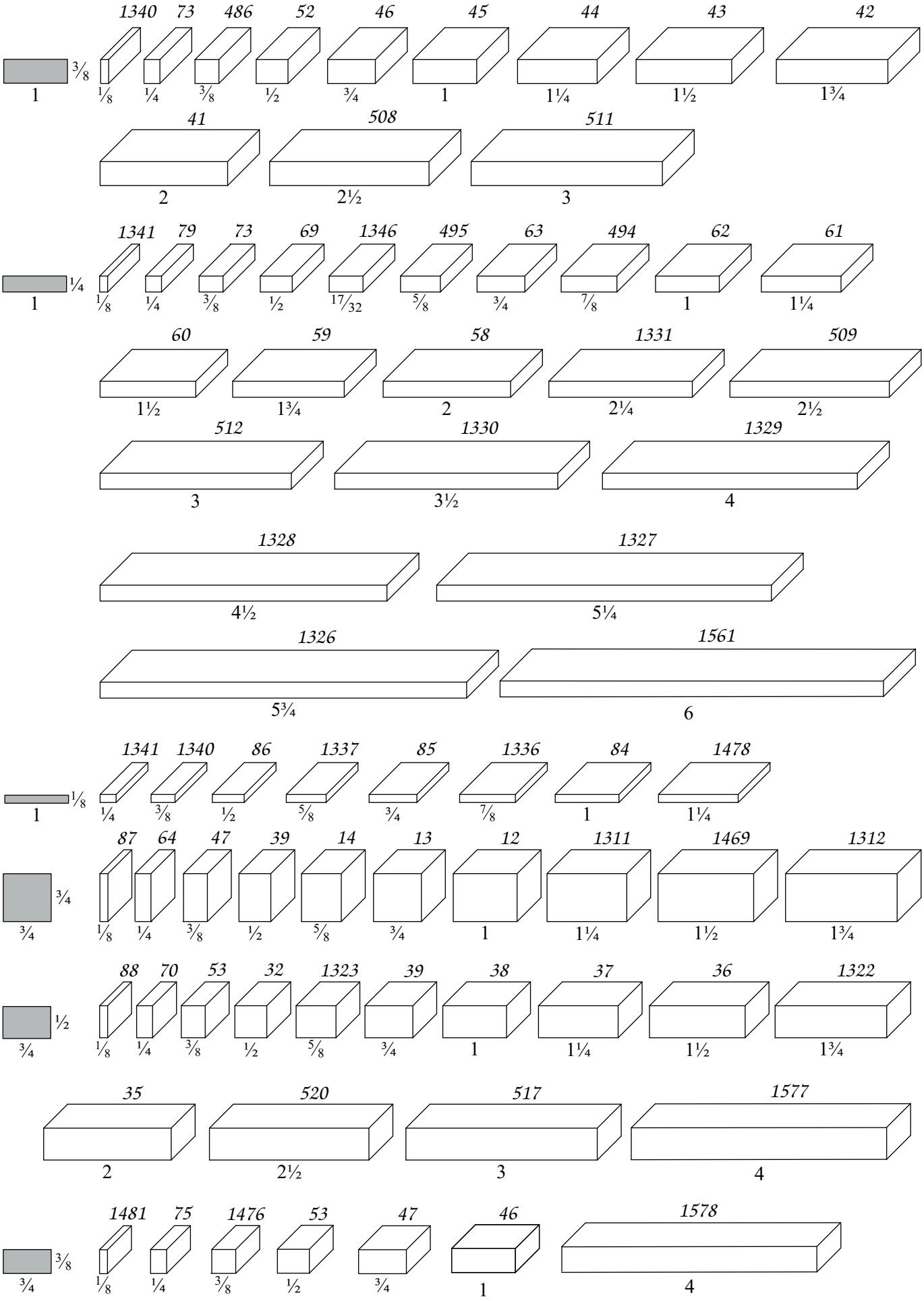
1340 73 486 52 46 45 44 43 42
3/8
1
1/8 1/4 3/8 1/2 3/4 1 1¼ 1½ 1¾
41 508 511
2 2½ 3
1341 79 73 69 1346 495 63 494 62 61
1/4
1
1/8 1/4 3/8 1/2 17/32 5/8 3/4 7/8 1 1¼
60 59 58 1331 509
1½ 1¾ 2 2¼ 2½
512 1330 1329
3 3½ 4
1328 1327
4½ 5¼
1326 1561
5¾ 6
1341 1340 86 1337 85 1336 84 1478
1/8
1
1/4 3/8 1/2 5/8 3/4 7/8 1 1¼
87 64 47 39 14 13 12 1311 1469 1312
3/4
3/4
1/8 1/4 3/8 1/2 5/8 3/4 1 1¼ 1½ 1¾
88 70 53 32 1323 39 38 37 36 1322
1/2
3/4
1/8 1/4 3/8 1/2 5/8 3/4 1 1¼ 1½ 1¾
35 520 517 1577
2 2½ 3 4
1481 75 1476 53 47 46 1578
3/8
3/4
1/8 1/4 3/8 1/2 3/4 1 4

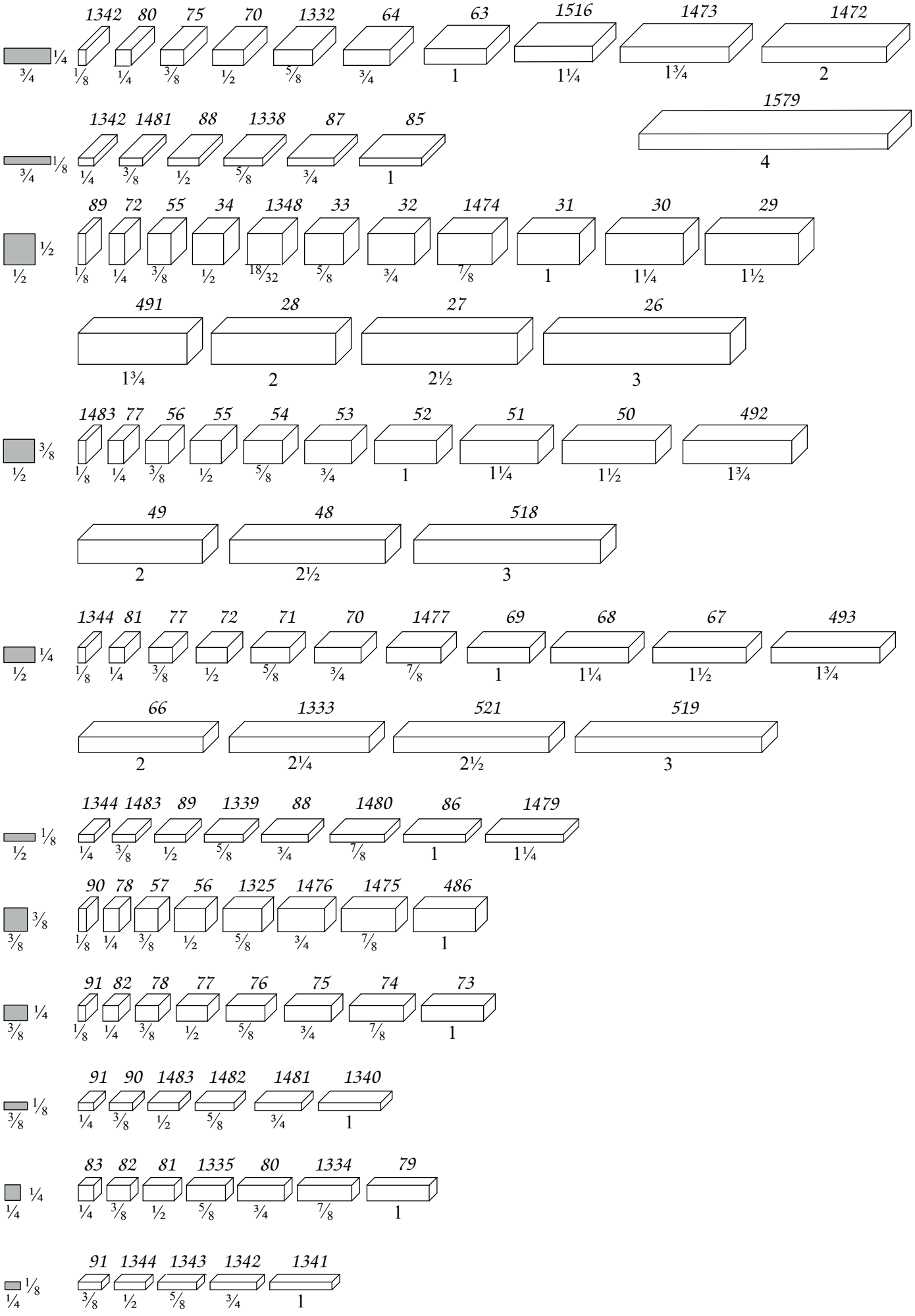

letzte Änderung: 24. Juni 2013

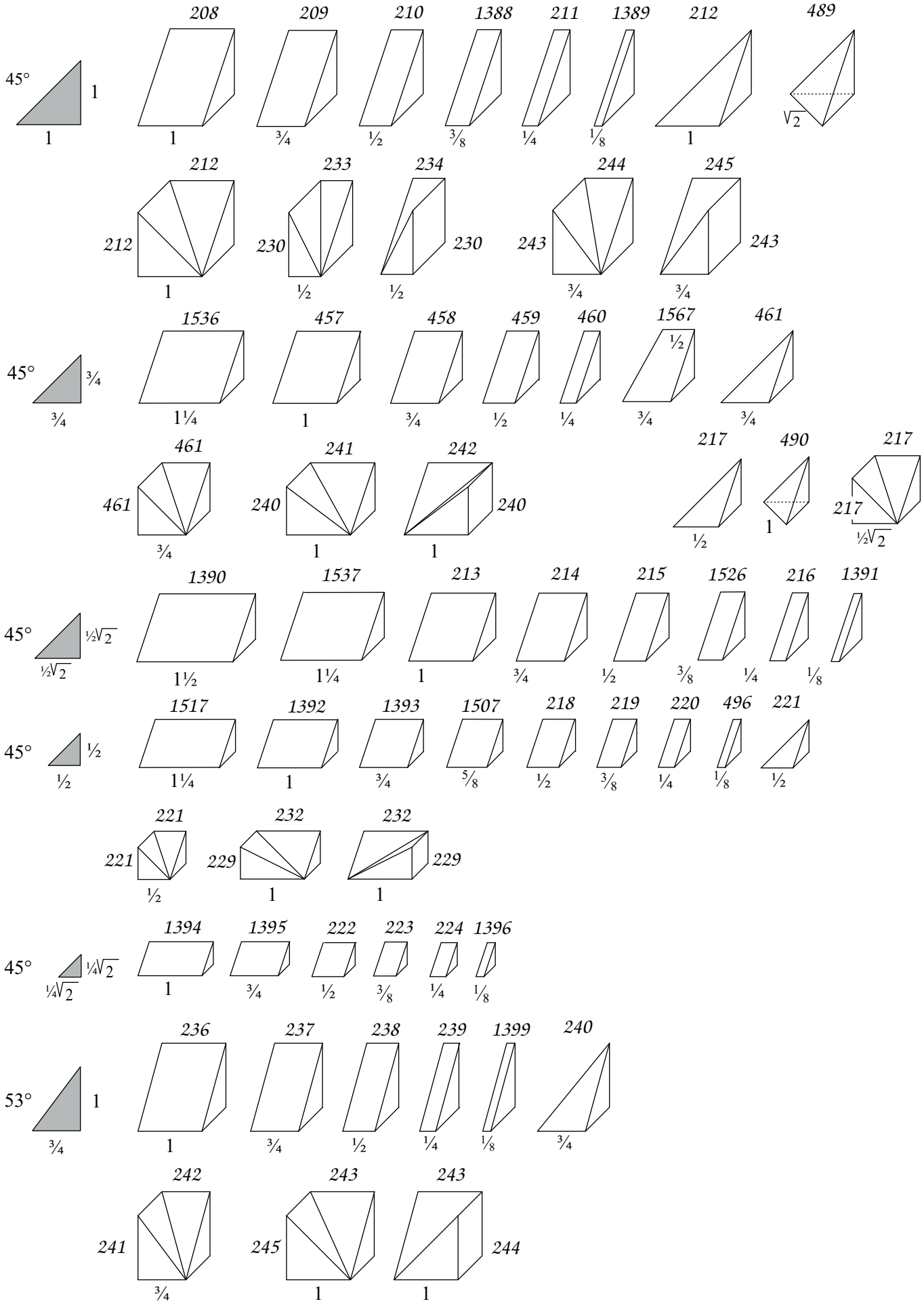
45°
1
1
208
209
210
1388
211
1389
212
489
212
233
234
244
245
212
230
230
243
243
1536
457
458
459
460
1567
461
45°
¾
¾
1¼
1
¾
½
¼
½
¾
461
241
242
217
490
217
461
240
240
217
1390
1537
213
214
215
1526
216
1391
45°
½√2
½√2
1½
1¼
1
¾
½
⅜
¼
⅛
1517
1392
1393
1507
218
219
220
496
221
45°
½
½
1¼
1
¾
⅝
½
⅜
¼
⅛
½
221
232
232
221
229
229
1394
1395
222
223
224
1396
45°
¼√2
¼√2
1
¾
½
⅜
¼
⅛
236
237
238
239
1399
240
53°
1
¾
1
¾
½
¼
⅛
¾
242
243
243
241
245
244
¾
1
1

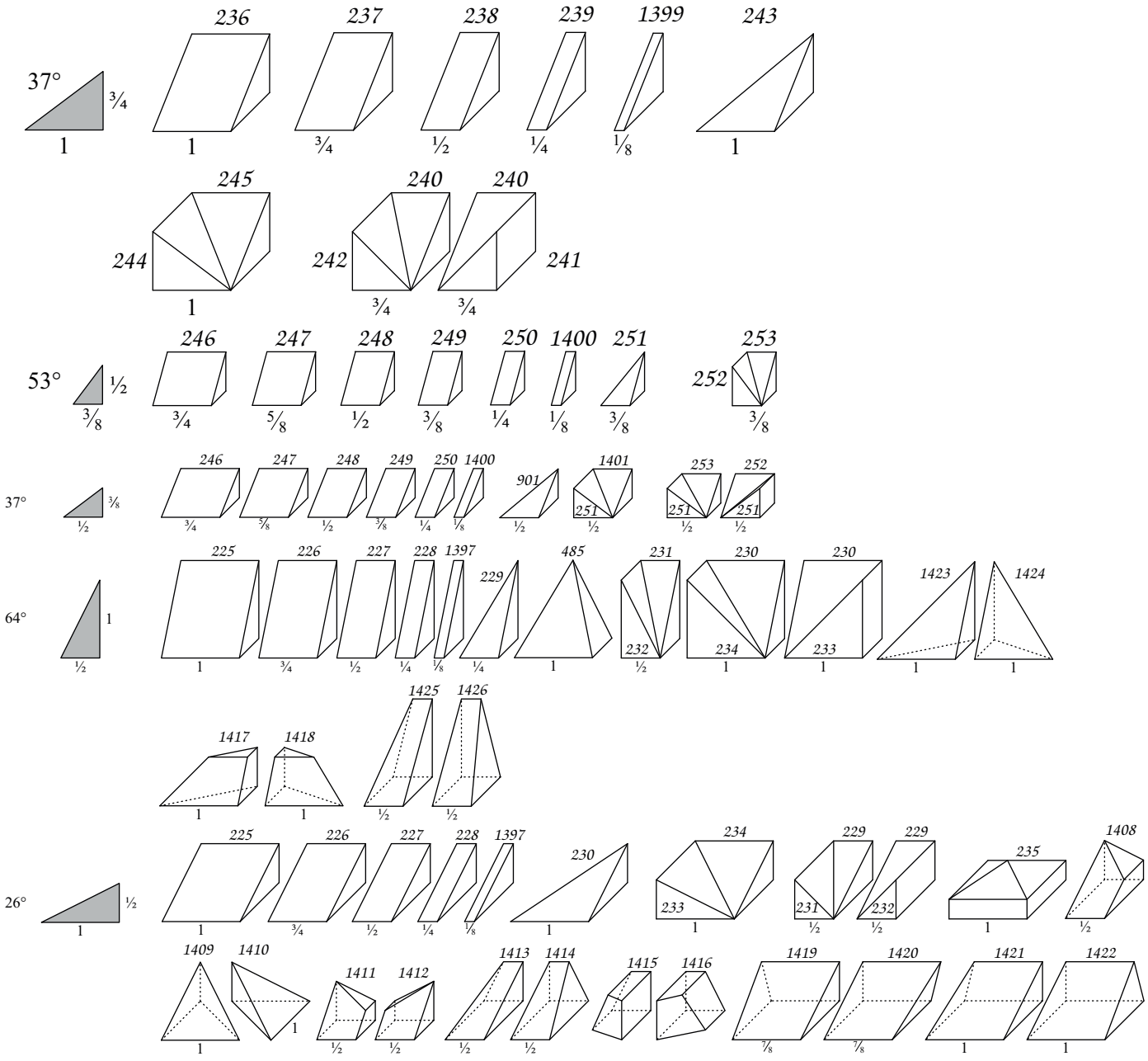
37°
236
237
238
239
1399
243
245
244
240
242
240
241
53°
246
247
248
249
250
1400
251
252
253
37°
64°
225
226
227
228
1397
229
485
231
230
1423
1424
1425
1426
1417
1418
26°
1409
1410
1411
1412
1413
1414
1415
1416
1419
1420
1421
1422

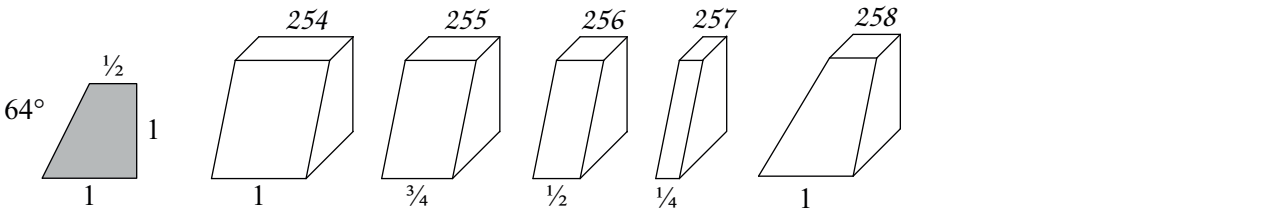

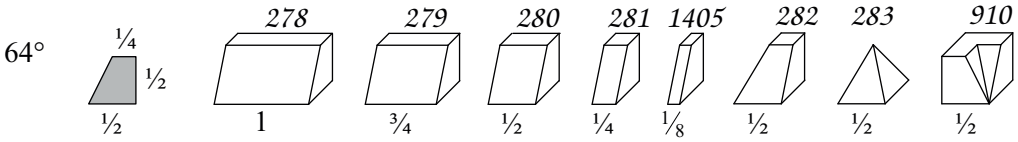

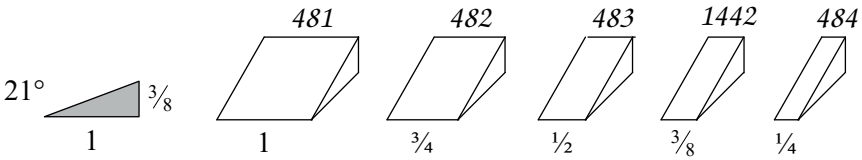

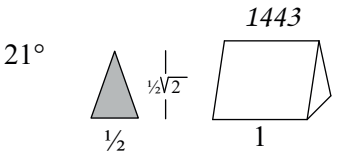

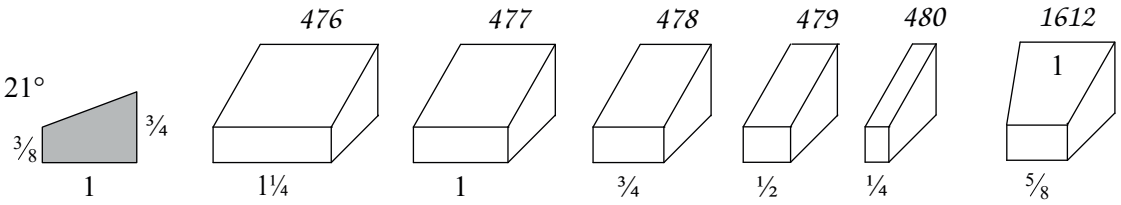

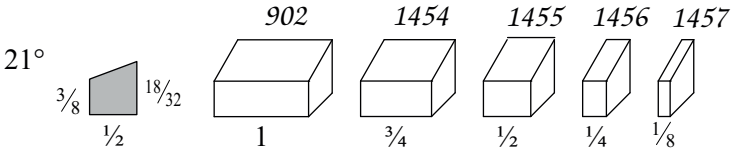

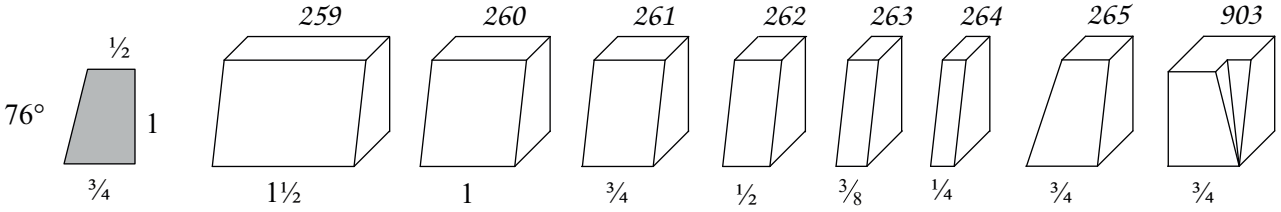

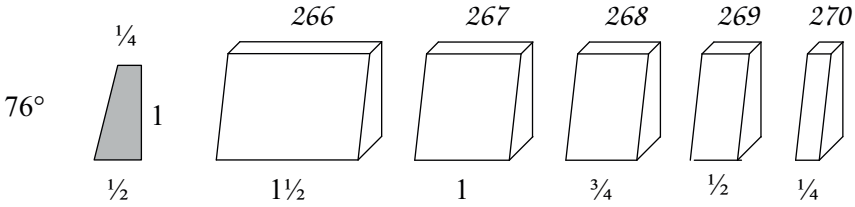

letzte Änderung: 25. April 2013

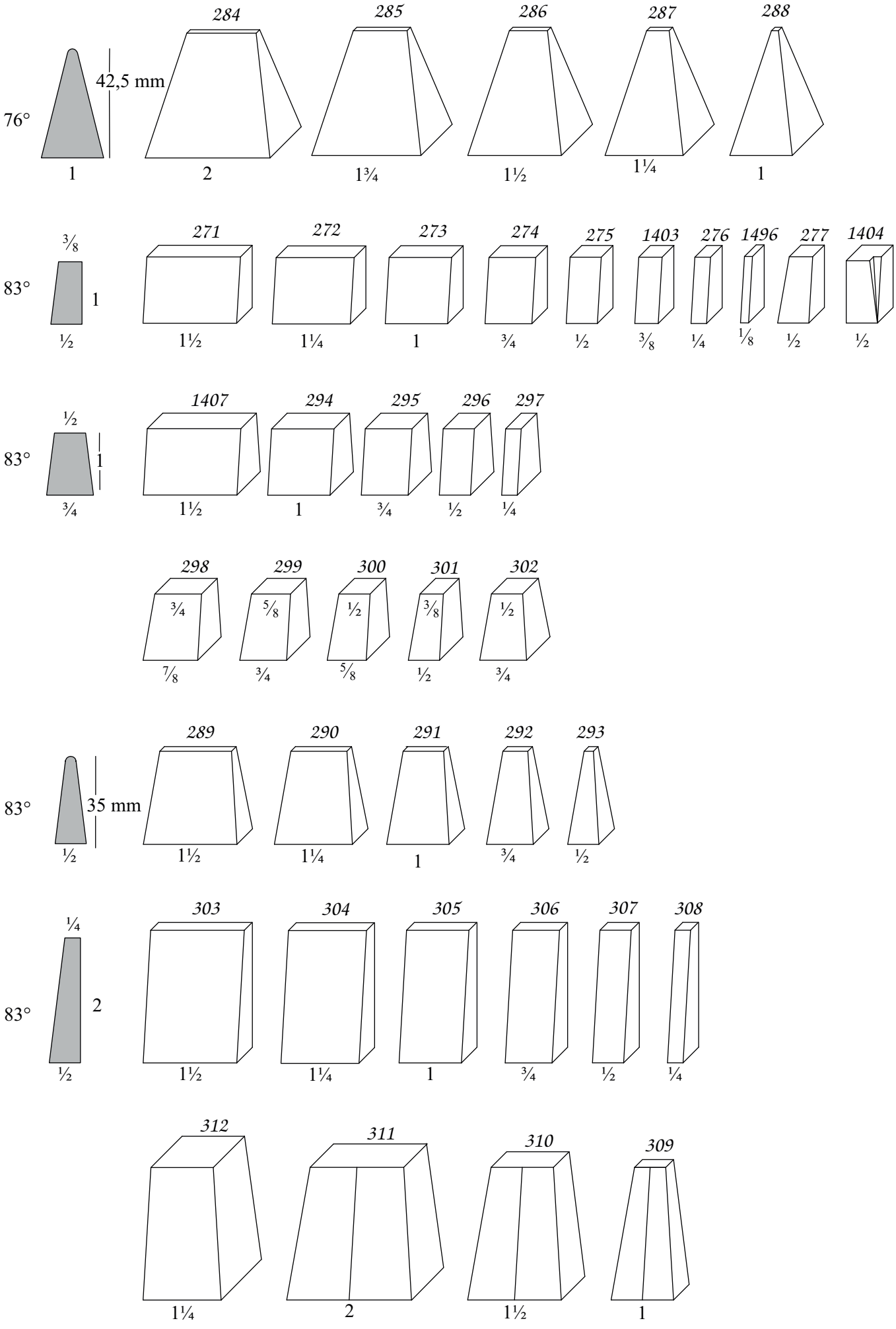

letzte Änderung: 22. Juni 2013

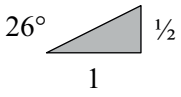

616

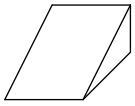

617



615

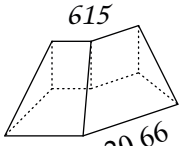

614

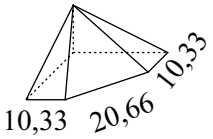

615a

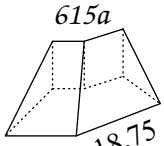

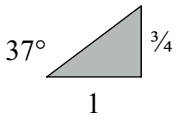

620

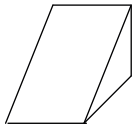

621

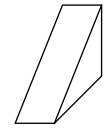

619

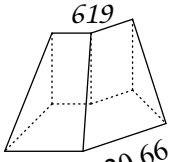

618

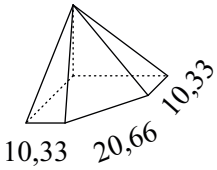

1448

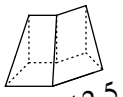

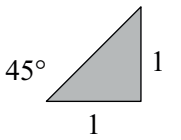

624

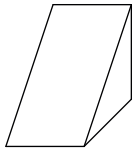

625

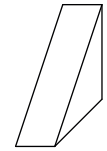

623

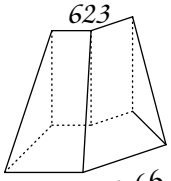

622

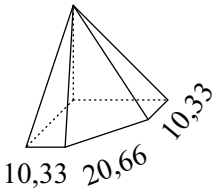

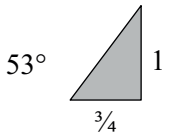

628



629



627

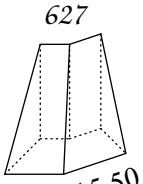

626

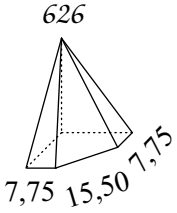

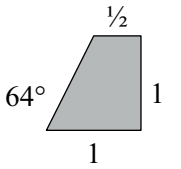

632

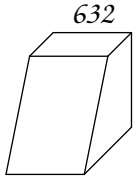

633

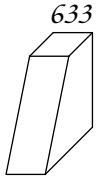

634

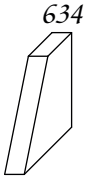

631

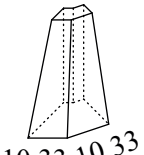

630

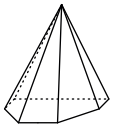

631a

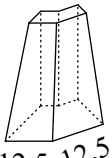

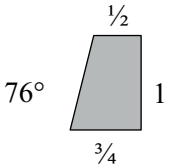

638

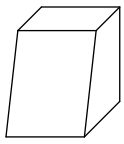

639

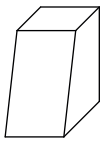

640



641



637

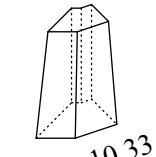

635

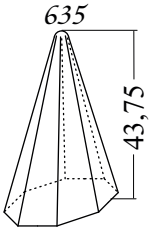

636

3 x 10,33
2 x 5,16

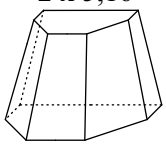

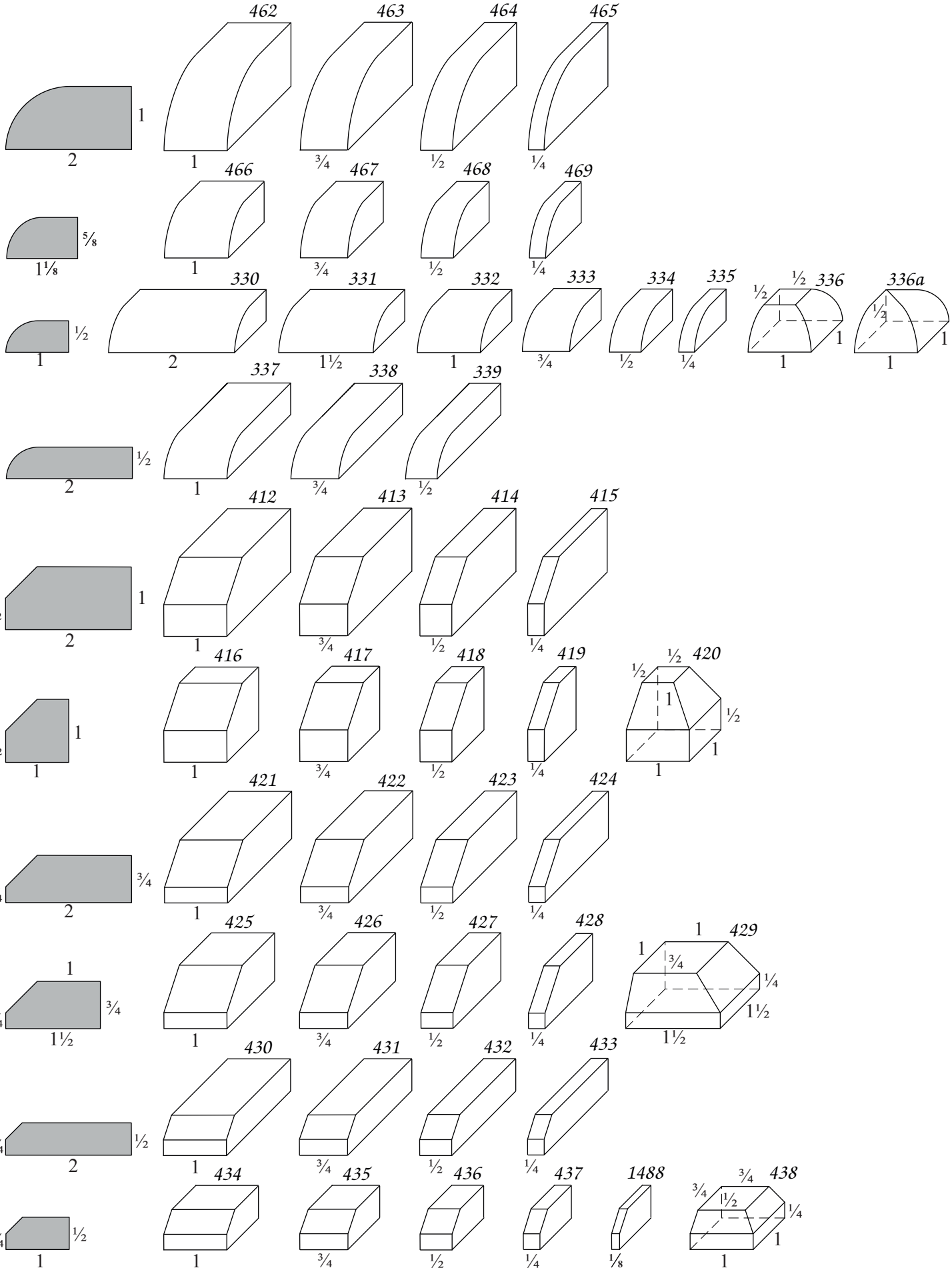

letzte Änderung: 31. Mai 2013

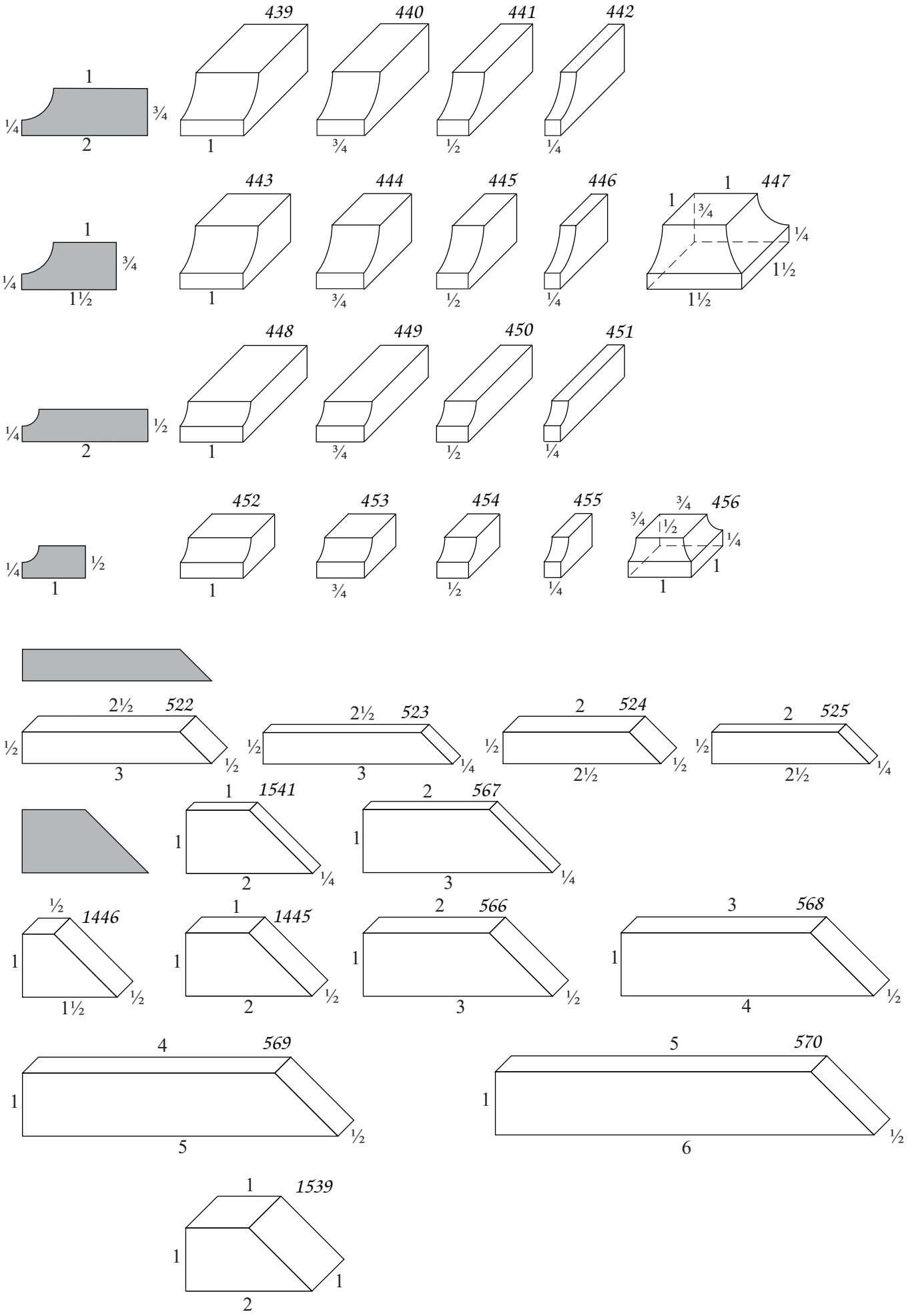

letzte Änderung: 19. Mai 2013

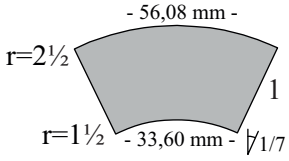
- 56,08 mm -
r=2½
1
r=1½
- 33,60 mm -
⧻1/7

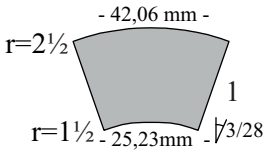
- 42,06 mm -
r=2½
1
r=1½
- 25,23mm -
⧻3/28

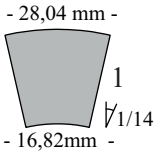
- 28,04 mm -
1
⧻1/14
- 16,82mm -

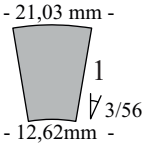
- 21,03 mm -
1
⧻3/56
- 12,62mm -

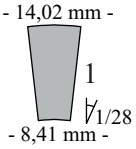
- 14,02 mm -
1
⧻1/28
- 8,41 mm -

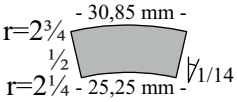
- 30,85 mm -
r=2¾
½
⧻1/14
r=2¼ - 25,25 mm -

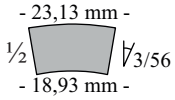
- 23,13 mm -
½
⧻3/56
- 18,93 mm -

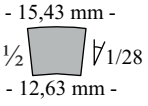
- 15,43 mm -
½
⧻1/28
- 12,63 mm -

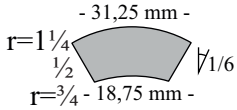
- 31,25 mm -
r=1¼
½
⧻1/6
r=¾ - 18,75 mm -

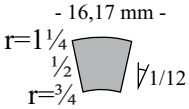
- 16,17 mm -
r=1¼
½
⧻1/12
r=¾
- 9,70 mm -

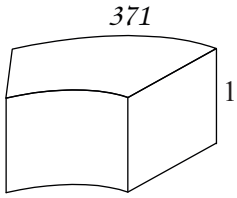
371
1

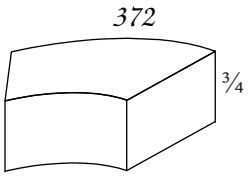
372
¾

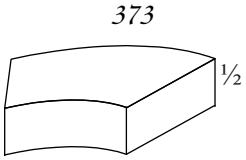
373
½

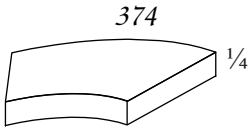
374
¼

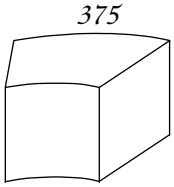
375
1

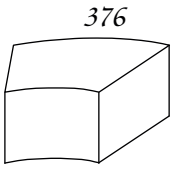
376
¾

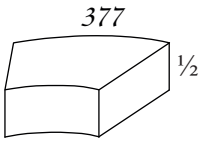
377
½

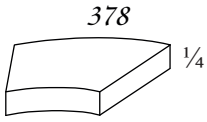
378
¼

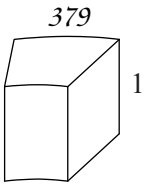
379
1

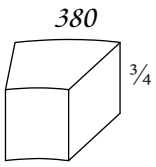
380
¾

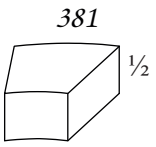
381
½

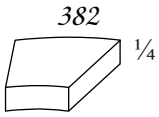
382
¼

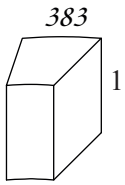
383
1

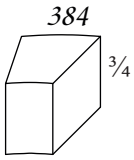
384
¾

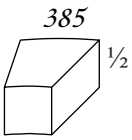
385
½

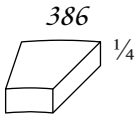
386
¼

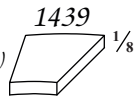
1439
(386a)
⅛

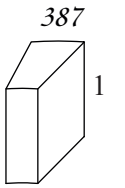
387
1

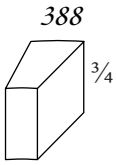
388
¾

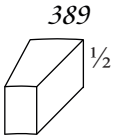
389
½

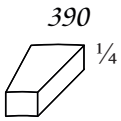
390
¼

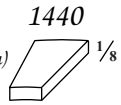
1440
(390a)
⅛

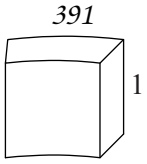
391
1

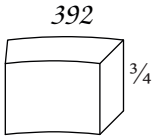
392
¾

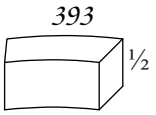
393
½

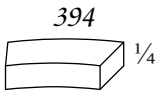
394
¼

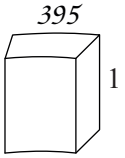
395
1

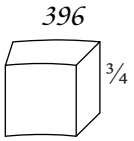
396
¾

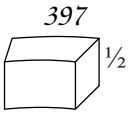
397
½

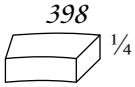
398
¼

399
1

400
¾

401
½

402
¼

548
1

561
½

549
1

564
½

1499
¼

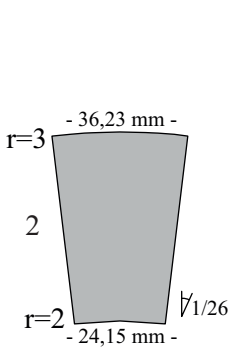
- 36,23 mm -
r=3
2
r=2
1/26
- 24,15 mm -

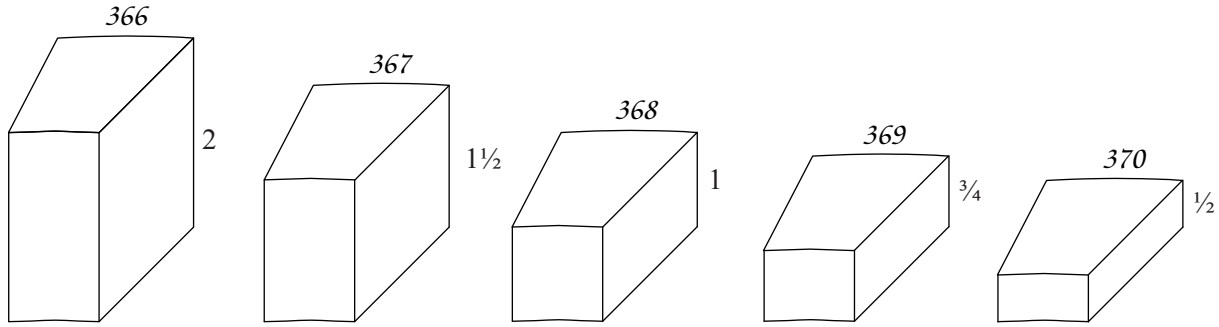
366
2
367
1½
368
1
369
¾
370
½

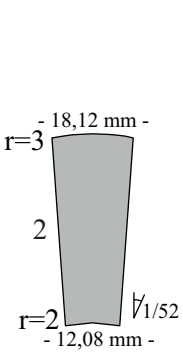
- 18,12 mm -
r=3
2
r=2
1/52
- 12,08 mm -

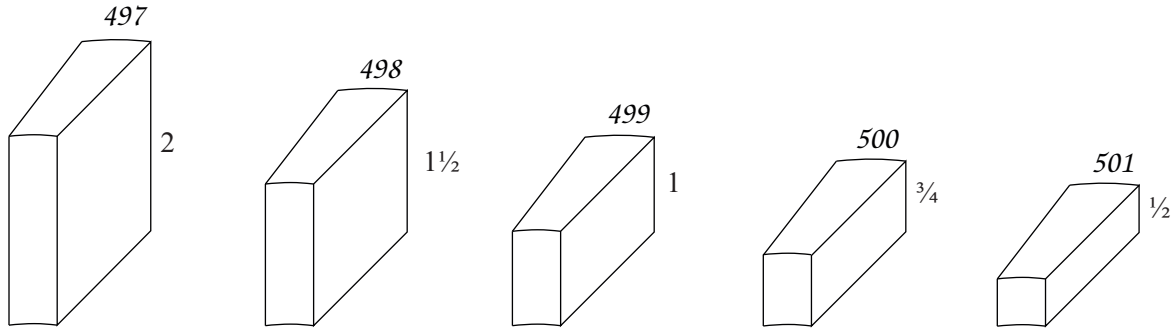
497
2
498
1½
499
1
500
¾
501
½

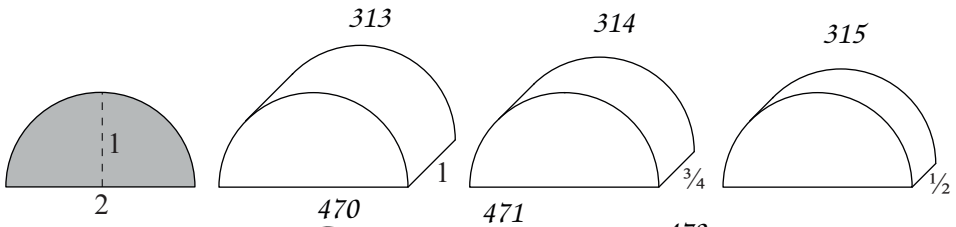
313
1
2
1
314
¾
315
½

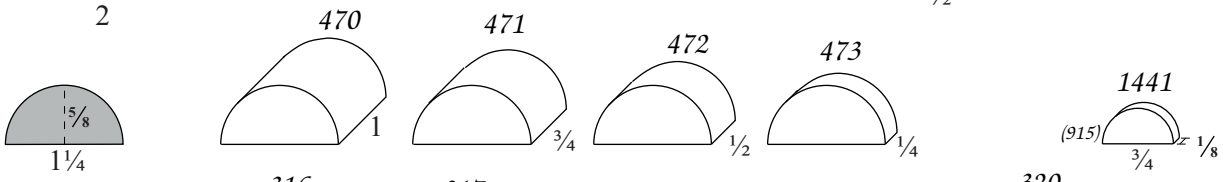
470
1
471
¾
472
½
473
¼
5/8
1¼
1441
(915)
¾
⅛

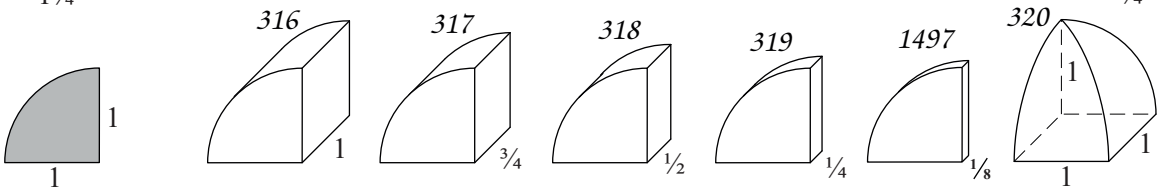
316
1
317
¾
318
½
319
¼
1497
⅛
320
1
1
1
1

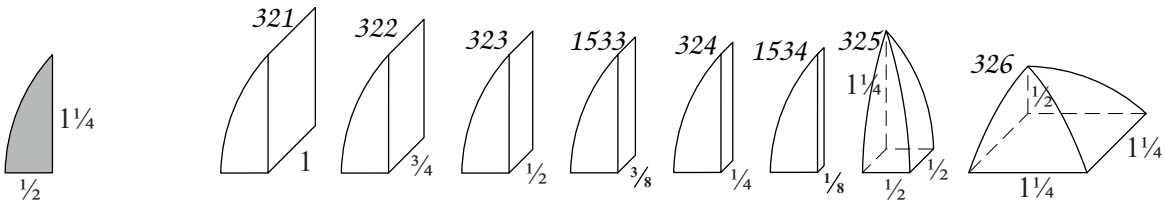
321
1
322
¾
323
½
1533
⅜
324
¼
1534
⅛
325
1¼
½
½
326
½
1¼
1¼
1¼
½

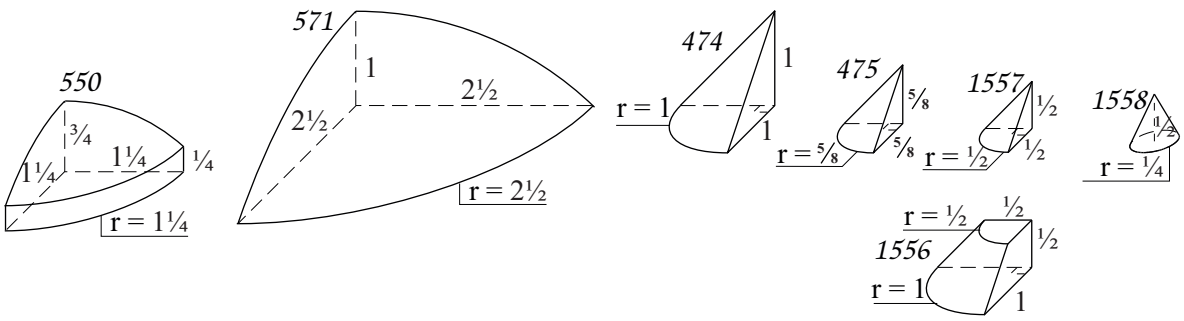
571
1
2½
2½
r = 2½
474
1
r = 1
1
475
⅝
r = ⅝
⅝
1557
½
r = ½
½
1558
r = ¼
550
¾
1¼
1¼
¼
r = 1¼
r = ½
½
1556
r = 1
½
1

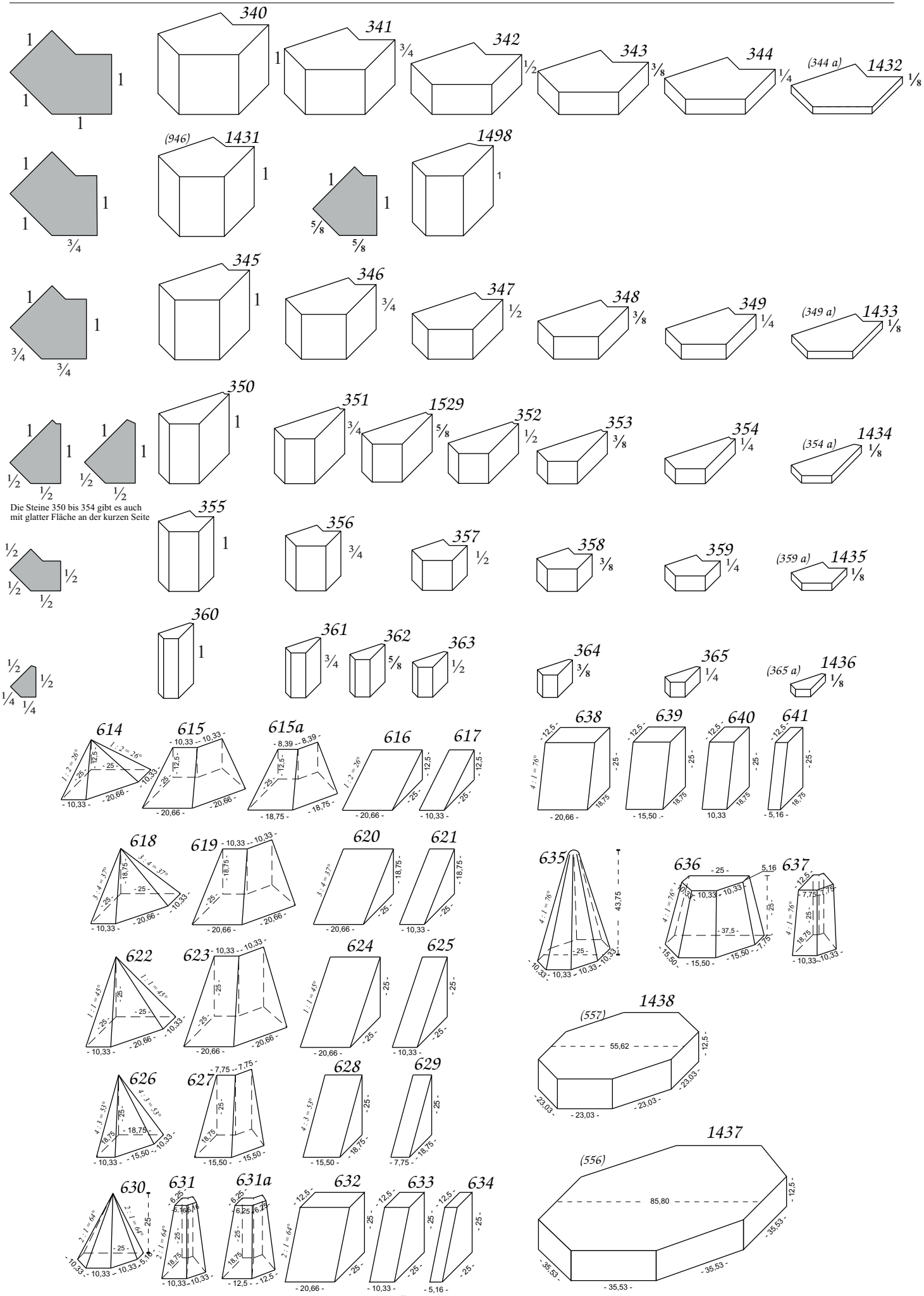

letzte Änderung: 30. Mai 2013

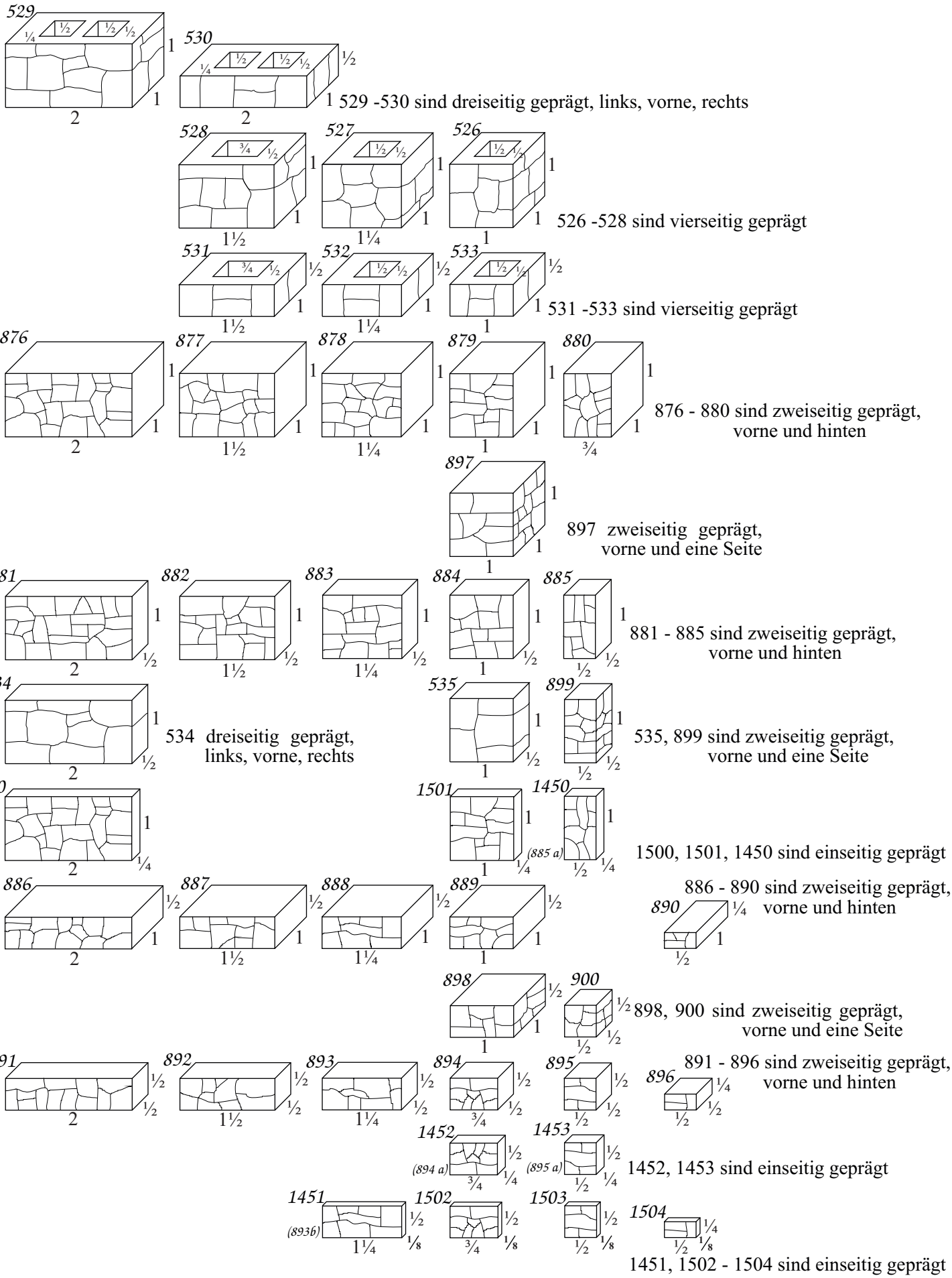
529
530
1 529 -530 sind dreiseitig geprägt, links, vorne, rechts
528
527
526
526 -528 sind vierseitig geprägt
531
532
533
531 -533 sind vierseitig geprägt
876
877
878
879
880
876 - 880 sind zweiseitig geprägt, vorne und hinten
897
897 zweiseitig geprägt, vorne und eine Seite
881
882
883
884
885
881 - 885 sind zweiseitig geprägt, vorne und hinten
534
534 dreiseitig geprägt, links, vorne, rechts
535
899
535, 899 sind zweiseitig geprägt, vorne und eine Seite
1500
1501
1450
(885 a)
1500, 1501, 1450 sind einseitig geprägt
886
887
888
889
886 - 890 sind zweiseitig geprägt, vorne und hinten
890
898
900
898, 900 sind zweiseitig geprägt, vorne und eine Seite
891
892
893
894
895
896
891 - 896 sind zweiseitig geprägt, vorne und hinten
1452
1453
(894 a)
(895 a)
1452, 1453 sind einseitig geprägt
1451
1502
1503
1504
(893b)
1451, 1502 - 1504 sind einseitig geprägt

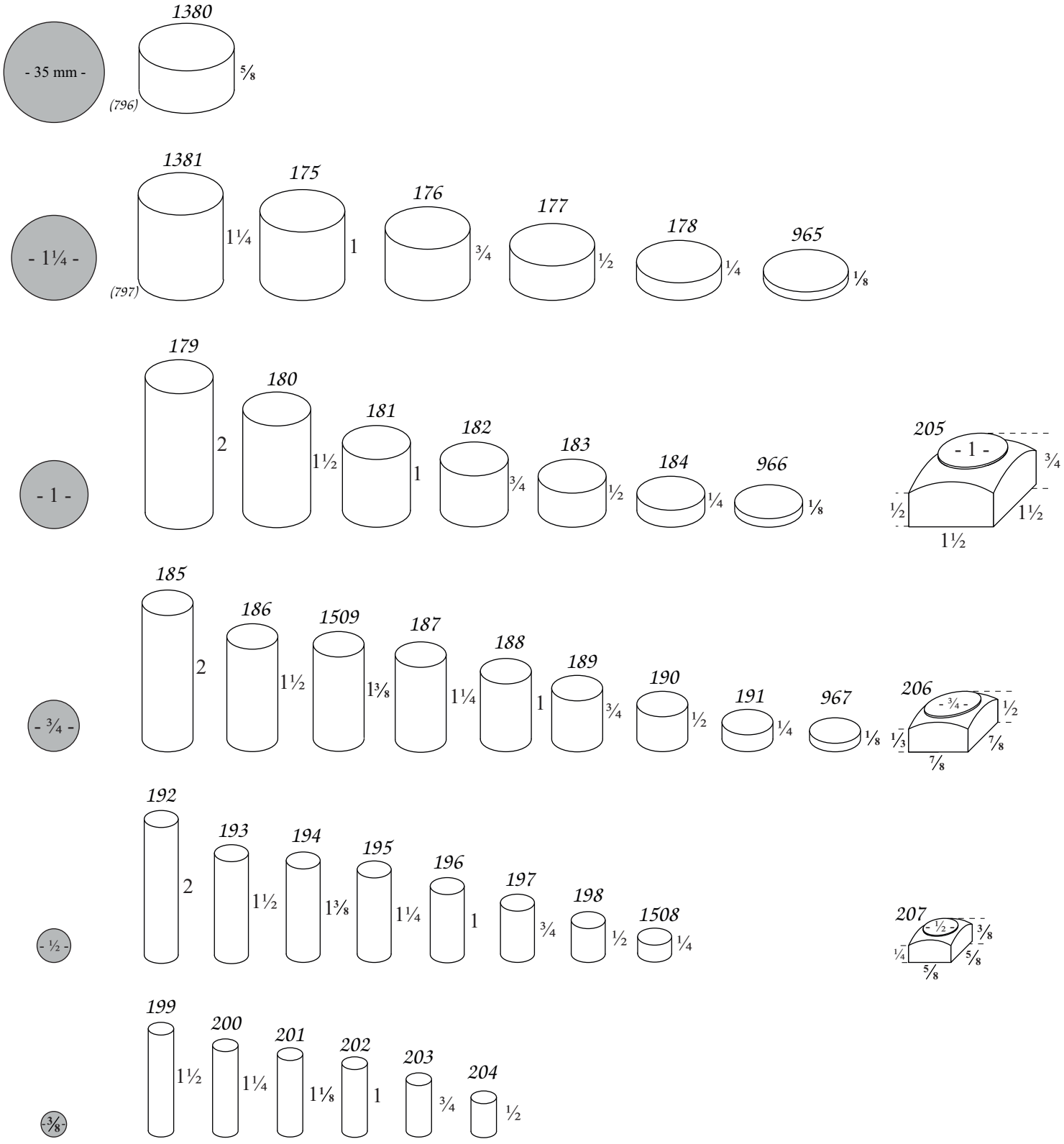
- 35 mm -
1380
5/8
(796)
- 1¼ -
1381
1¼
(797)
175
1
176
¾
177
½
178
¼
965
⅛
- 1 -
179
2
180
1½
181
1
182
¾
183
½
184
¼
966
⅛
205
- 1 -
¾
½
1½
1½
- ¾ -
185
2
186
1½
1509
1⅜
187
1¼
188
1
189
¾
190
½
191
¼
967
⅛
206
- ¾ -
½
⅓
⅞
⅞
- ½ -
192
2
193
1½
194
1⅜
195
1¼
196
1
197
¾
198
½
1508
¼
207
- ½ -
⅜
¼
⅝
⅝
- ⅜ -
199
1½
200
1¼
201
1⅛
202
1
203
¾
204
½

Übersicht Großkaliber-Steine Neue Folge

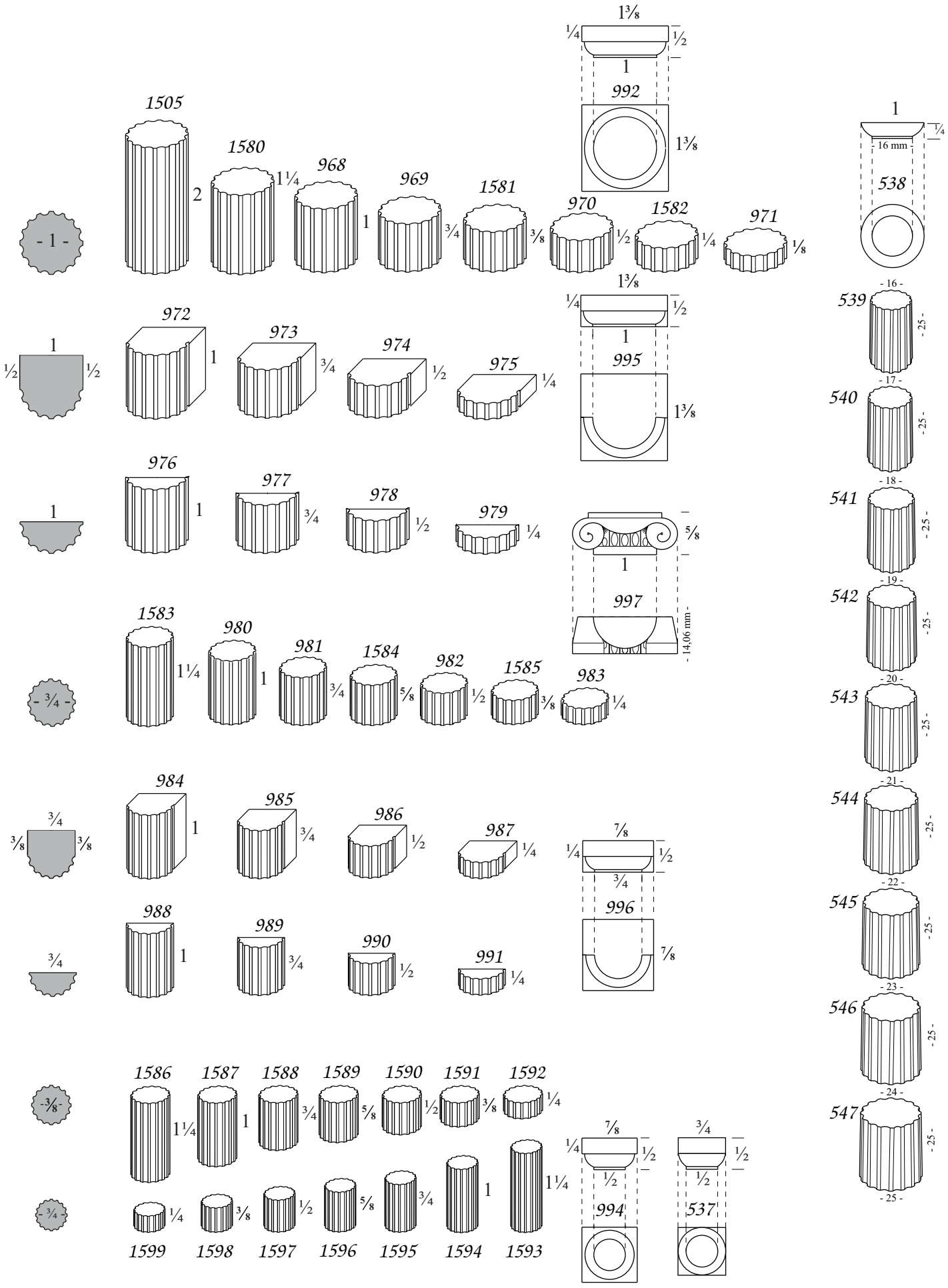

letzte Änderung: 31. Mai 2013

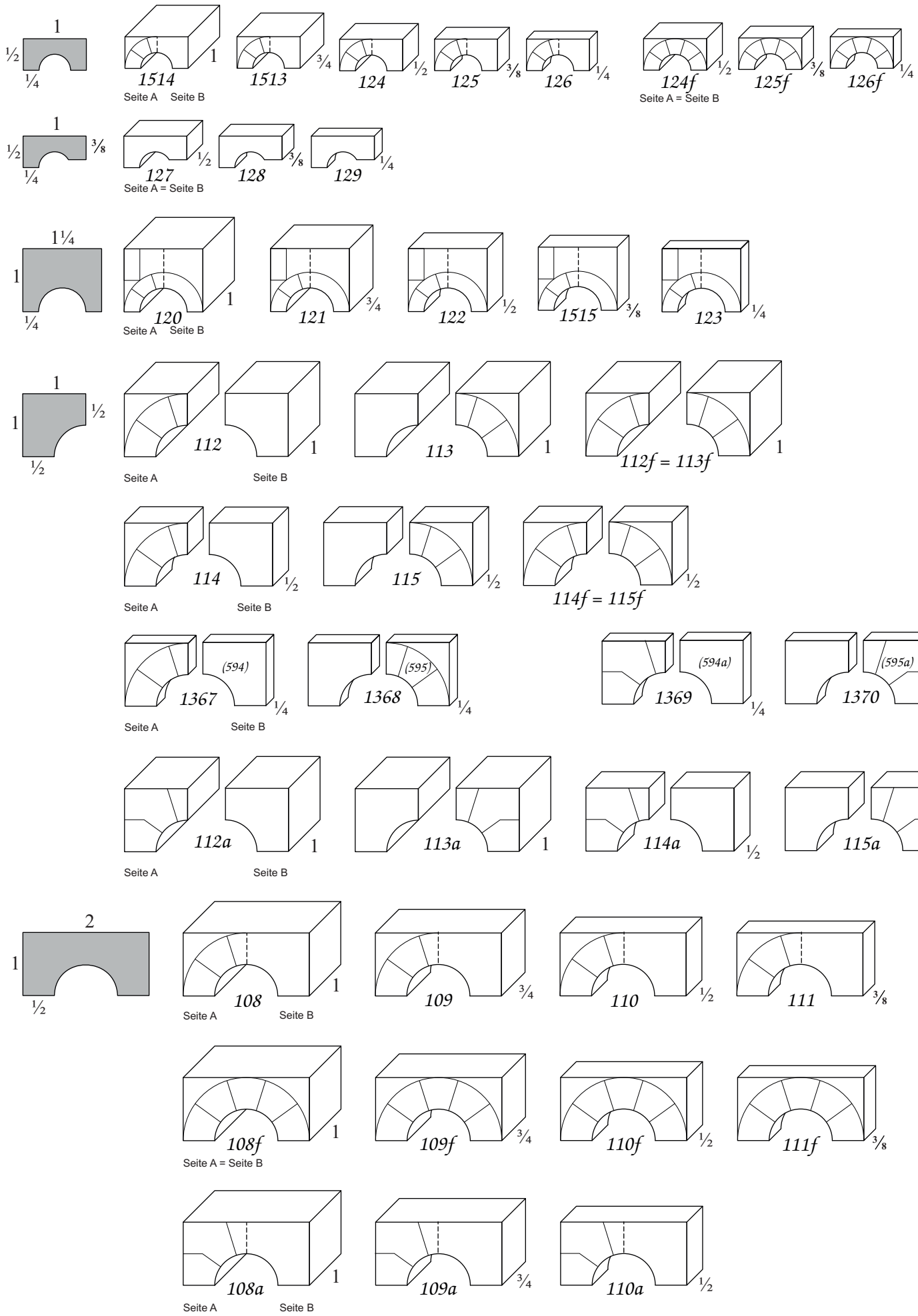

letzte Änderung: 23. Mai 2013

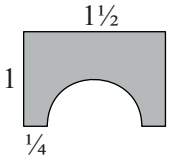

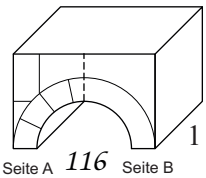

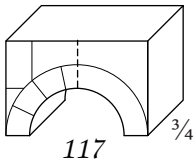

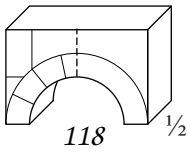

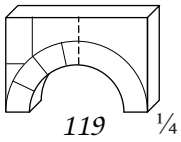

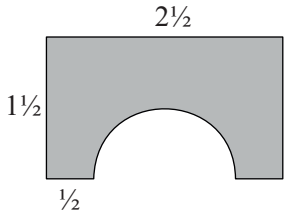

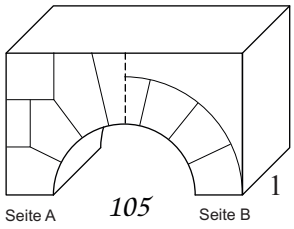

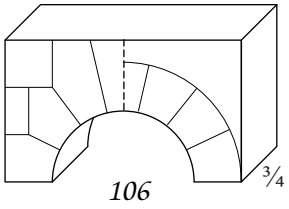

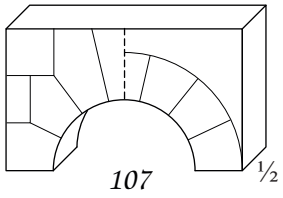

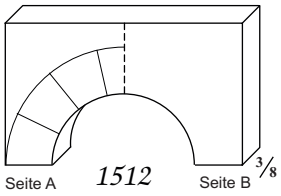

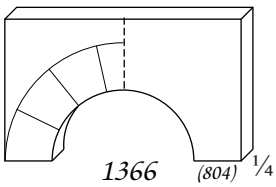

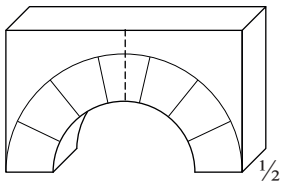

107f
beidseitig keine Gravur ???

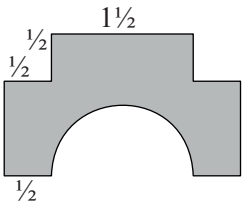

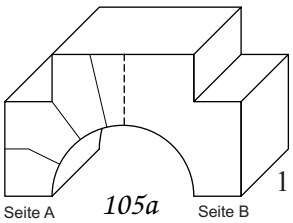

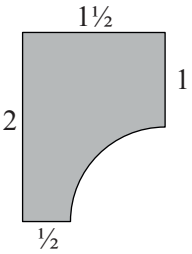

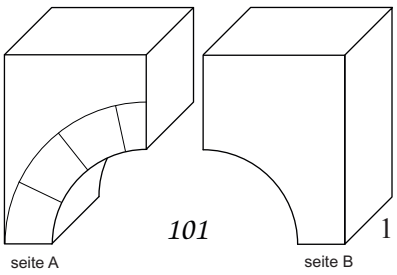

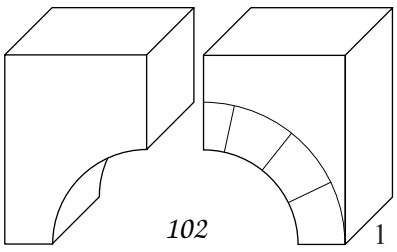

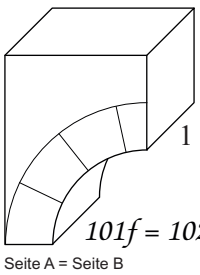

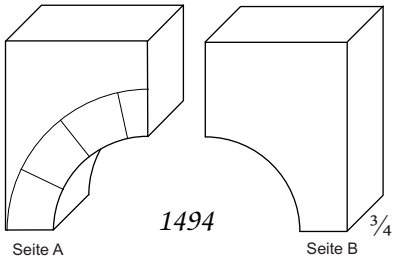

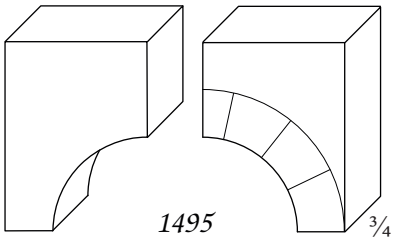

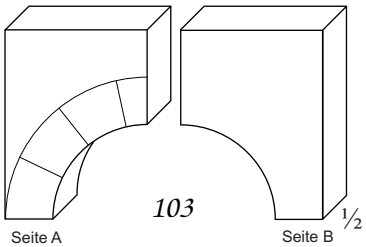

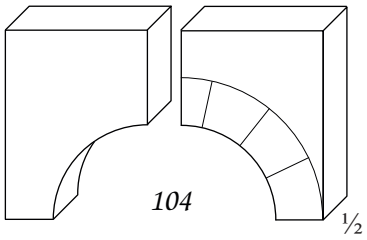

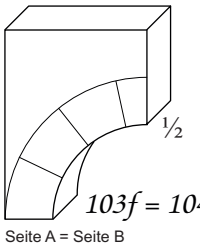

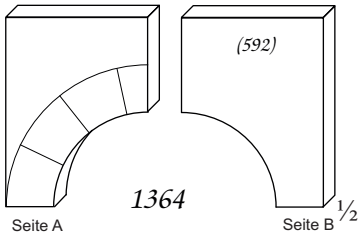

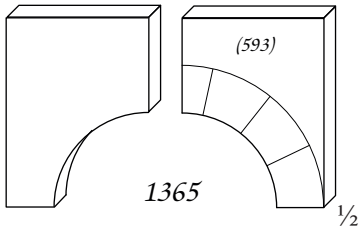

letzte Änderung: 30. Mai 2013

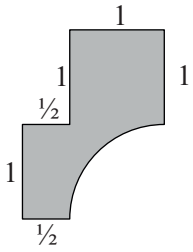
1
1
1
½
1
½

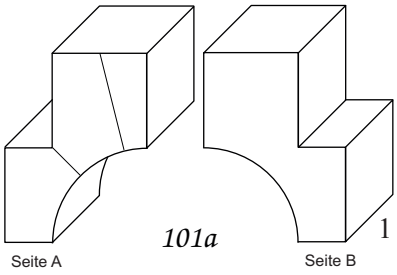
101a
Seite A
Seite B
1

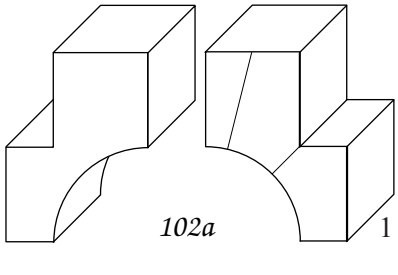
102a
1

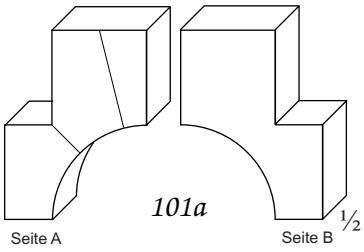
101a
Seite A
Seite B
½

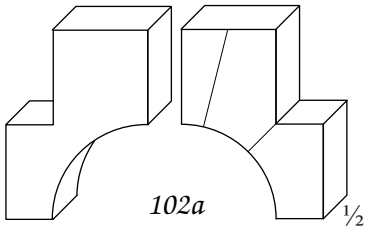
102a
½

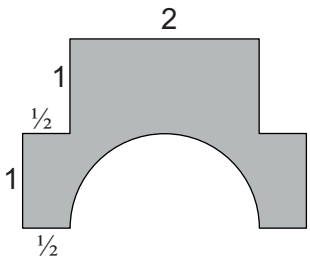
2
1
½
1
½

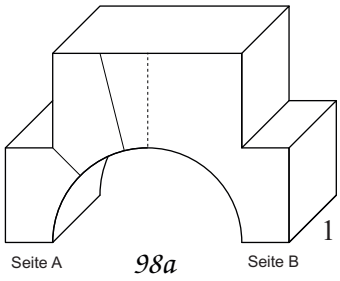
98a
Seite A
Seite B
1

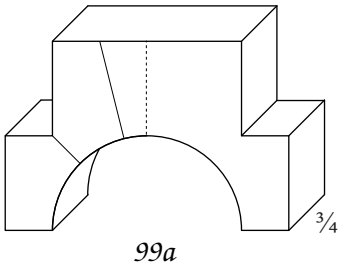
99a
¾

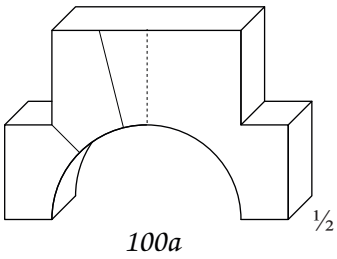
100a
½

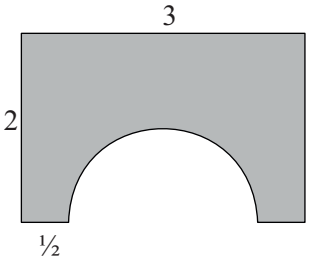
3
2
½

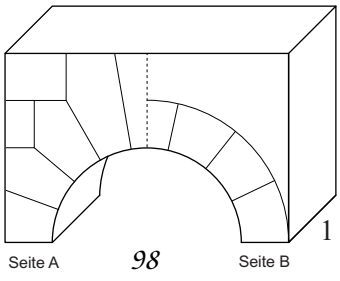
98
Seite A
Seite B
1

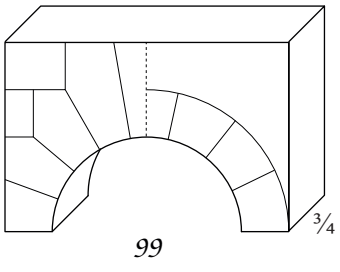
99
¾

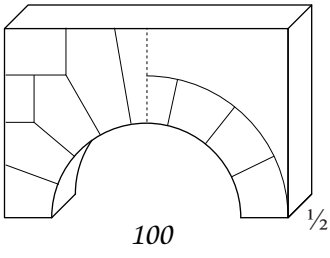
100
½

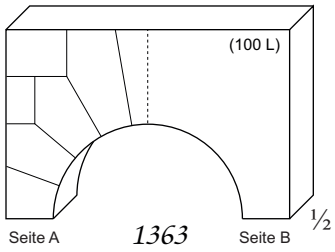
(100 L)
1363
Seite A
Seite B
½

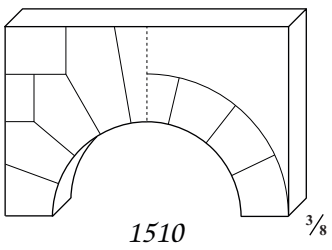
1510
⅜

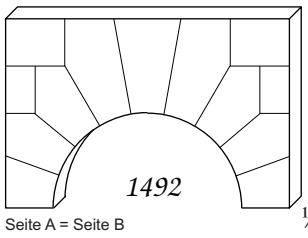
1492
Seite A = Seite B
¼

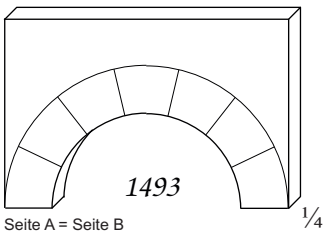
1493
Seite A = Seite B
¼

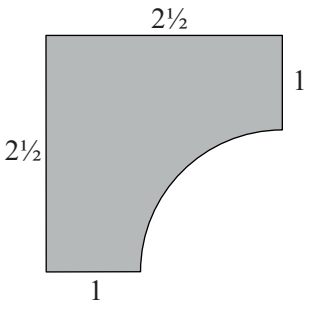

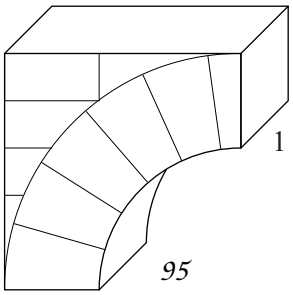

95

Seite A = Seite B

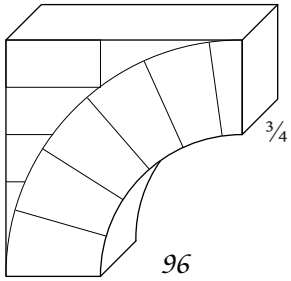

96

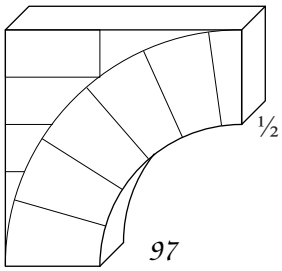

97

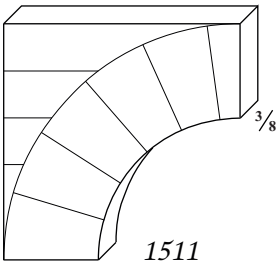

1511

Seite A = Seite B

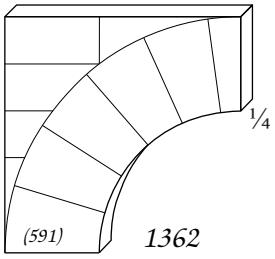

(591) *1362*

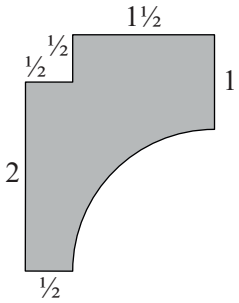

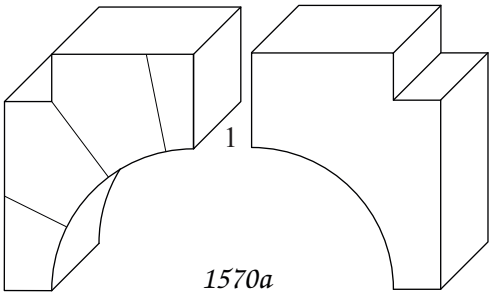

1570a

Seite A Seite B

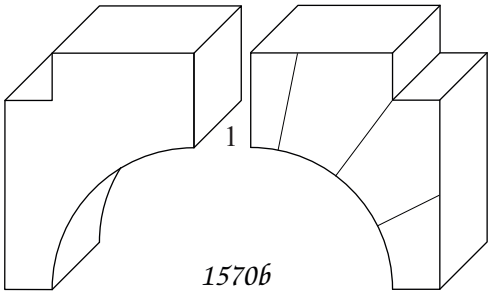

1570b

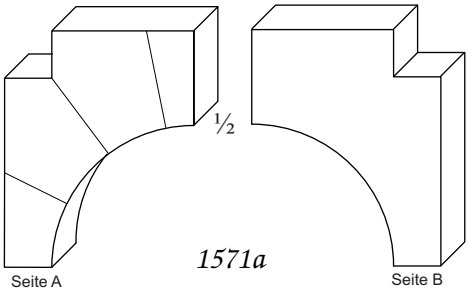

1571a

Seite A Seite B

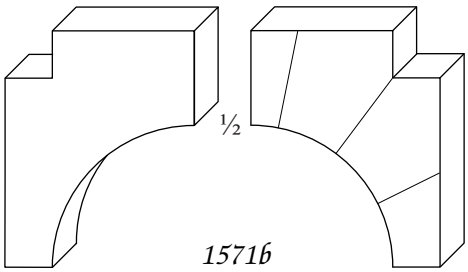

1571b

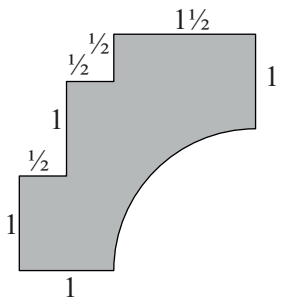

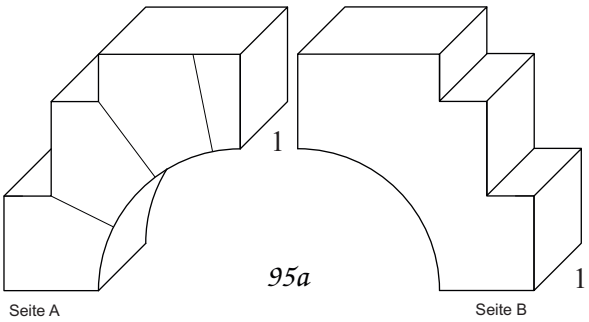

95a

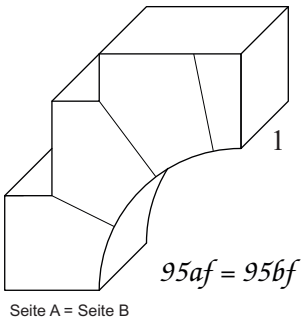

95af = 95bf

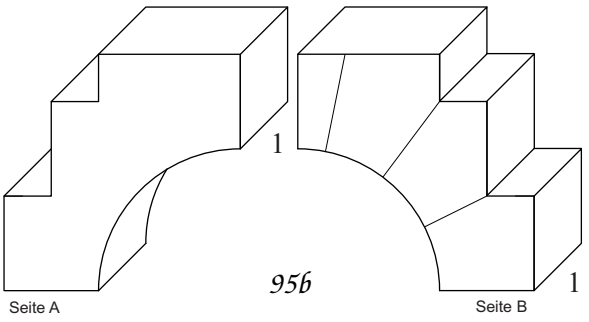

95b

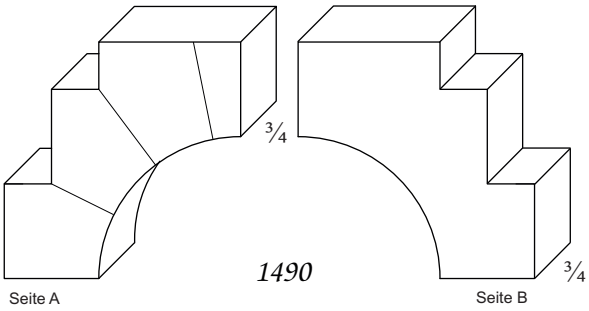

1490

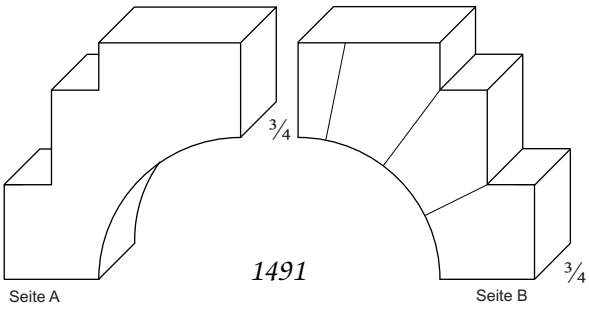

1491

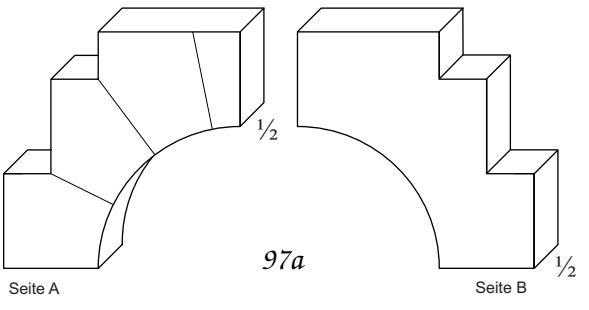

97a

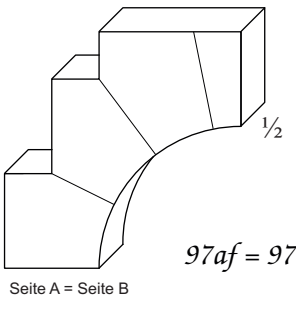

97af = 97bf

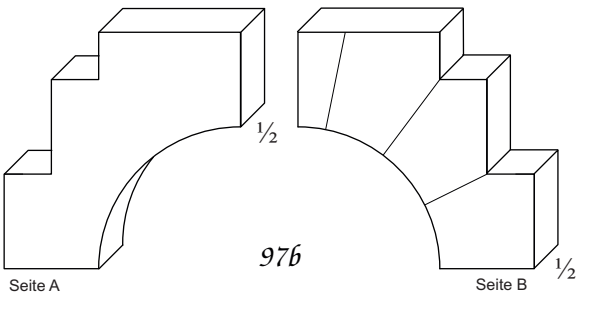

97b

letzte Änderung: 30. Mai 2013

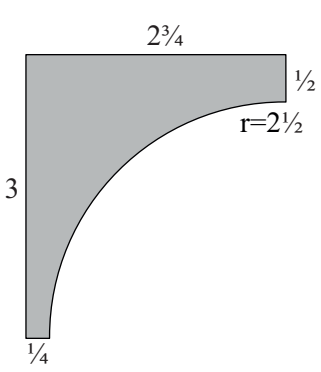

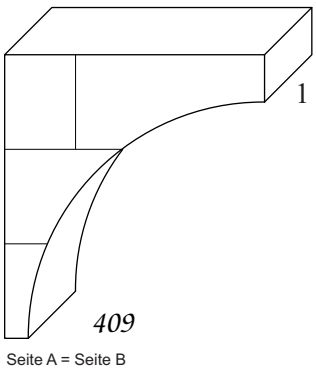

Seite A = Seite B

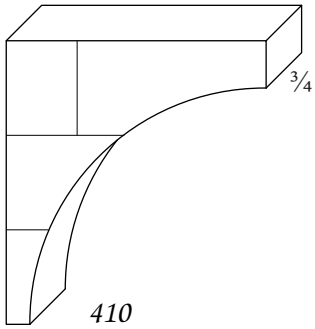

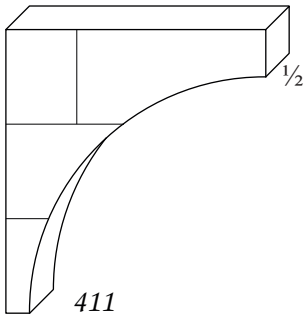

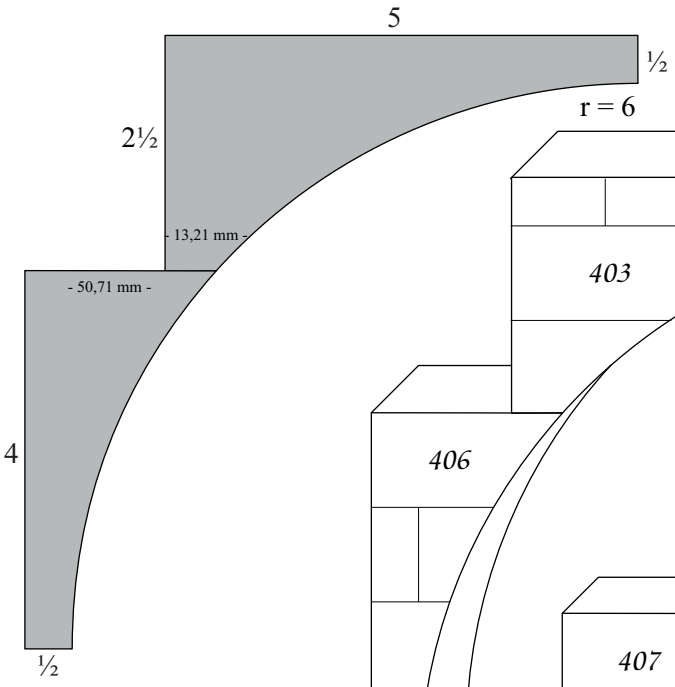

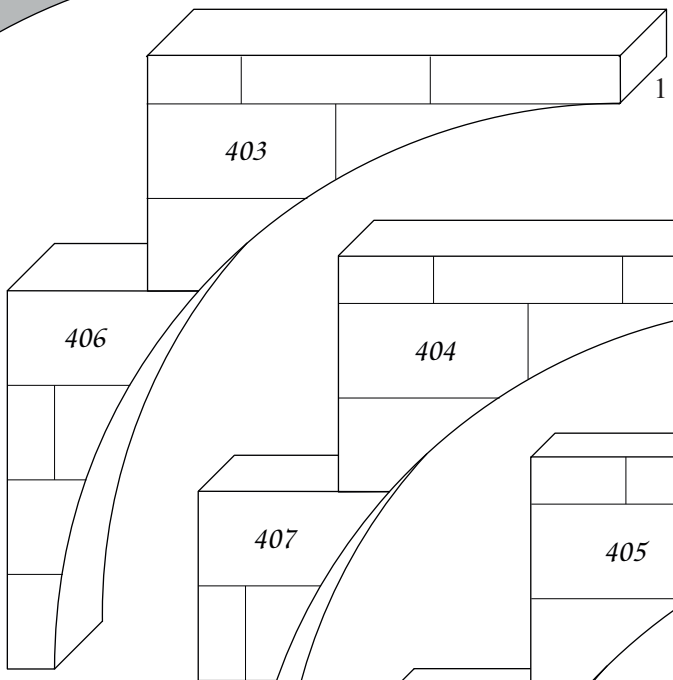

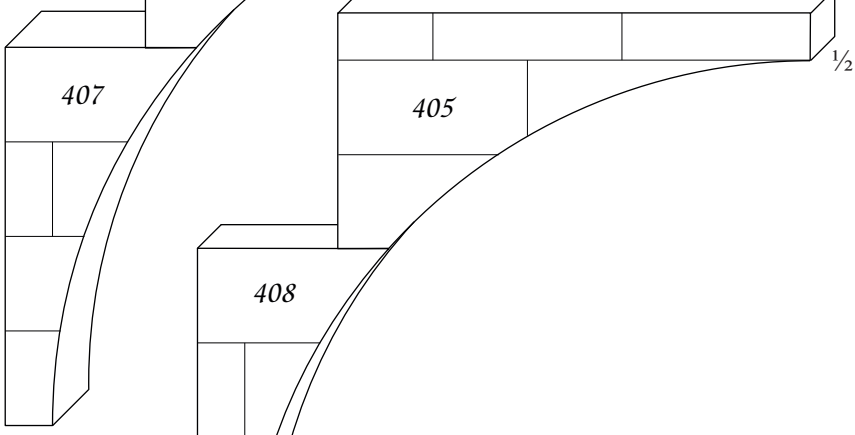

Seite A = Seite B

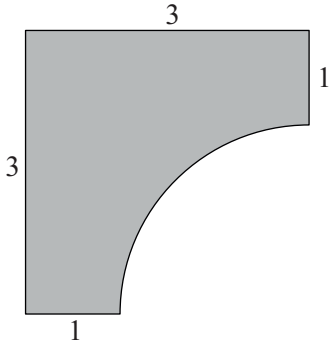

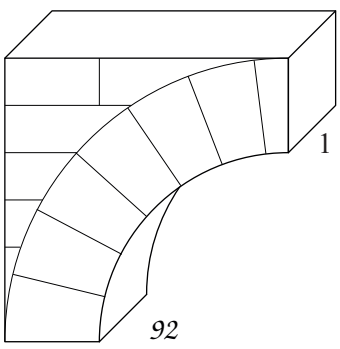

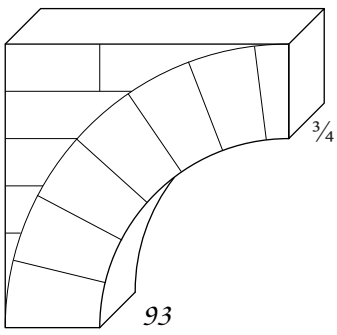

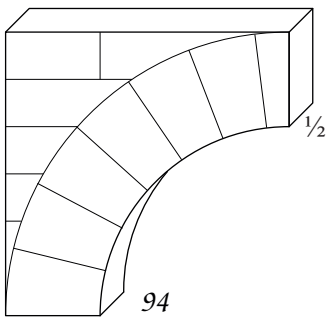

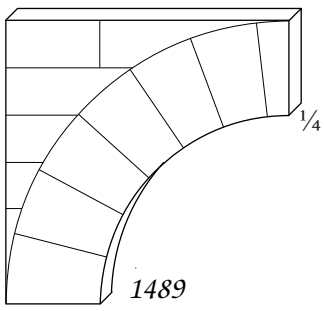

Seite A = Seite B

letzte Änderung: 2. Juni 2013

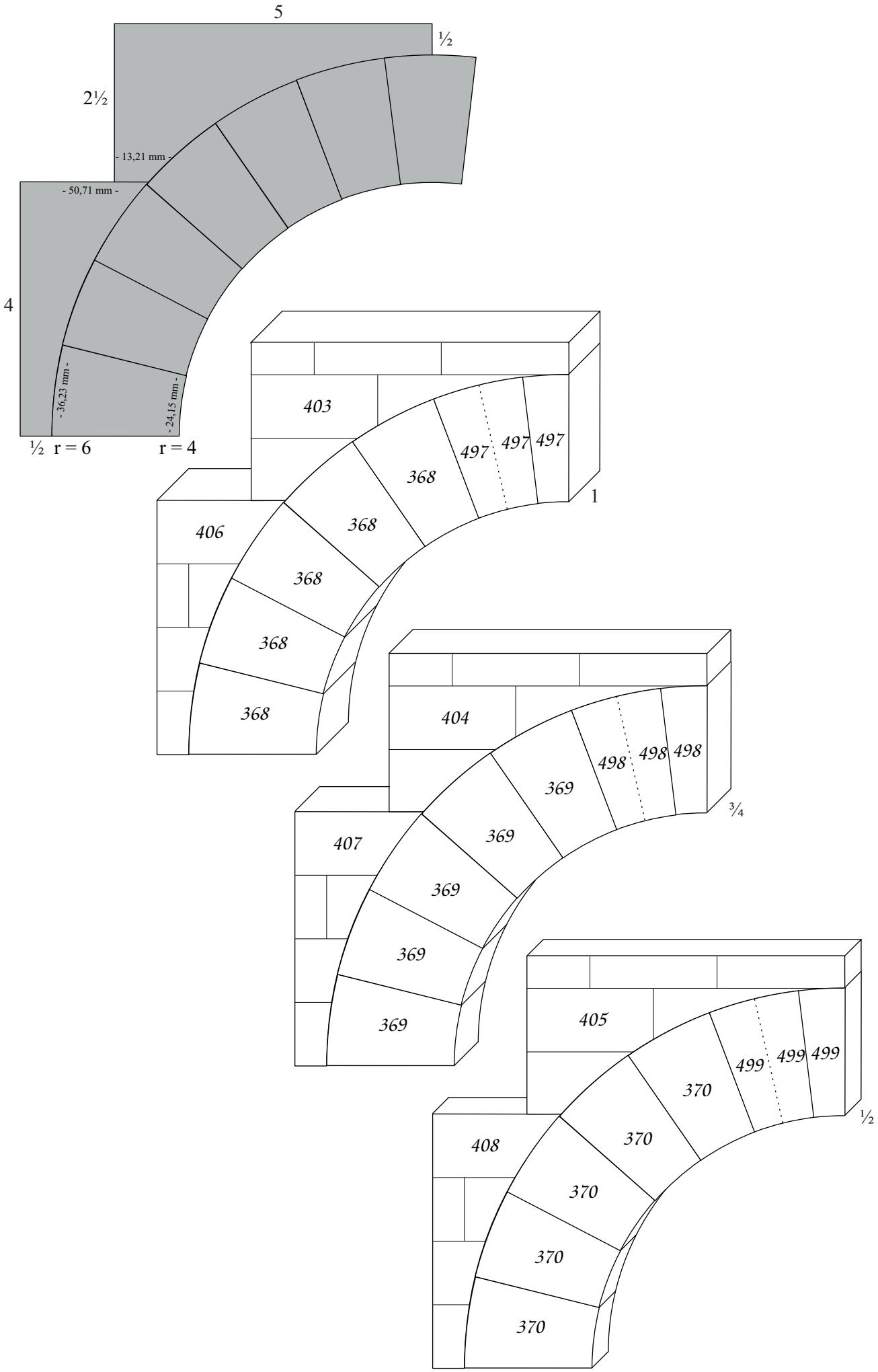

letzte Änderung: 3. Juni 2013

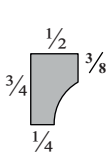

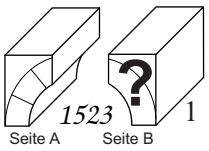

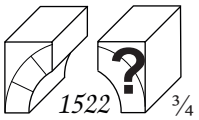

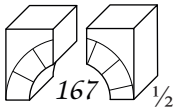

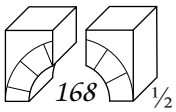

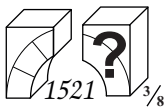

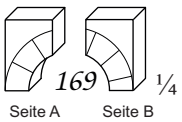

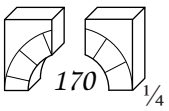

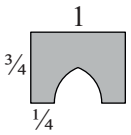

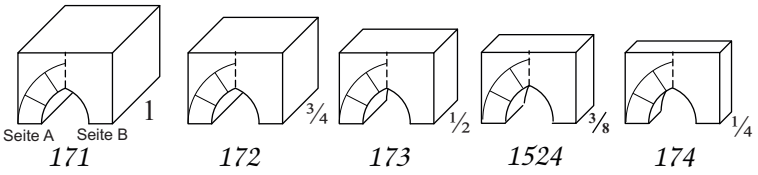

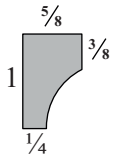

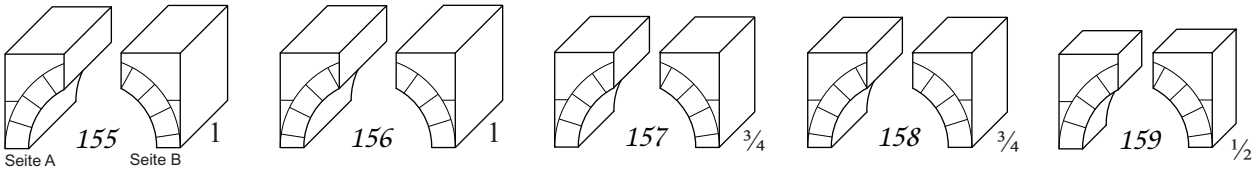

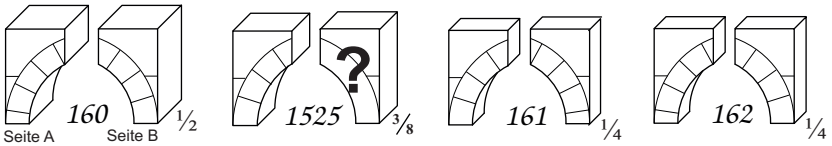

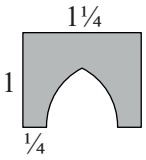

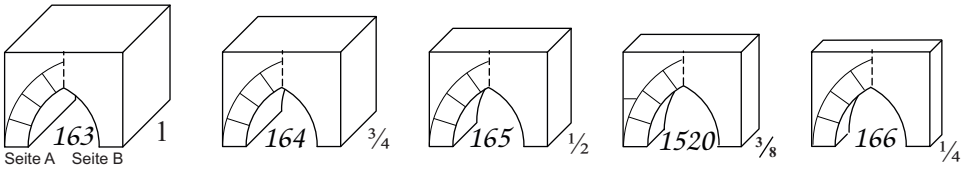

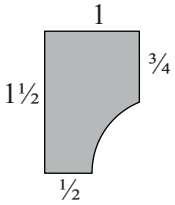

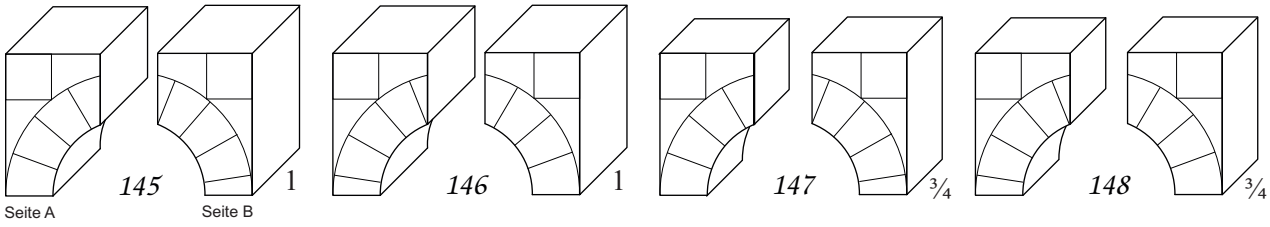

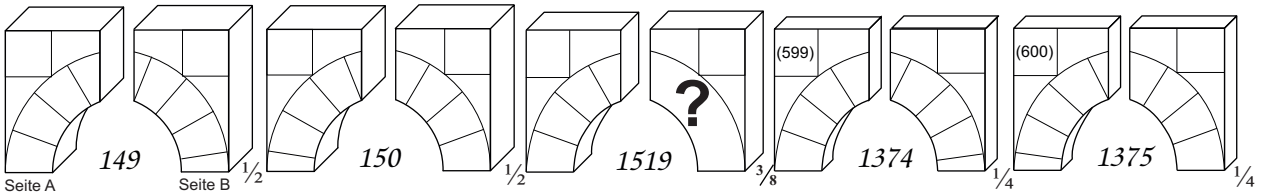

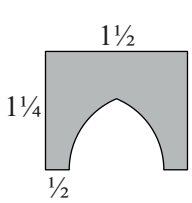

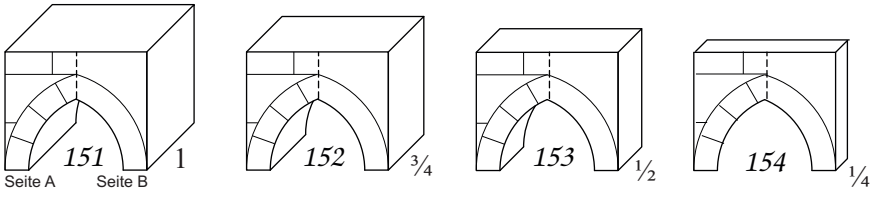

letzte Änderung: 7. Juni 2013

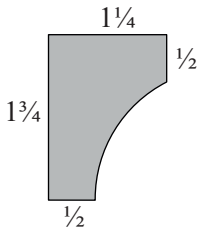
1¼
½
1¾
½

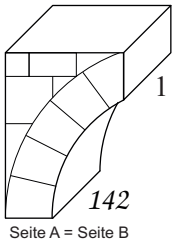
1
142
Seite A = Seite B

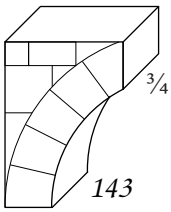
¾
143

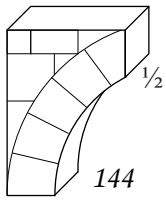
½
144

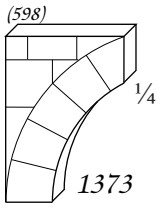
(598)
¼
1373

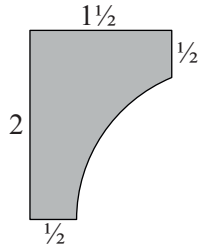
1½
½
2
½

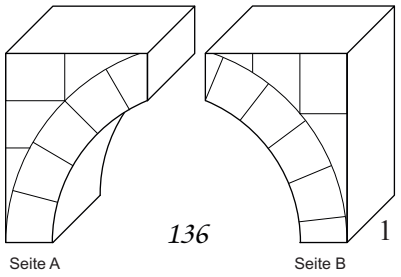
136
Seite A
1
Seite B

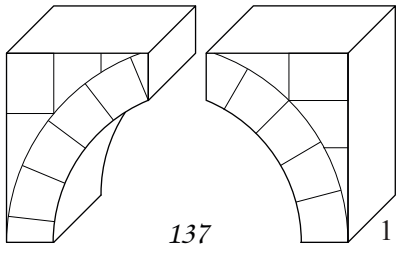
137
1

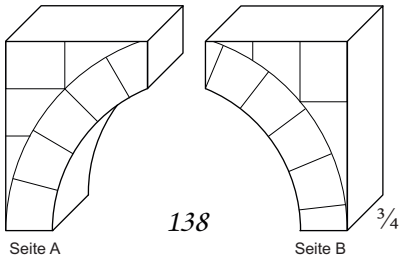
138
Seite A
¾
Seite B

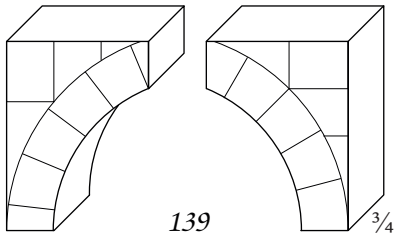
139
¾

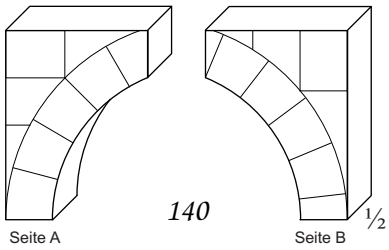
140
Seite A
½
Seite B

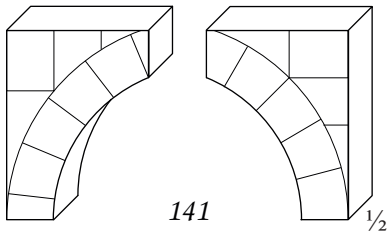
141
½

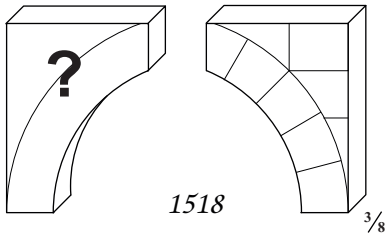
?
1518
⅜

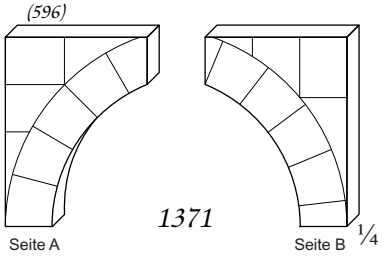
(596)
1371
Seite A
¼
Seite B

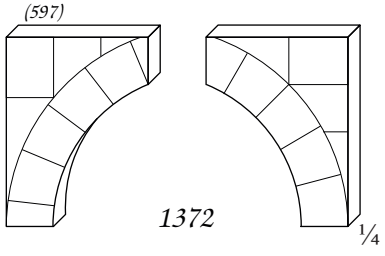
(597)
1372
¼

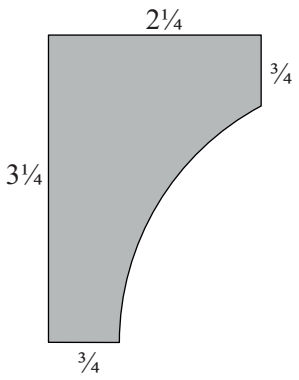
2¼
¾
3¼
¾

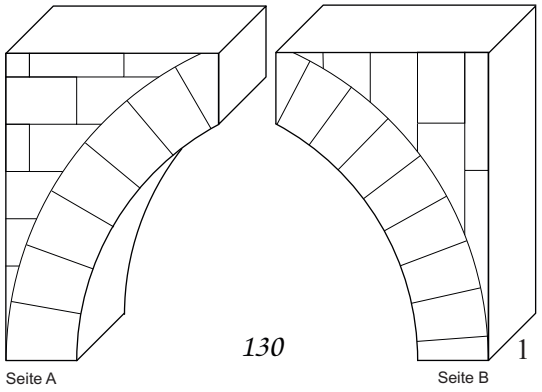
130
Seite A
Seite B
1

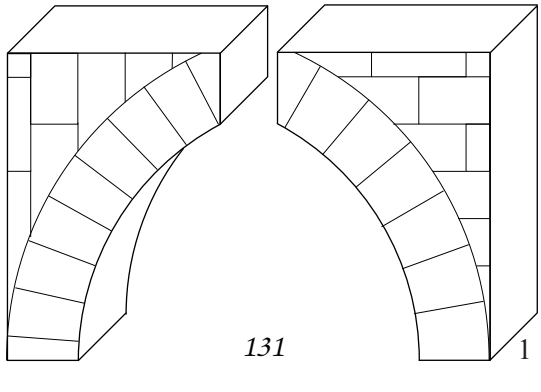
131
1

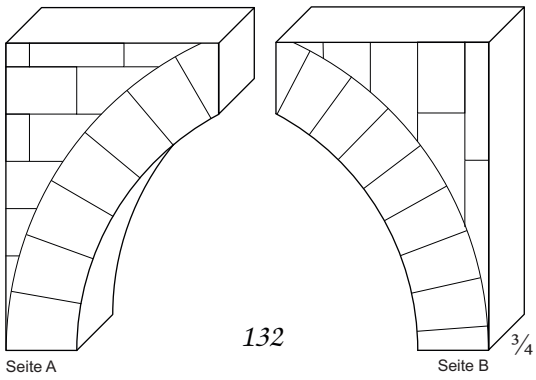
132
Seite A
Seite B
¾

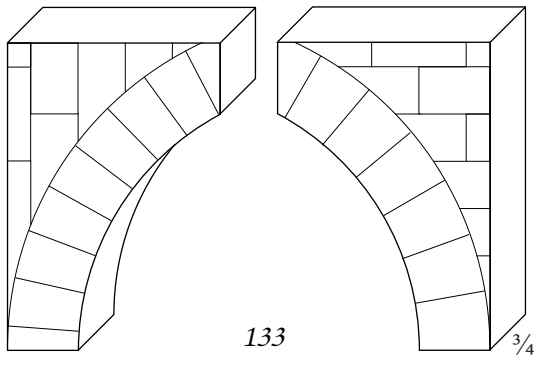
133
¾

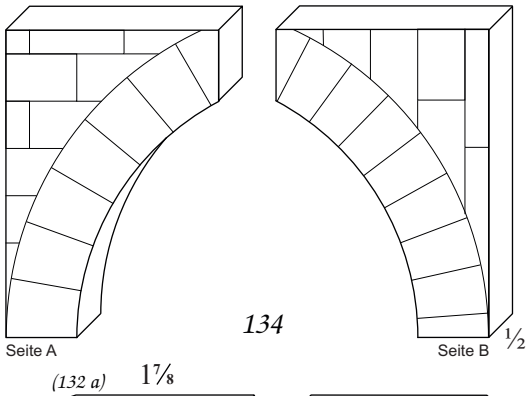
134
Seite A
Seite B
½

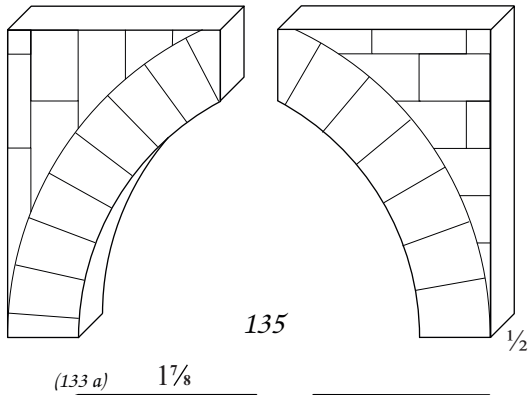
135
½

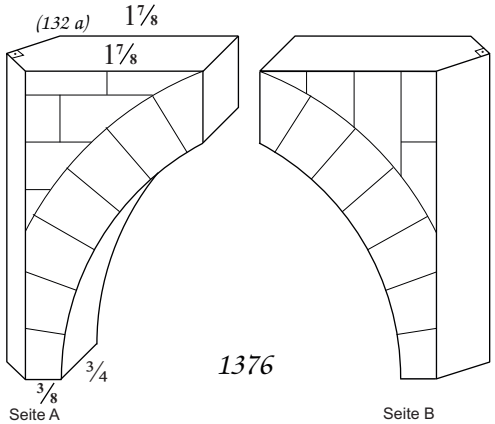
(132 a)
1⅞
1⅞
¾
⅜
Seite A
1376
Seite B

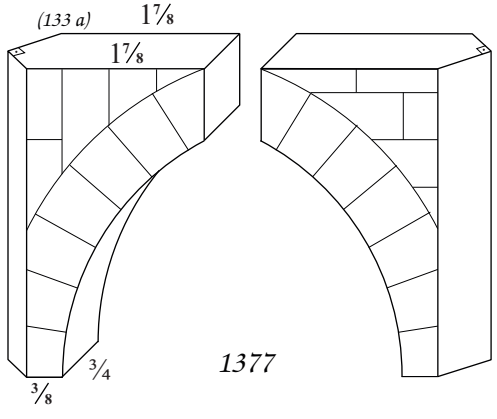
(133 a)
1⅞
1⅞
¾
⅜
1377

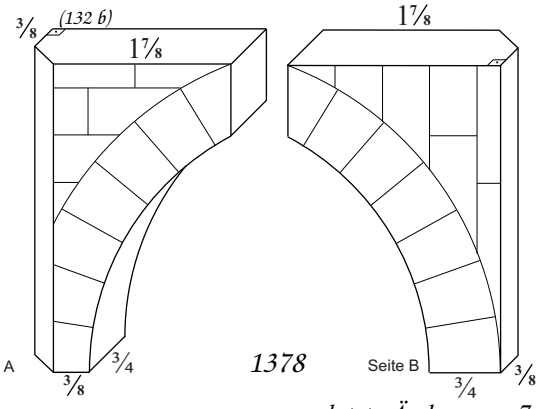
⅜
(132 b)
1⅞
1⅞
Seite A
¾
⅜
1378
Seite B
¾
⅜

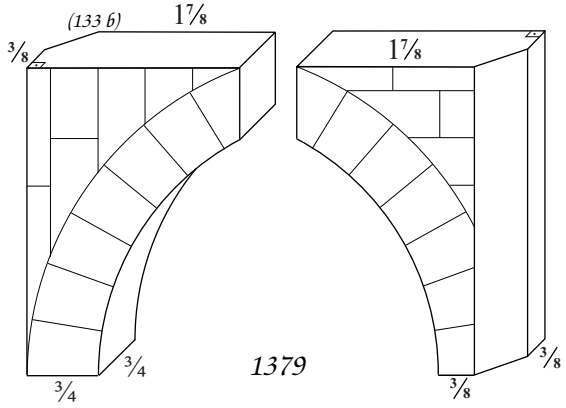
⅜
(133 b)
1⅞
1⅞
¾
¾
1379
⅜
⅜

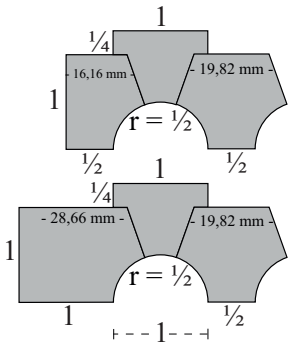
1
¼
16,16 mm
19,82 mm
r = ½
½
½
1
1
¼
28,66 mm
19,82 mm
r = ½
1
½
1

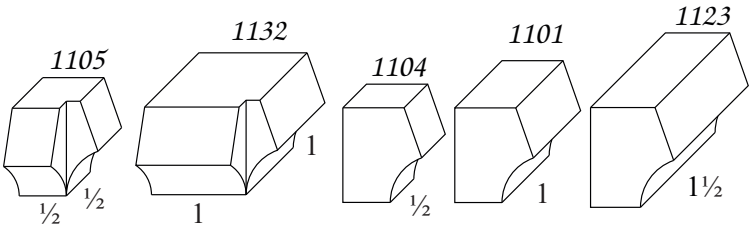
1105
1132
1104
1101
1123
1
½
½
1
1
½
1
1½

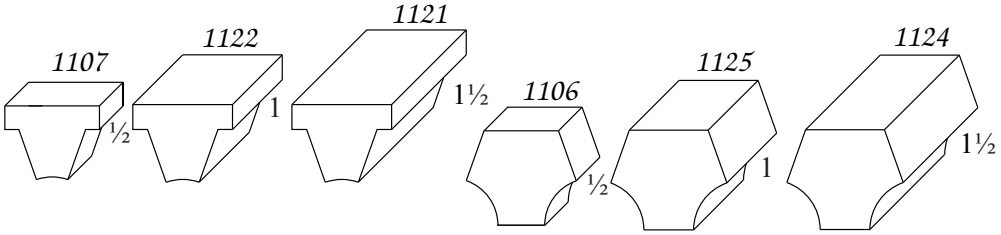
1107
1122
1121
1124
1106
1125
½
1
1½
½
1
1½

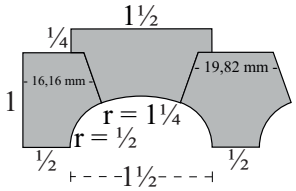
1½
¼
16,16 mm
19,82 mm
1
r = 1¼
r = ½
½
½
1½

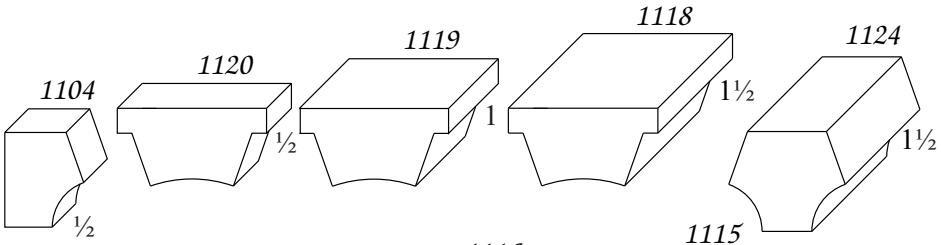
1104
1120
1119
1118
1124
½
½
1
1½
1½

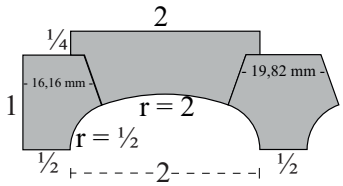
2
¼
16,16 mm
19,82 mm
1
r = 2
r = ½
½
½
2

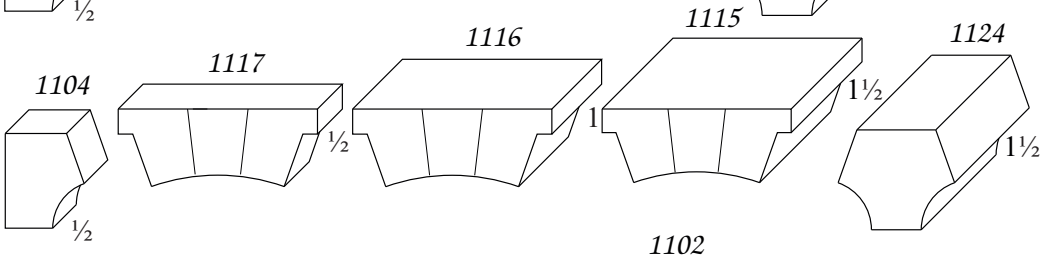
1104
1117
1116
1115
1124
½
½
1
1½
1½

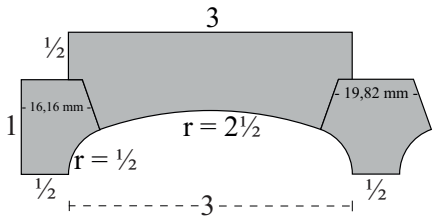
3
½
16,16 mm
19,82 mm
1
r = 2½
r = ½
½
½
3

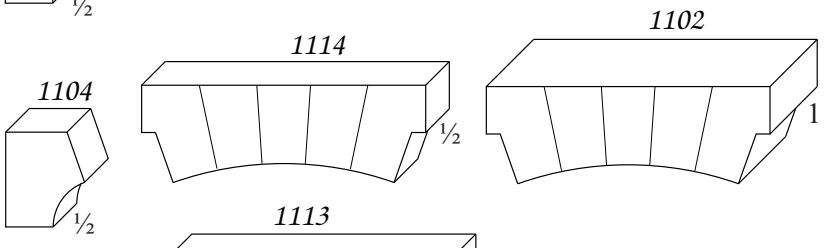
1104
1114
1102
½
½
1

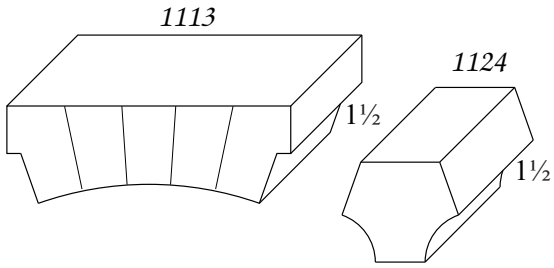
1113
1124
1½
1½

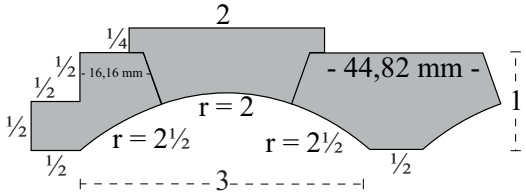
2
¼
½
16,16 mm
- 44,82 mm -
½
1
r = 2
r = 2½
r = 2½
½
½
3

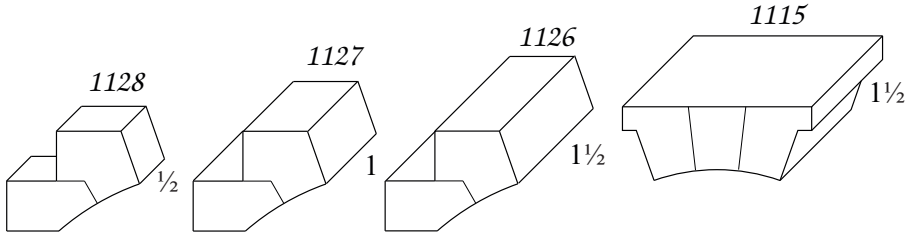
1128
1127
1126
1115
½
1
1½
1½

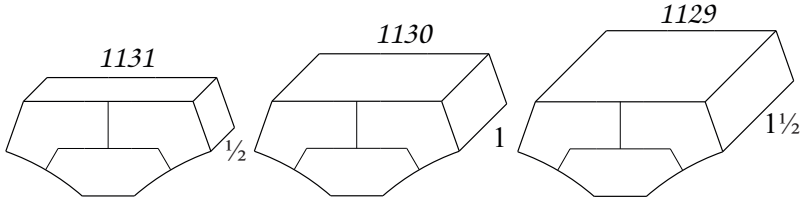
1131
1130
1129
½
1
1½

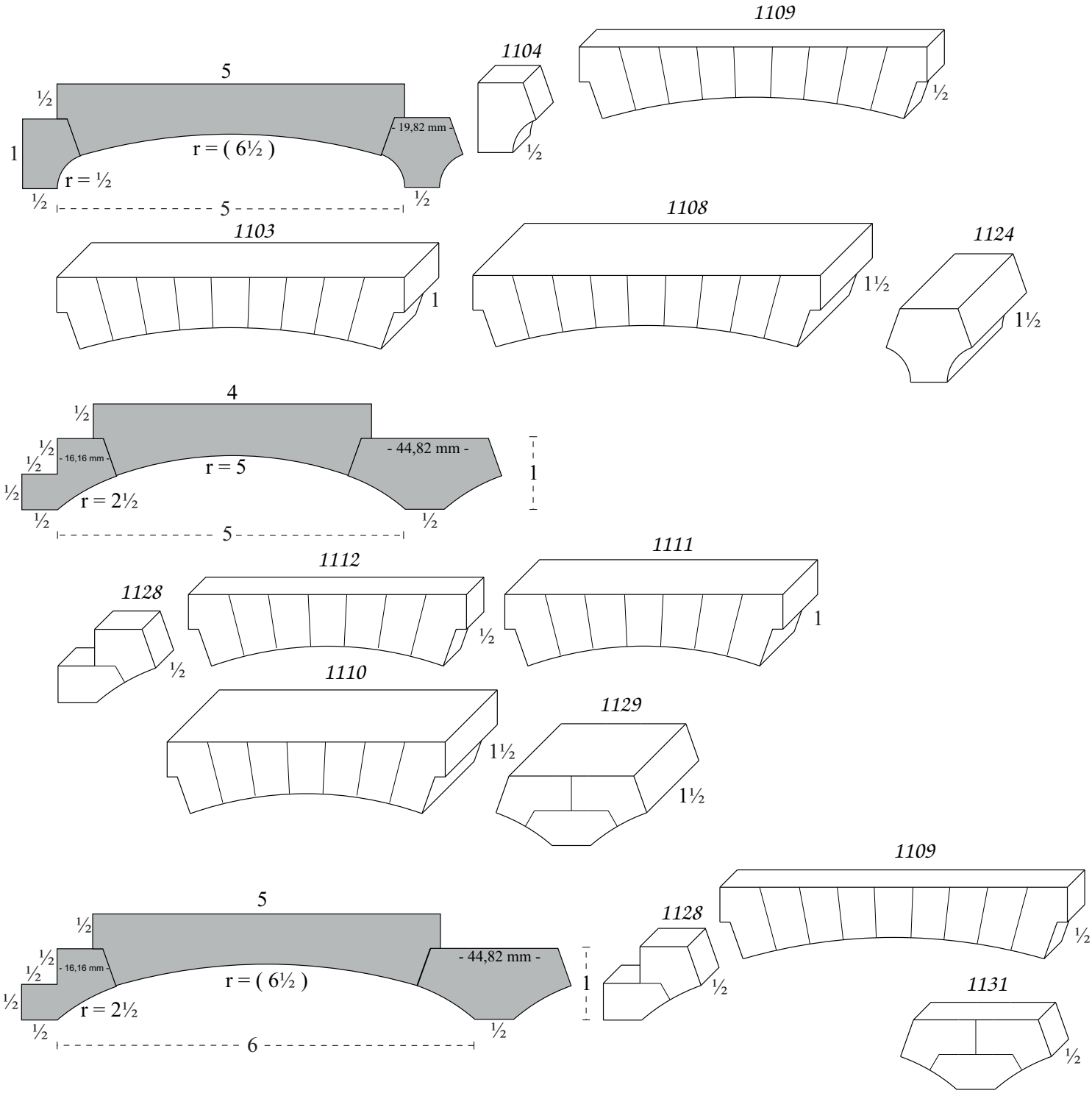
1109
1104
5
½
- 19,82 mm -
1
r = (6½)
r = ½
½
5
½
1103
1108
1124
1
1½
1½
4
½
½
½
- 16,16 mm -
- 44,82 mm -
r = 5
r = 2½
1
5
1111
1112
1128
1
½
½
1110
1129
1½
1½
1109
5
1128
½
½
½
- 16,16 mm -
- 44,82 mm -
r = (6½)
1
r = 2½
½
6
½
1131
½

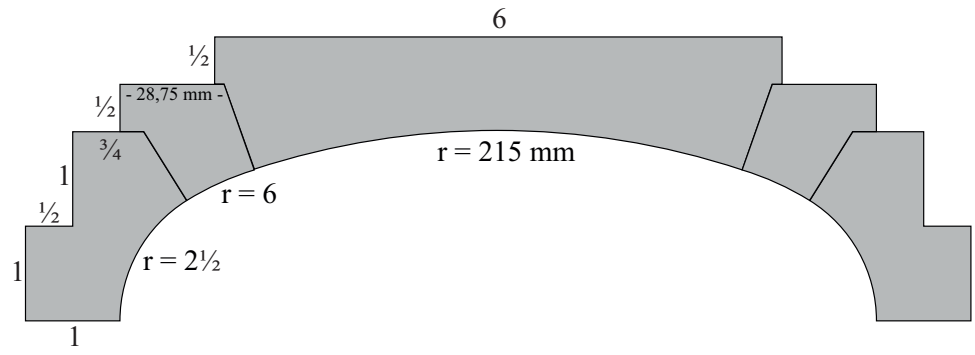
6
½
½
- 28,75 mm -
¾
1
½
1
r = 215 mm
r = 6
r = 2½
1

8

1153
½
1152
1
1151
1½
1150
½
1149
1
1148
1½

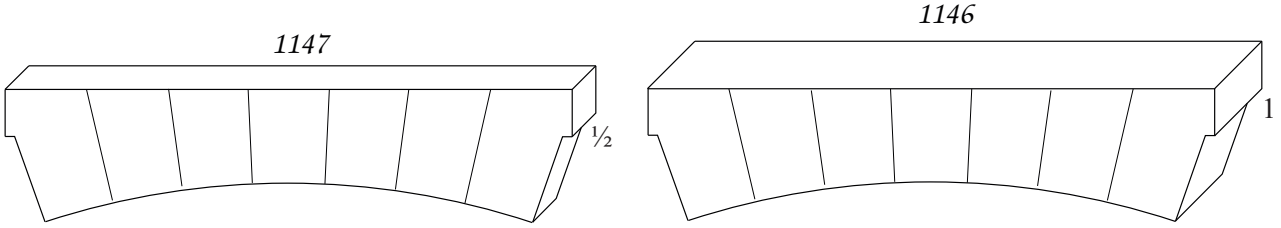
1147
½
1146
1

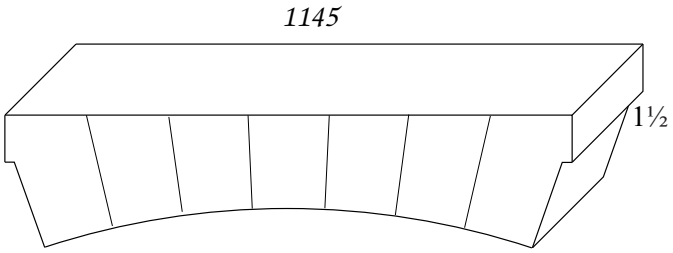
1145
1½

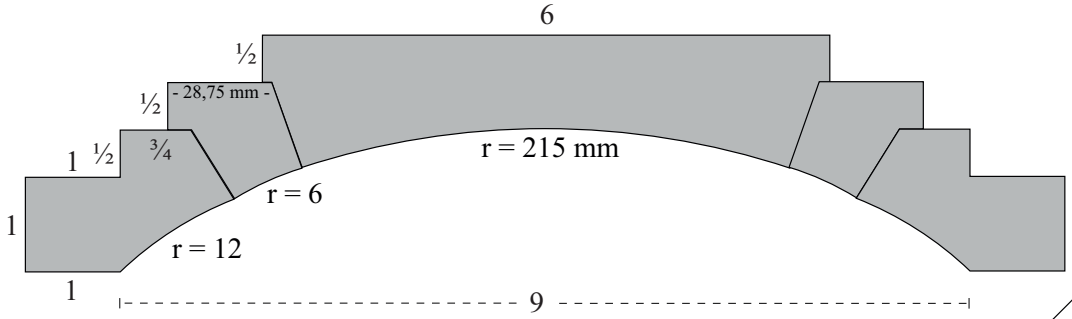
6
½
½
- 28,75 mm -
1
½
¾
r = 215 mm
r = 6
1
r = 12
1

9

1156
½
1155
1
1154
1½
1148
1½
1145
1½

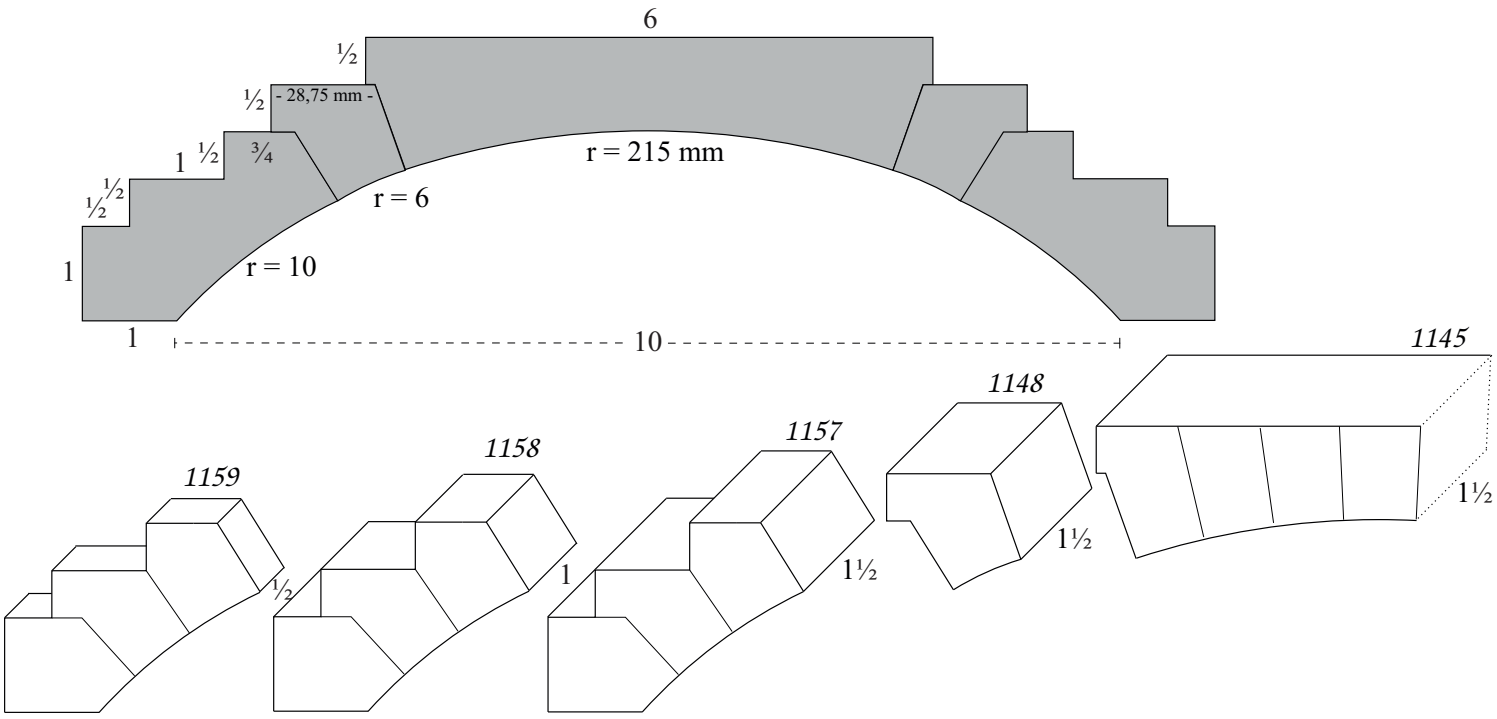
6
½
½
- 28,75 mm -
1
½
¾
½
½
r = 215 mm
r = 6
r = 10
1
1
10
1145
1148
1157
1158
1159
1½
1½
1
½

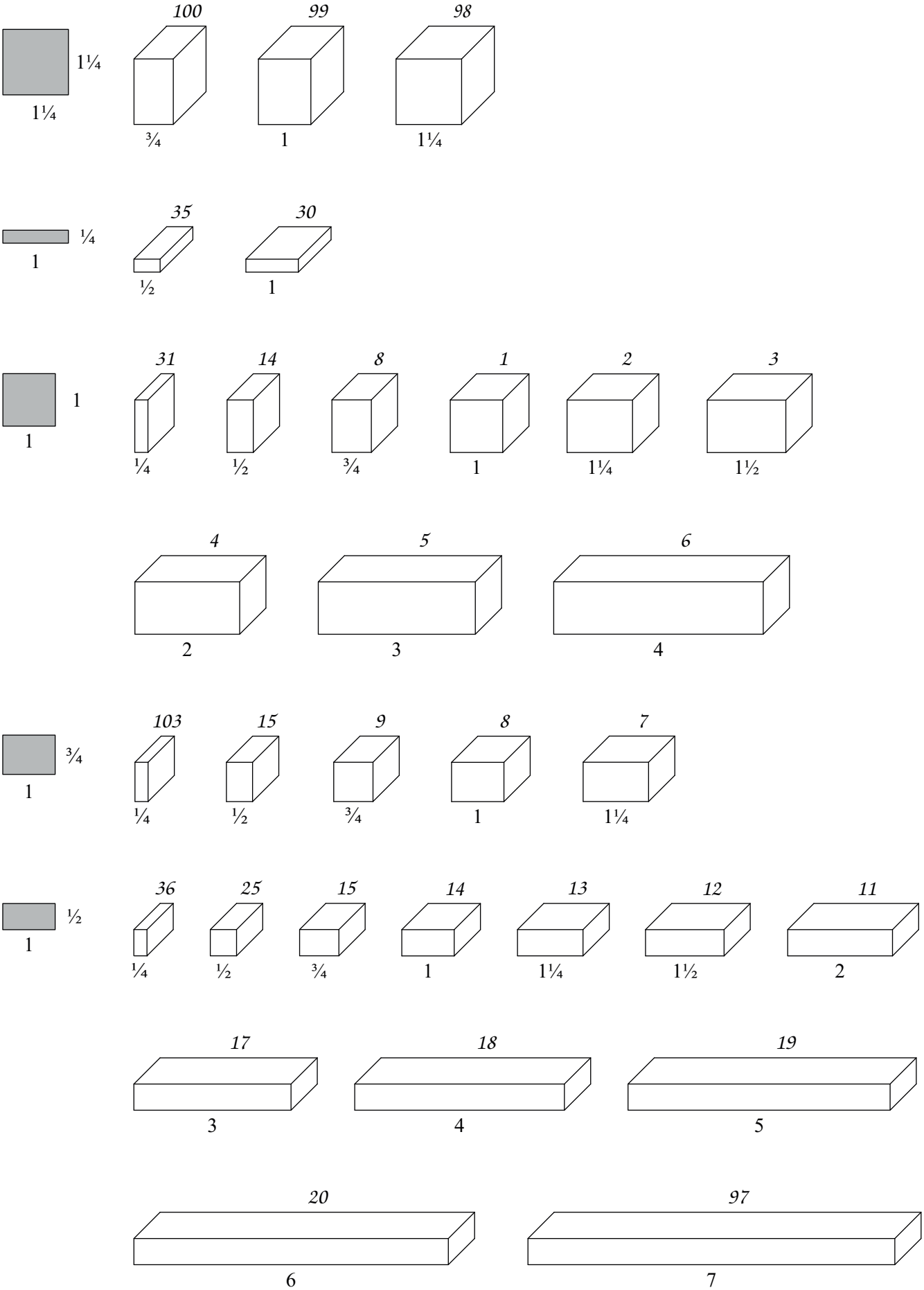
1¼
1¼
100
¾
99
1
98
1¼
¼
1
35
½
30
1
1
1
31
¼
14
½
8
¾
1
1
2
1¼
3
1½
4
2
5
3
6
4
¾
1
103
¼
15
½
9
¾
8
1
7
1¼
½
1
36
¼
25
½
15
¾
14
1
13
1¼
12
1½
11
2
17
3
18
4
19
5
20
6
97
7

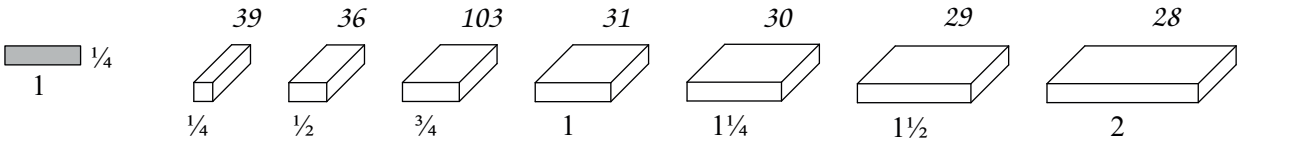
¼
1
39
¼
36
½
103
¾
31
1
30
1¼
29
1½
28
2

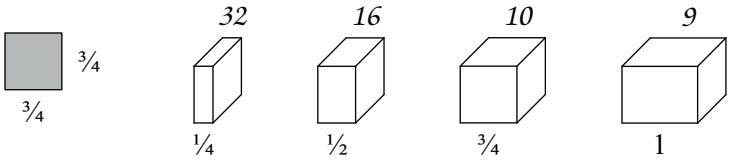
¾
¾
32
¼
16
½
10
¾
9
1

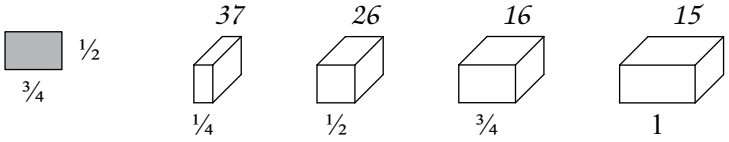
½
¾
37
¼
26
½
16
¾
15
1

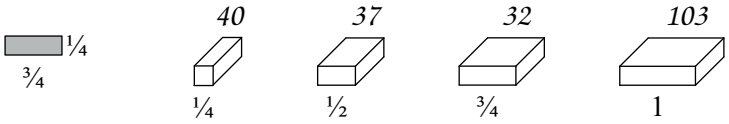
¼
¾
40
¼
37
½
32
¾
103
1

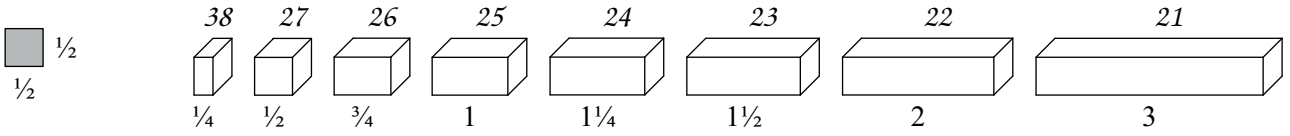
½
½
38
¼
27
½
26
¾
25
1
24
1¼
23
1½
22
2
21
3

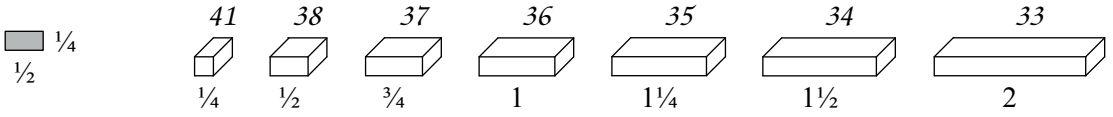
¼
½
41
¼
38
½
37
¾
36
1
35
1¼
34
1½
33
2

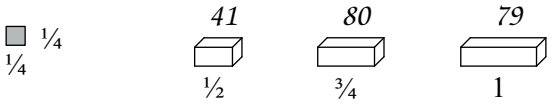
¼
¼
41
½
80
¾
79
1

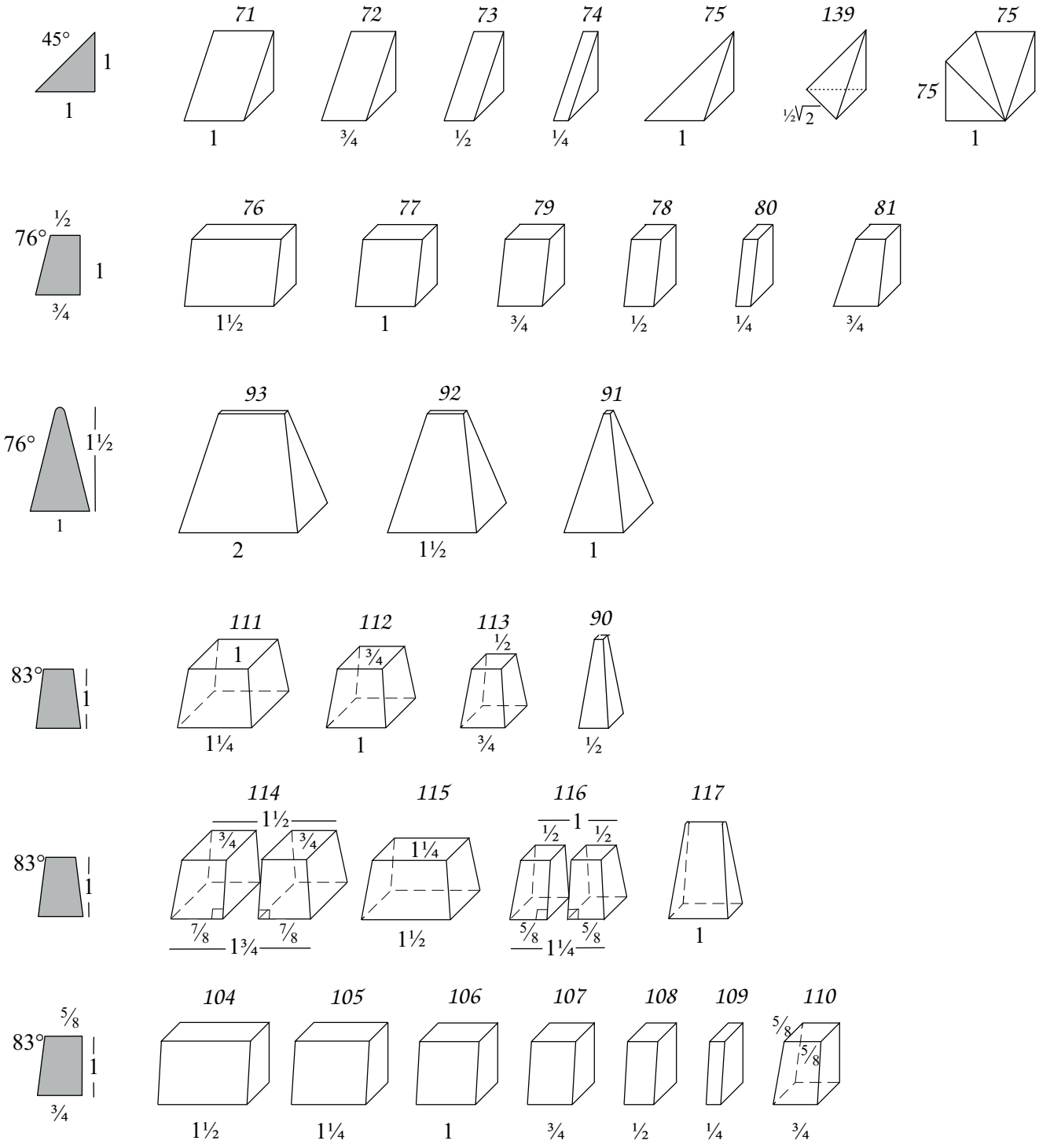
45°
1
1
71
1
72
¾
73
½
74
¼
75
1
139
½√2
75
75
1
½
76°
1
¾
76
1½
77
1
79
¾
78
½
80
¼
81
¾
76°
1½
1
93
2
92
1½
91
1
83°
1
111
1
1¼
112
¾
1
113
½
¾
90
½
83°
1
114
1½
¾
¾
⅞
1¾
⅞
115
1¼
1½
116
1
½
½
⅝
1¼
⅝
117
1
83°
1
¾
104
1½
105
1¼
106
1
107
¾
108
½
109
¼
110
⅝
⅝
¾
⅝
1
¾

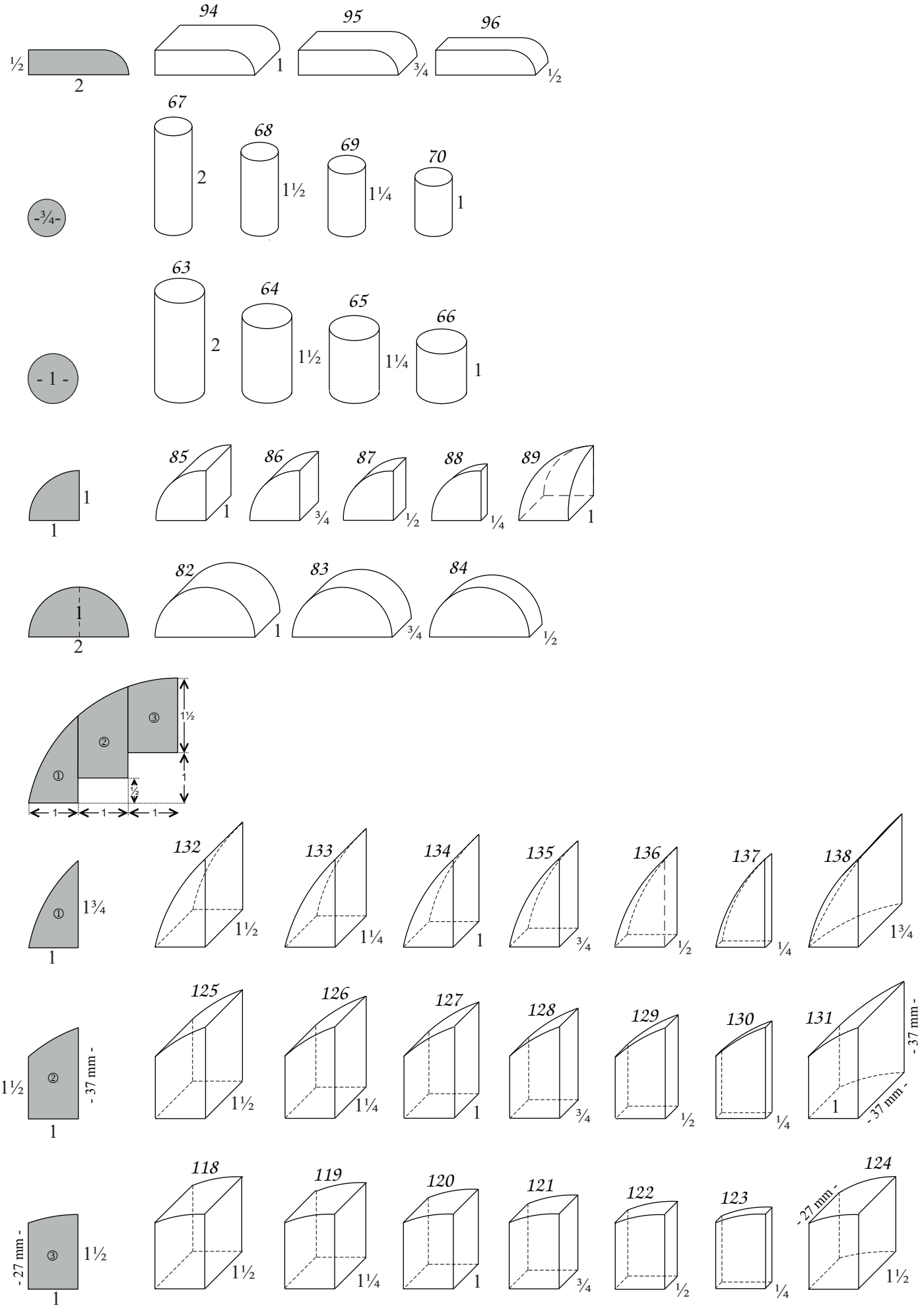

letzte Änderung: 10. Juni 2013

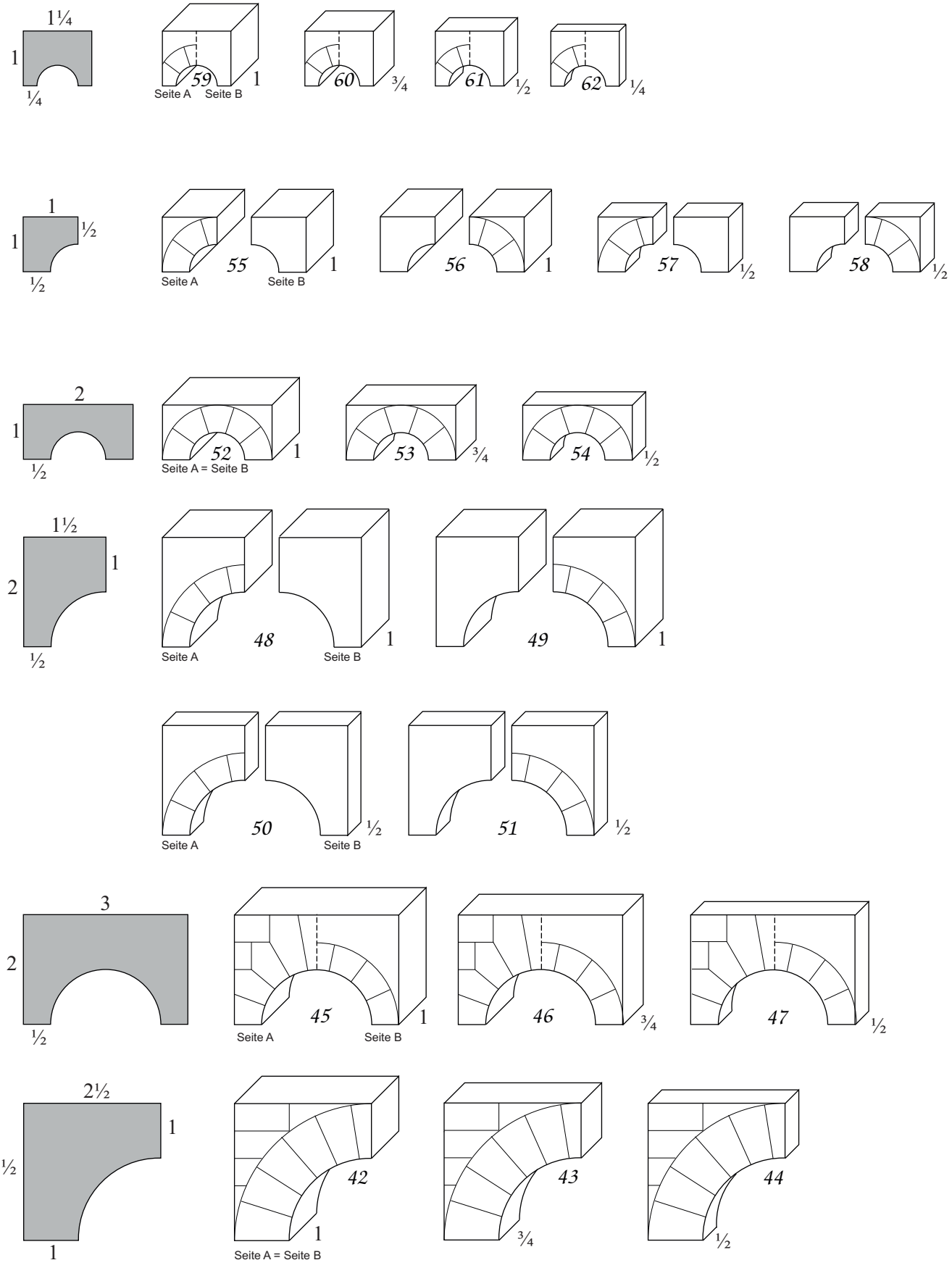
1¼
1
¼
59
Seite A
Seite B
1
60
¾
61
½
62
¼
1
1
½
½
55
Seite A
Seite B
1
56
1
57
½
58
½
2
1
½
52
Seite A = Seite B
1
53
¾
54
½
1½
2
1
½
48
Seite A
Seite B
1
49
1
50
Seite A
Seite B
½
51
½
3
2
½
45
Seite A
Seite B
1
46
¾
47
½
2½
2½
1
1
42
1
Seite A = Seite B
43
¾
44
½

Diese Seite ist reserviert für
Ergänzungen.

AF:	NF:
1	15
2	17
3	19
4	38
5	28
6	29
7	31
8	32
9	34
10	6
11	22
12	5
13	21
14	4
15	3
16	1
17	337
18	339
19	95
20	101
21	113
22	114
23	98
24	108
25	175
26	181
27	188
28	179
29	288
30	293
31	284
32	212
33	265
34	-
35	259
36	260
37	262
38	264
39	266
40	267
41	269
42	270
43	-
44	-
45	-
46	-
47	208
48	210
49	211
50	313
51	315
52	316
53	318
54	320
55	58
56	66
57	60
58	67
59	62
60	69

AF:	NF:
61	70
62	72
63	79
64	80
65	81
66	86
67	88
68	89
69	329
70	328
71	327
72	366
73	368
74	379
75	381
76	389
77	390
78	367
79	103
80	110
81	105
82	107
83	124
84	126
85	215
86	216
87	97
88	100
89	319
90	2
91	18
92	61
93	196
94	198
95	224
96	222
97	220
98	218
99	289
100	12
101	13
102	39
103	64
104	121
105	122
106	123
107	102
108	104
109	112
110	115
111	140
112	141
113	136
114	137
115	150
116	149
117	145
118	146
119	161
120	162

AF:	NF:
121	159
122	160
123	169
124	170
125	167
126	168
127	302
128	277
129	336
130	335
131	334
132	332
133	331
134	330
135	340
136	342
137	344
138	350
139	352
140	354
141	360
142	363
143	365
144	309
145	310
146	311
147	312
148	290
149	291
150	292
151	285
152	286
153	287
154	225
155	226
156	227
157	228
158	254
189	255
160	256
161	257
162	278
163	279
164	280
165	281
166	229
167	409
168	410
169	411
170	403
171	404
172	405
173	406
174	407
175	408
176	321
177	322
178	323
179	324
180	326

AF:	NF:
181	325
182	231
183	232
184	7
185	8
186	9
187	20
188	65
189	30
190	68
191	40
192	52
193	217
194	221
195	11
196	14
197	87
198	77
199	197
200	130
201	131
202	134
203	135
204	375
205	376
206	377
207	378
208	383
209	384
210	385
211	386
212	380
213	382
214	387
215	388
216	391
217	392
218	393
219	394
220	395
221	396
222	397
223	398
224	400
225	401
226	402
227	41
228	43
229	44
230	45
231	84
232	46
233	63
234	85
235	49
236	50
237	51
238	53
239	55
240	73

AF:	NF:
241	74
242	75
243	76
244	78
245	82
246	91
247	83
248	35
249	36
250	37
251	10
252	26
253	189
254	230
255	233
256	234
257	371
258	213
259	214
260	223
261	364
262	138
263	139
264	142
265	143
266	144
267	147
268	148
269	258
270	156
271	155
272	158
273	157
274	92
275	93
276	94
277	96
278	106
279	420
280	416
281	417
282	418
283	419
284	412
285	413
286	414
287	415
288	429
289	425
290	426
291	427
292	428
293	421
294	422
295	423
296	424
297	438
298	434
299	435
300	436

AF:	NF:
301	437
302	430
303	431
304	432
305	433
306	447
307	443
308	444
309	445
310	446
311	439
312	440
313	441
314	442
315	456
316	452
317	453
318	454
319	455
320	448
321	449
322	450
323	451
324	271
325	272
326	273
327	274
328	275
329	276
330	303
331	304
332	305
333	306
334	307
335	308
336	338
337	180
338	111
339	282
340	125
341	176
342	177
343	178
344	182
345	183
346	184
347	185
348	186
349	187
350	190
351	191
352	192
353	193
354	372
355	373
356	374
357	23
358	24
359	25

NF:	AF:
1	16
2	90
3	15
4	14
5	12
6	10
7	184
8	185
9	186
10	251
11	195
12	100
13	101
14	196
15	1
17	2
18	91
19	3
20	187
21	13
22	11
23	357
24	358
25	359
26	252
28	5
29	6
30	189
31	7
32	8
34	9
35	248
36	249
37	250
38	4
39	102
40	191
41	227
43	228
44	229
45	230
46	232
49	235
50	236
51	237
52	192
53	238
55	239
58	55
60	57
61	92
62	59
63	233
64	103
65	188
66	56
67	58
68	190
69	60

NF:	AF:
70	61
72	62
73	240
74	241
75	242
76	243
77	198
78	244
79	63
80	64
81	65
82	245
83	247
84	231
85	234
86	66
87	197
88	67
89	68
91	246
92	274
93	275
94	276
95	19
96	277
97	87
98	23
100	88
101	20
102	107
103	79
104	108
105	81
106	278
107	82
108	24
110	80
111	338
112	109
113	21
114	22
115	110
121	104
122	105
123	106
124	83
125	340
126	84
130	200
131	201
134	202
135	203
136	113
137	114
138	262
139	263
140	111
141	112
142	264

NF:	AF:
143	265
144	266
145	117
146	118
147	267
148	268
149	116
150	115
155	271
156	270
157	273
158	272
159	121
160	122
161	119
162	120
167	125
168	126
169	123
170	124
175	25
176	341
177	342
178	343
179	28
180	337
181	26
182	344
183	345
184	346
185	347
186	348
187	349
188	27
189	253
190	350
191	351
192	352
193	353
196	93
197	199
198	94
208	47
210	48
211	49
212	32
213	258
214	259
215	85
216	86
217	193
218	98
220	97
221	194
222	96
223	260
224	95
225	154
226	155

NF:	AF:
227	156
228	157
229	166
230	254
231	182
232	183
233	255
234	256
254	158
255	159
256	160
257	161
258	269
259	35
260	36
262	37
264	38
265	33
266	39
267	40
269	41
270	42
271	324
272	325
273	326
274	327
275	328
276	329
277	128
278	162
279	163
280	164
281	165
282	339
284	31
285	151
286	152
287	153
288	29
289	99
290	148
291	149
292	150
293	30
302	127
303	330
304	331
305	332
306	333
307	334
308	335
309	144
310	145
311	146
312	147
313	50
315	51
316	52
318	53

NF:	AF:
319	89
320	54
321	176
322	177
323	178
324	179
325	181
326	180
327	71
328	70
329	69
330	134
331	133
332	132
334	131
335	130
336	129
337	17
338	336
339	18
340	135
342	136
344	137
350	138
352	139
354	140
360	141
363	142
364	261
365	143
366	72
367	78
368	73
371	257
372	354
373	355
374	356
375	204
376	205
377	206
378	207
379	74
380	212
381	75
382	213
383	208
384	209
385	210
386	211
387	214
388	215
389	76
390	77
391	216
392	217
393	218
394	219
395	220
396	221

NF:	AF:
397	222
398	223
400	224
401	225
402	226
403	170
404	171
405	172
406	173
407	174
408	175
409	167
410	168
411	169
412	284
413	285
414	286
415	287
416	280
417	281
418	282
419	283
420	279
421	293
422	294
423	295
424	296
425	289
426	290
427	291
428	292
429	288
430	302
431	303
432	304
433	305
434	298
435	299
436	300
437	301
438	297
439	311
440	312
441	313
442	314
443	307
444	308
445	309
446	310
447	306
448	320
449	321
450	322
451	323
452	316
453	317
454	318
455	319
456	315

CVA	PAZ
1301	553
1302	552
1304	551
1305	558
1306	559
1307	554a
1308	555a
1309	601
1310	602
1311	581
1312	932
1313	934
1314	935
1315	574
1316	575
1317	930
1318	576
1319	931
1320	579
1321	578
1322	933
1323	936
1324	580
1326	573
1327	572
1328	565
1329	563
1330	562
1331	560
1332	937
1333	613
1334	652
1335	940
1336	938
1337	939
1339	941
1341	942
1342	943
1343	944
1344	918
1345	603
1346	604
1347	605
1348	606
1349	607
1350	608
1351	609
1352	610
1353	611

CVA	PAZ
1354	612
1356	84a
1357	85a
1358	589l
1359	589r
1360	590l
1361	590r
1362	591
1363	100L
1364	592
1365	593
1366	804
1367	594
1368	595
1369	594a
1370	595a
1371	596
1372	597
1373	598
1374	599
1375	600
1376	132a
1377	133a
1378	132b
1379	133b
1380	796
1381	797
1382	798
1383	799
1384	800
1385	801
1386	802
1387	803
1388	642
1389	643
1390	922
1391	644
1392	923
1393	645
1394	924
1395	646
1396	647
1397	870
1399	648
1400	649
1401	928
1402	925
1403	871
1404	927

CVA	PAZ
1405	856
1406	929
1407	926
1408	584
1409	585
1410	586
1411	587
1412	588
1413	857
1414	858
1415	859
1416	860
1417	861
1418	862
1419	863
1420	864
1421	865
1422	866
1423	867
1424	868
1425	916
1426	917
1431	946
1432	344a
1433	349a
1434	354a
1435	359a
1436	365a
1437	556
1438	557
1439	386a
1440	390a
1441	915
1442	650
1443	651
1445	582
1446	583
1448	921
1449	889a
1450	885a
1451	893b
1452	894a
1453	895a
1454	911
1455	912
1456	913
1457	914
1458	919
1459	920
1461	962c

PAZ	CVA
84a	1356
85a	1357
100L	1363
132a	1376
132b	1378
133a	1377
133b	1379
344a	1432
349a	1433
354a	1434
359a	1435
365a	1436
386a	1439
390a	1440
551	1304
552	1302
553	1301
554a	1307
555a	1308
556	1437
557	1438
558	1305
559	1306
560	1331
562	1330
563	1329
565	1328
572	1327
573	1326
574	1315
575	1316
576	1318
578	1321
579	1320
580	1324
581	1311
582	1445
583	1446
584	1408
585	1409
586	1410
587	1411
588	1412
589l	1358
589r	1359
590l	1360
590r	1361
591	1362
592	1364
593	1365

PAZ	CVA
594	1367
594a	1369
595	1368
595a	1370
596	1371
597	1372
598	1373
599	1374
600	1375
601	1309
602	1310
603	1345
604	1346
605	1347
606	1348
607	1349
608	1350
609	1351
610	1352
611	1353
612	1354
613	1333
642	1388
643	1389
644	1391
645	1393
646	1395
647	1396
648	1399
649	1400
650	1442
651	1443
652	1334
796	1380
797	1381
798	1382
799	1383
800	1384
801	1385
802	1386
803	1387
804	1366
856	1405
857	1413
858	1414
859	1415
860	1416
861	1417
862	1418
863	1419

PAZ	CVA
864	1420
865	1421
866	1422
867	1423
868	1424
870	1397
871	1403
885a	1450
889a	1449
893b	1451
894a	1452
895a	1453
911	1454
912	1455
913	1456
914	1457
915	1441
916	1425
917	1426
918	1344
919	1458
920	1459
921	1448
922	1390
923	1392
924	1394
925	1402
926	1407
927	1404
928	1401
929	1406
930	1317
931	1319
932	1312
933	1322
934	1313
935	1314
936	1323
937	1332
938	1336
939	1337
940	1335
941	1339
942	1341
943	1342
944	1343
946	1431
962c	1461

AF:	NF:
1	11
2	12
3	14
4	25
5	36
6	5
7	4
8	3
9	1
10	42
11	48
12	55
13	57
14	45
15	52
16	63
17	91
18	71
19	73
20	82
21	84

AF:	NF:
22	18
23	44
24	56
25	51
26	50
27	58
28	54
29	49
30	47
31	93
32	75
33	81
34	76
35	77
36	78
37	80
38	17
39	66
40	6
41	15
42	26

AF:	NF:
43	27
44	23
45	22
46	96
47	94
48	70
49	85
50	87
51	88
52	28
53	29
54	31
55	33
56	34
57	37
58	38
59	39
60	40
61	41
62	74
63	21

AF:	NF:
64	2
65	7
66	13
67	30
68	9
69	10
70	16
71	32
72	59
73	60
74	61
75	62
76	92
77	90
78	89
79	20
80	97

NF:	AF:
1	9
2	64
3	8
4	7
5	6
6	40
7	65
8	-
9	68
10	69
11	1
12	2
13	66
14	3
15	41
16	70
17	38
18	22
19	-
20	79
21	63
22	45
23	44
24	-
25	4

NF:	AF:
26	42
27	43
28	52
29	53
30	67
31	54
32	71
33	55
34	56
35	-
36	5
37	57
38	58
39	59
40	60
41	61
42	10
43	-
44	23
45	14
46	-
47	30
48	11
49	29
50	26

NF:	AF:
51	25
52	15
53	-
54	28
55	12
56	24
57	13
58	27
59	72
60	73
61	74
62	75
63	16
64	-
65	-
66	39
67	-
68	-
69	-
70	48
71	18
72	-
73	19
74	62
75	32

NF:	AF:
76	34
77	35
78	36
79	-
80	37
81	33
82	20
83	-
84	21
85	49
86	-
87	50
88	51
89	78
90	77
91	17
92	76
93	31
94	47
98	-
96	46
97	80

KK-NF	GK-NF	Bem
1	1	
2	2	
3	3	
4	4	
5	5	
6	6	
7	516	
8	10	
9	12	
10	13	
11	15	
12	17	
13	18	
14	19	
15	38	
16	39	
17	21	
18	22	
19	23	
20	24	
21	26	
22	28	
23	29	
24	30	
25	31	
26	32	
27	34	
28	58	
29	60	
30	61	
31	62	
32	64	
33	66	
34	67	
35	68	
36	69	
37	70	
38	72	
39	79	
40	80	
41	81	
42	95	
43	96	
44	97	
45	98	
46	99	
47	100	
48	101	
49	102	
50	103	

KK-NF	GK-NF	Bem
51	104	
52	108	
53	109	
54	110	
55	112	
56	113	
57	114	
58	115	
59	120	
60	121	
61	122	
62	123	
63	179	
64	180	
65		
66	181	
67	185	
68	186	
69	187	
70	188	
71	208	
72	209	
73	210	
74	211	
75	212	
76	259	
77	260	
78	262	
79	261	
80	264	
81	265	
82	313	
83	314	
84	315	
85	316	
86	317	
87	318	
88	319	
89	320	
90	293	1
91	288	2
92	286	2
93	284	2
94	337	
95	338	
96	339	
97	25	
98	7	
99	8	
100	9	

KK-NF	GK-NF	Bem
101	20	
102	65	
103	63	
113	302	
116	300	
117	291	1
139	489	
140	490	

Bemerkungen

1 35 statt 37,5 mm hoch

2 42,5 statt 37,5 mm hoch

Diese Seite ist reserviert für
Ergänzungen.

Gotische Bogen / Bananensteine

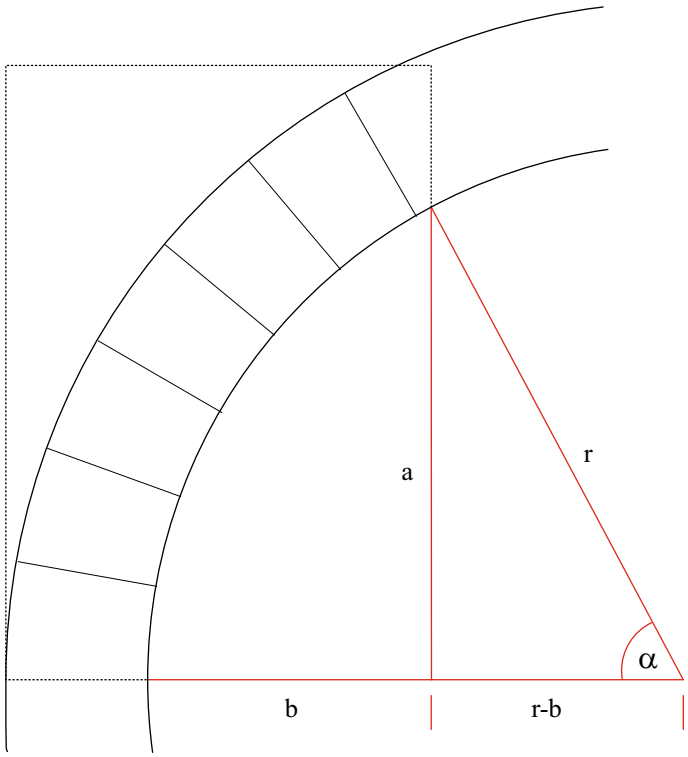

Pythagoras:

$$a^2 + (r-b)^2 = r^2$$

$$r = \frac{(a^2+b^2)}{2\times b}$$

$$\tan\alpha = \frac{a}{r-b}$$

$$\tan\alpha = \frac{2\times a\times b}{a^2-b^2}$$

$$\alpha = \arctan\frac{2\times a\times b}{a^2-b^2}$$

n = Anzahl der Bogenstriche auf Vorder- und Rückseite

α_i = *Winkel zum i-ten Bogenstrich*

Vorderseite $\alpha_i = \frac{\alpha\times 2i}{n}$

Rückseite $\alpha_i = \frac{\alpha\times(2i-1)}{n}$

962-964

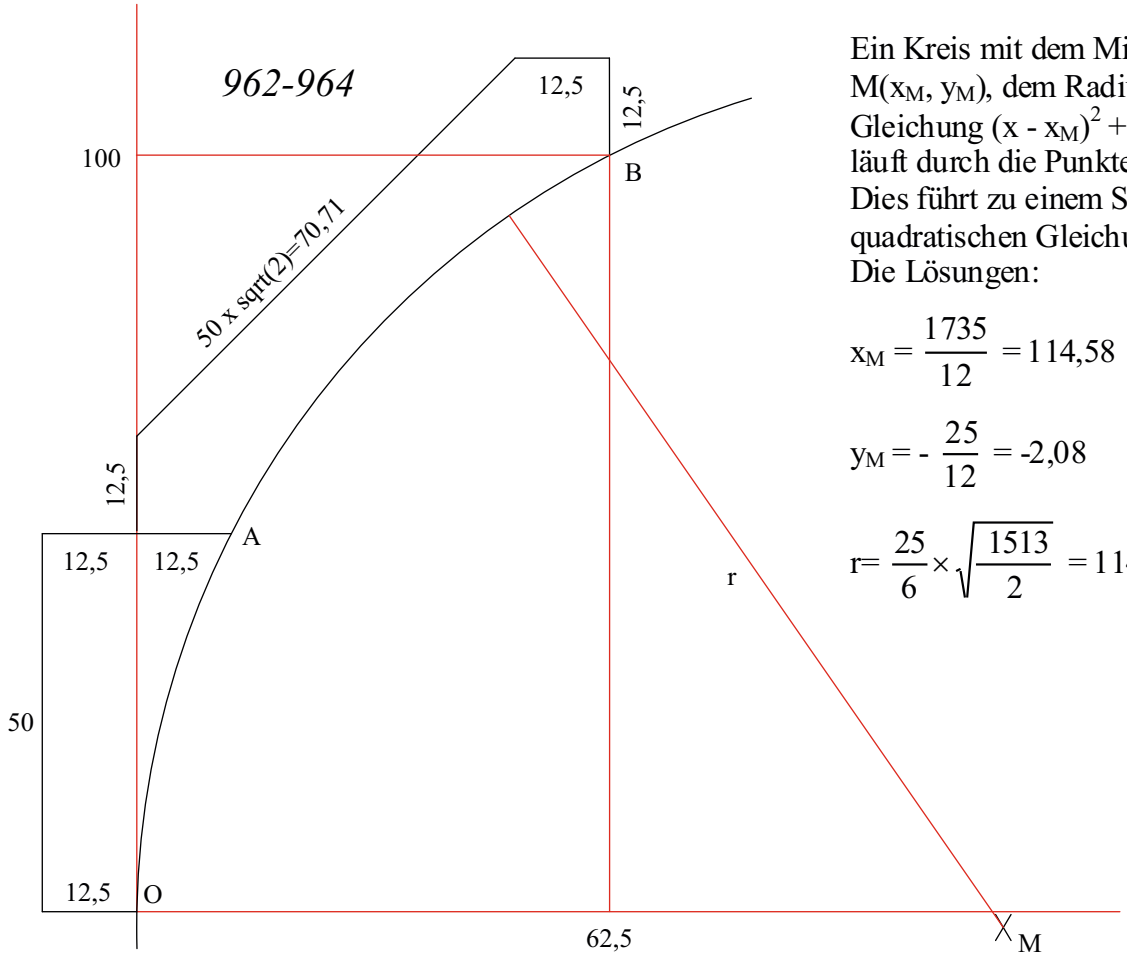

Ein Kreis mit dem Mittelpunkt $M(x_M, y_M)$, dem Radius r und der Gleichung $(x - x_M)^2 + (y - y_M)^2 = r^2$ läuft durch die Punkte O, A und B. Dies führt zu einem System von drei quadratischen Gleichungen.
Die Lösungen:

$$x_M = \frac{1735}{12} = 114{,}58$$

$$y_M = -\frac{25}{12} = -2{,}08$$

$$r = \frac{25}{6}\times\sqrt{\frac{1513}{2}} = 114{,}60$$

Es gilt für jedes regelmäßiges Vieleck:
mit

a	Seitenlänge
r	Inkreisradius
d	Inkreisdurchmesser d= 2r
R	Umkreisradius
D	Umkreisdurchmesser D = 2R

$a = D \sin \alpha = d \tan \alpha$
$D = a / \sin \alpha$
$d = a / \tan \alpha$

Speziell im regelmäßigen Achteck ist:

$\alpha = 22{,}5°$
$\tan \alpha = 0{,}4142$
$\sin \alpha = 0{,}3827$
$\cos \alpha = 0{,}9239$

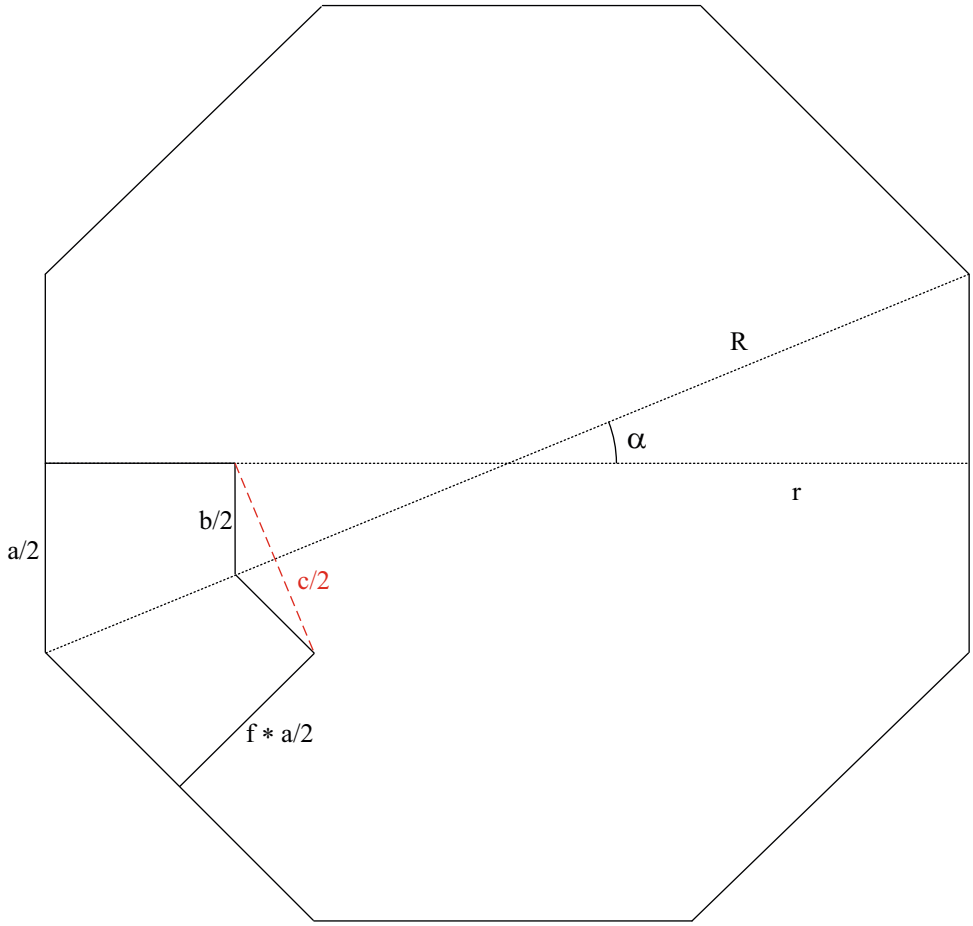

Für die **Achtecksteine** gilt:
$b = a (1 - f * \tan \alpha)$
$c = a (\cos \alpha - f * \sin \alpha)$

a/2 in mm	f	b/2 in mm	c in mm	GKNF - Nr
25	1	14,64	-	340-344
18,75	4/3	8,39	-	345-349
15,63	8/5	5,37	-	1498
12,5	2	2,14	3,96	350-354
12,5	1	7,32	-	355-359
6,25	2	1,07	1,98	360-365

Kuppelsteine (Kleinkaliber 118 – 138)

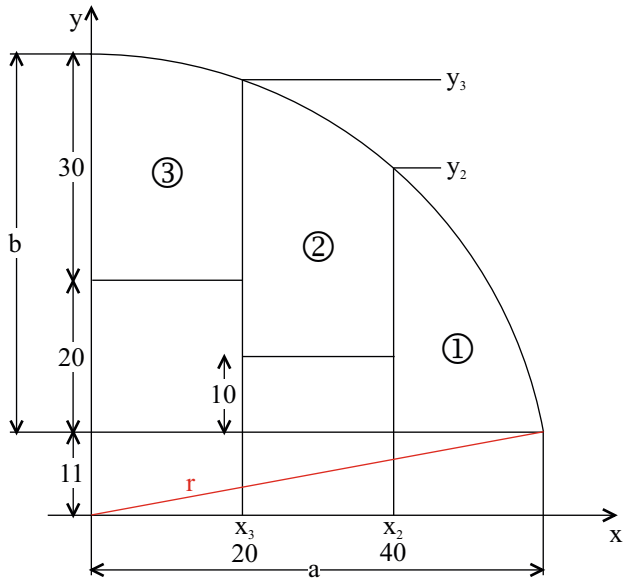

Die drei Steine ergeben einen Spitzbogen (Seite 0-41), der um 90° nach rechts gedreht ist.

Es gilt

$$a^2 + (r-b)^2 = r^2 \quad \Rightarrow \quad r = \frac{a^2+b^2}{2b} = 61 \text{ mm} \quad \text{und} \quad r - b = 11 \text{ mm}$$

Die Kuppelsteine ①, ② und ③ liegen auf einem Kreis mit der Gleichung $x^2 + y^2 = r^2$

Also $y_3 = \sqrt{r^2 - {x_3}^2} = \sqrt{61^2 - 20^2} = 57{,}63$ mm

$y_2 = \sqrt{r^2 - {x_2}^2} = \sqrt{61^2 - 40^2} = 46{,}05$ mm

Stein		Länge links	Länge rechts
①	KK 132 – 138	y_2 - 11 = 35,05 ≈ 35	-
②	KK 125 – 131	y_3 - 10 – 11 = 36,63 ≈ 37	y_2 - 10 – 11 = 25,05 ≈ 25
③	KK 118 - 124	30	y_2 - 20 – 11 = 26,63 ≈ 27

Diese Seite ist reserviert für
Ergänzungen.

- 1 -

Großkaliber Steine

(Würfelgröße 25 mm)

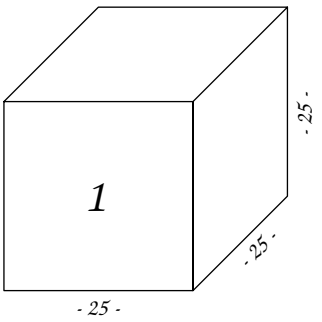

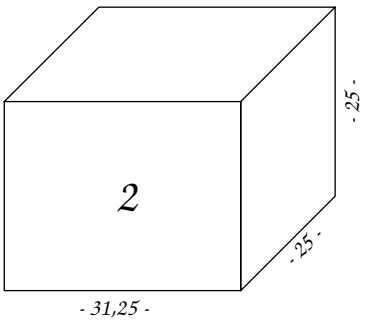

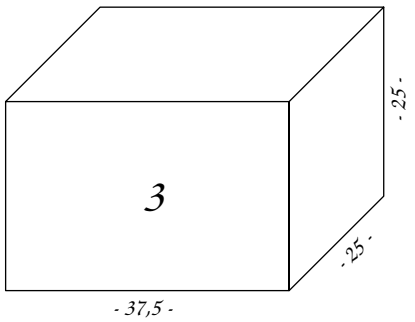

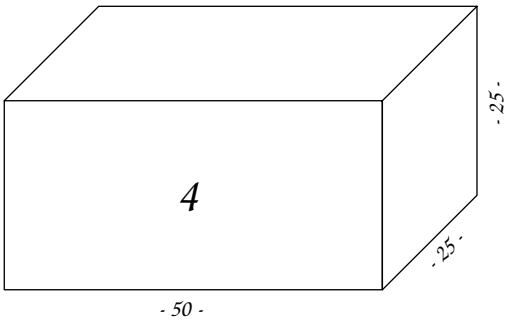

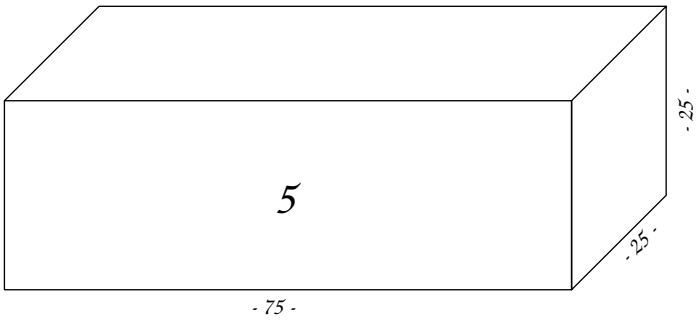

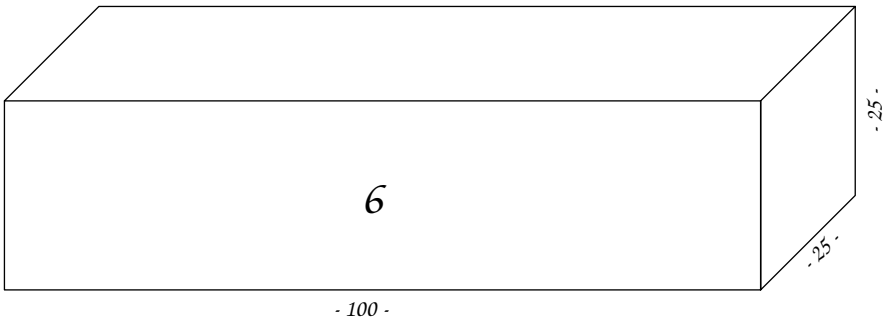

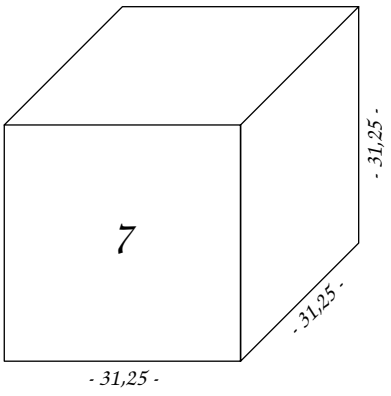

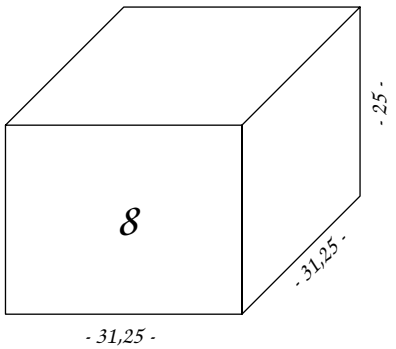

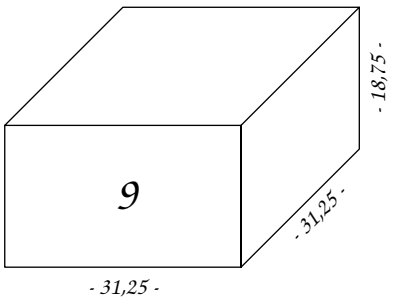

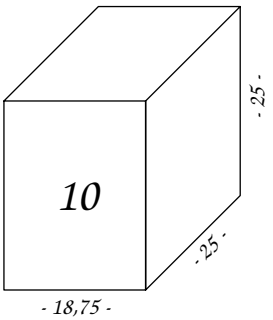

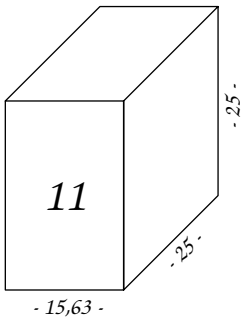

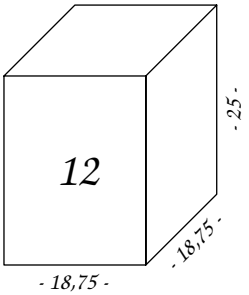

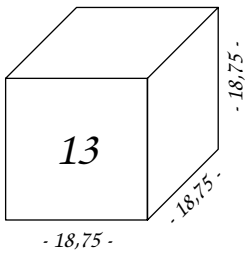

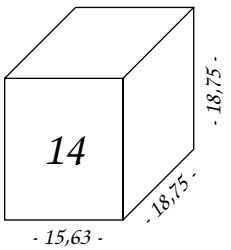

letzte Änderung: 1999

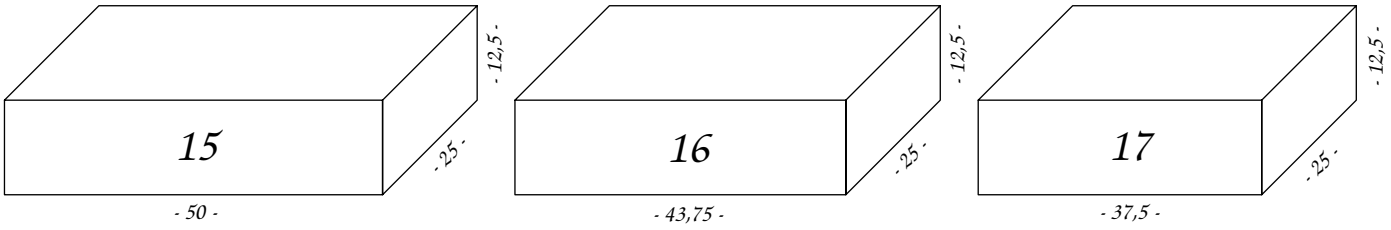
15
- 12,5 -
- 25 -
- 50 -
16
- 12,5 -
- 25 -
- 43,75 -
17
- 12,5 -
- 25 -
- 37,5 -

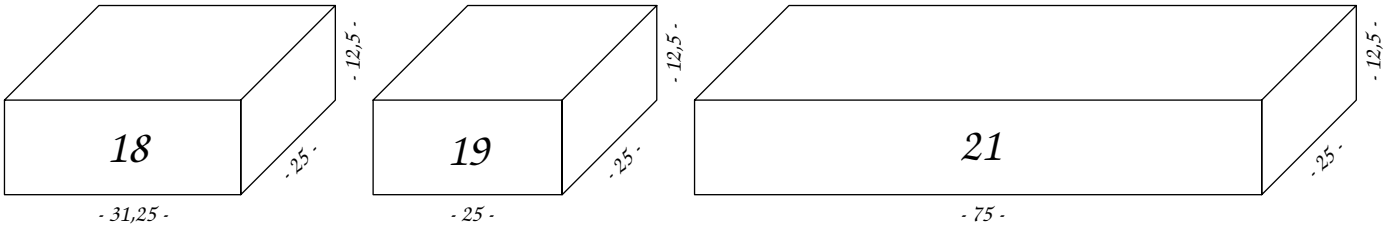
18
- 12,5 -
- 25 -
- 31,25 -
19
- 12,5 -
- 25 -
- 25 -
21
- 12,5 -
- 25 -
- 75 -

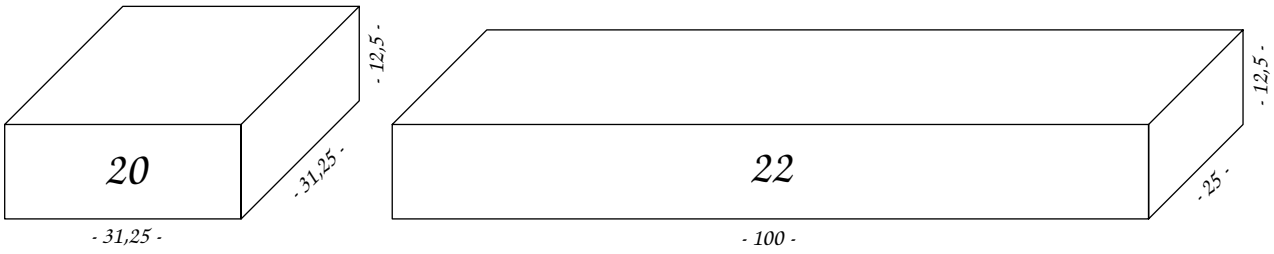
20
- 12,5 -
- 31,25 -
- 31,25 -
22
- 12,5 -
- 25 -
- 100 -

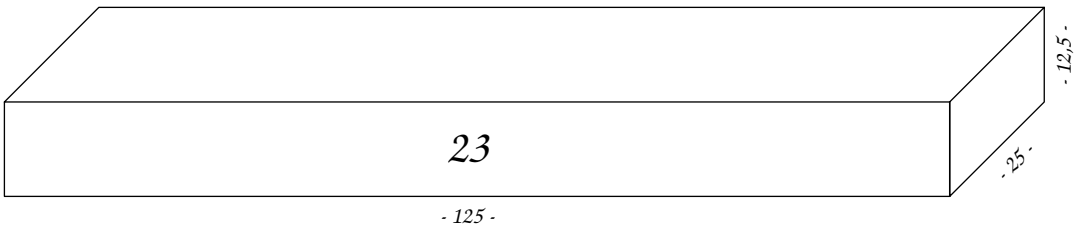
23
- 12,5 -
- 25 -
- 125 -

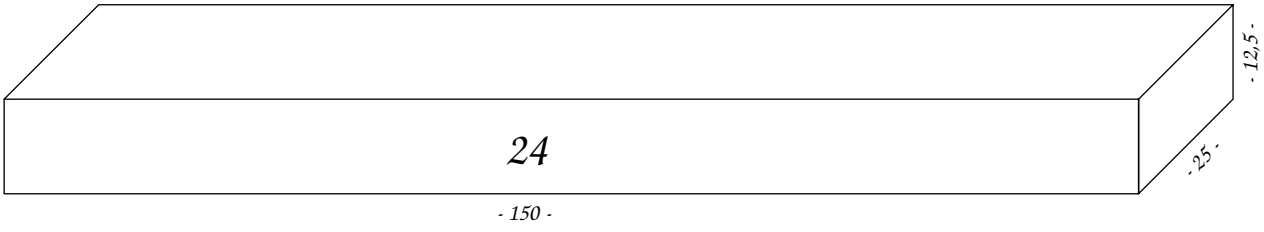
24
- 12,5 -
- 25 -
- 150 -

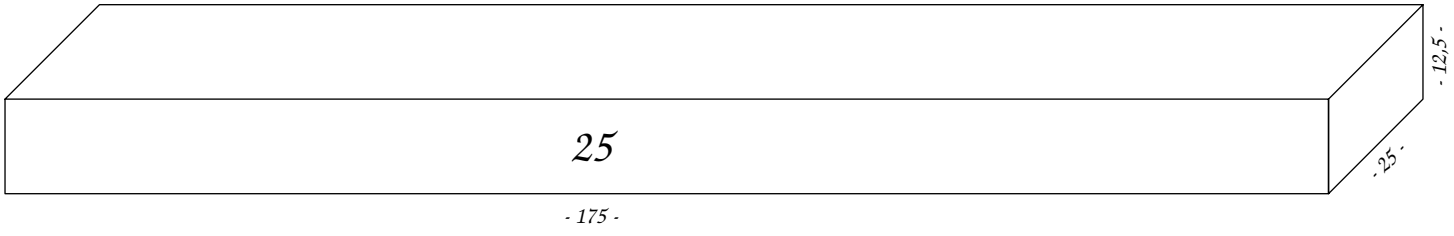
25
- 12,5 -
- 25 -
- 175 -

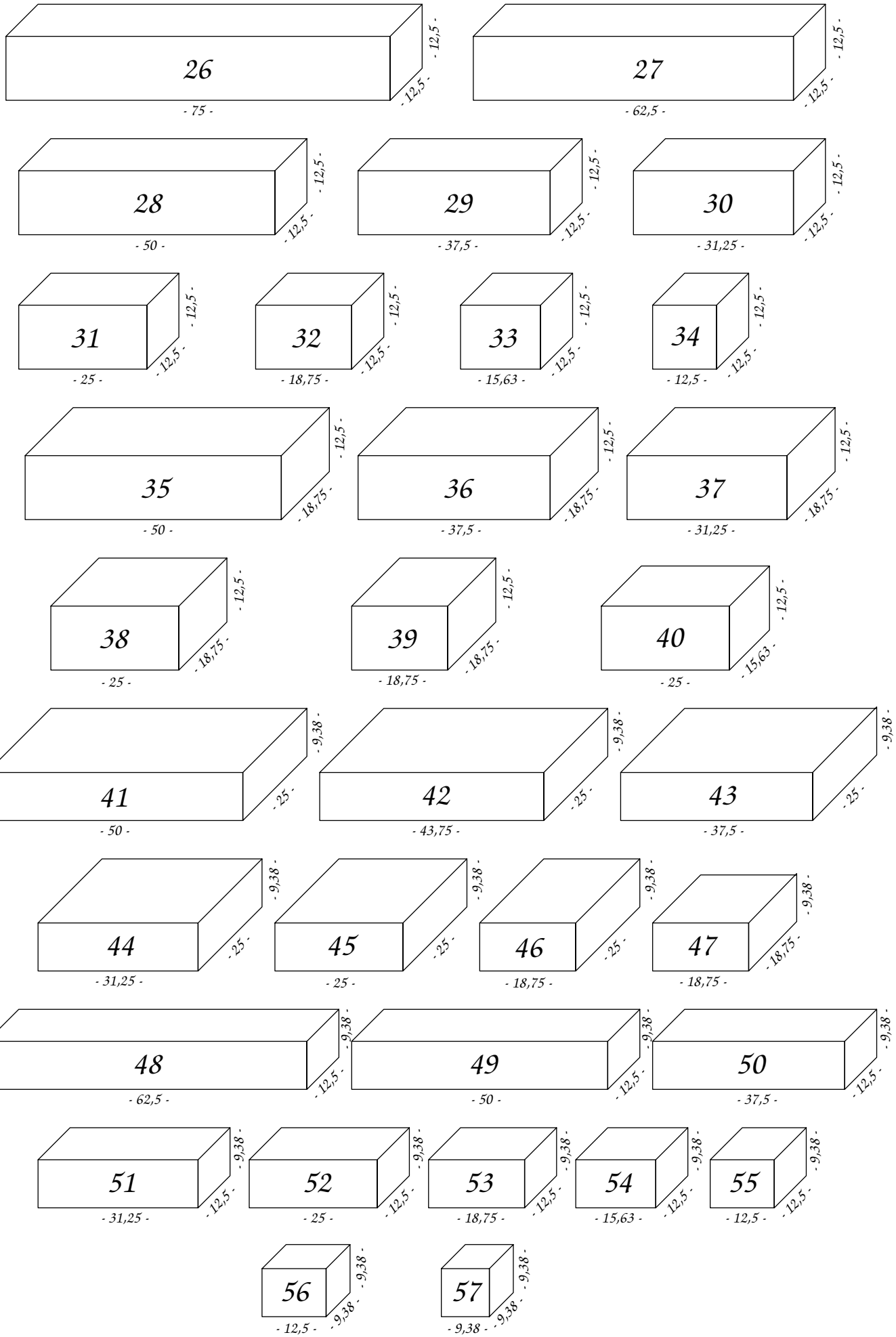

letzte Änderung: 1999

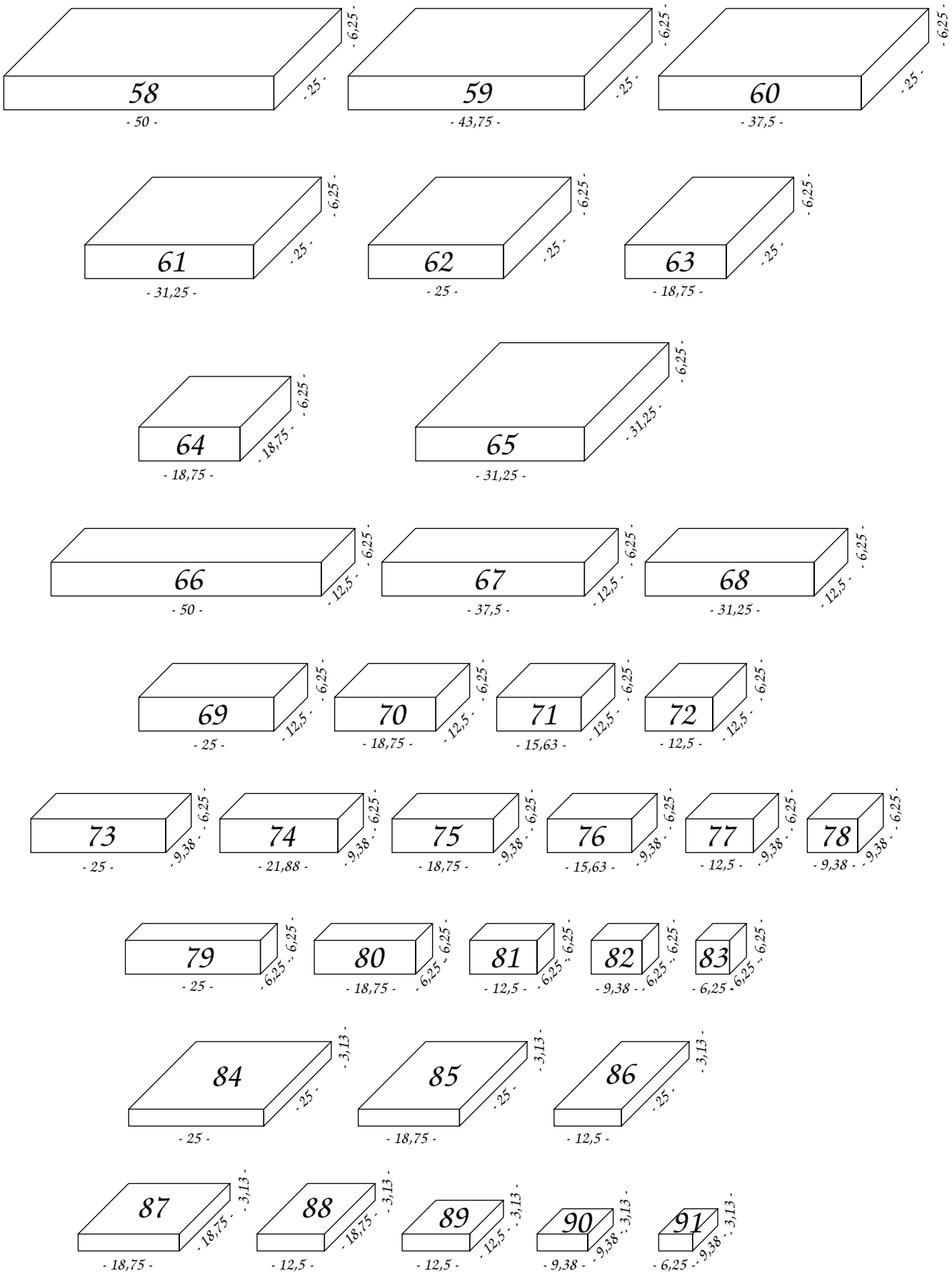
58
- 50 -
- 25 -
- 6,25 -
59
- 43,75 -
- 25 -
- 6,25 -
60
- 37,5 -
- 25 -
- 6,25 -
61
- 31,25 -
- 25 -
- 6,25 -
62
- 25 -
- 25 -
- 6,25 -
63
- 18,75 -
- 25 -
- 6,25 -
64
- 18,75 -
- 18,75 -
- 6,25 -
65
- 31,25 -
- 31,25 -
- 6,25 -
66
- 50 -
- 12,5 -
- 6,25 -
67
- 37,5 -
- 12,5 -
- 6,25 -
68
- 31,25 -
- 12,5 -
- 6,25 -
69
- 25 -
- 12,5 -
- 6,25 -
70
- 18,75 -
- 12,5 -
- 6,25 -
71
- 15,63 -
- 12,5 -
- 6,25 -
72
- 12,5 -
- 12,5 -
- 6,25 -
73
- 25 -
- 9,38 -
- 6,25 -
74
- 21,88 -
- 9,38 -
- 6,25 -
75
- 18,75 -
- 9,38 -
- 6,25 -
76
- 15,63 -
- 9,38 -
- 6,25 -
77
- 12,5 -
- 9,38 -
- 6,25 -
78
- 9,38 -
- 9,38 -
- 6,25 -
79
- 25 -
- 6,25 -
- 6,25 -
80
- 18,75 -
- 6,25 -
- 6,25 -
81
- 12,5 -
- 6,25 -
- 6,25 -
82
- 9,38 -
- 6,25 -
- 6,25 -
83
- 6,25 -
- 6,25 -
- 6,25 -
84
- 25 -
- 25 -
- 3,13 -
85
- 18,75 -
- 25 -
- 3,13 -
86
- 12,5 -
- 25 -
- 3,13 -
87
- 18,75 -
- 18,75 -
- 3,13 -
88
- 12,5 -
- 18,75 -
- 3,13 -
89
- 12,5 -
- 12,5 -
- 3,13 -
90
- 9,38 -
- 9,38 -
- 3,13 -
91
- 6,25 -
- 9,38 -
- 3,13 -

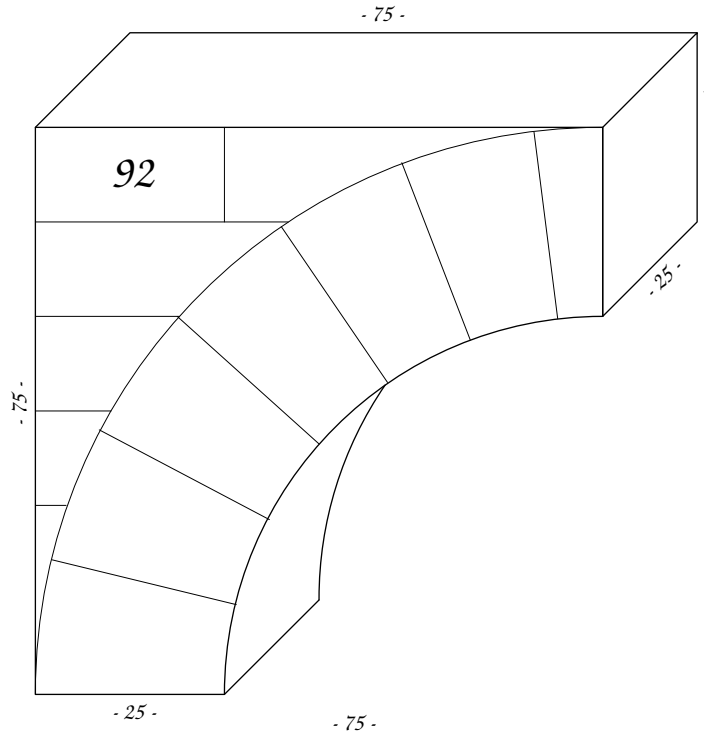

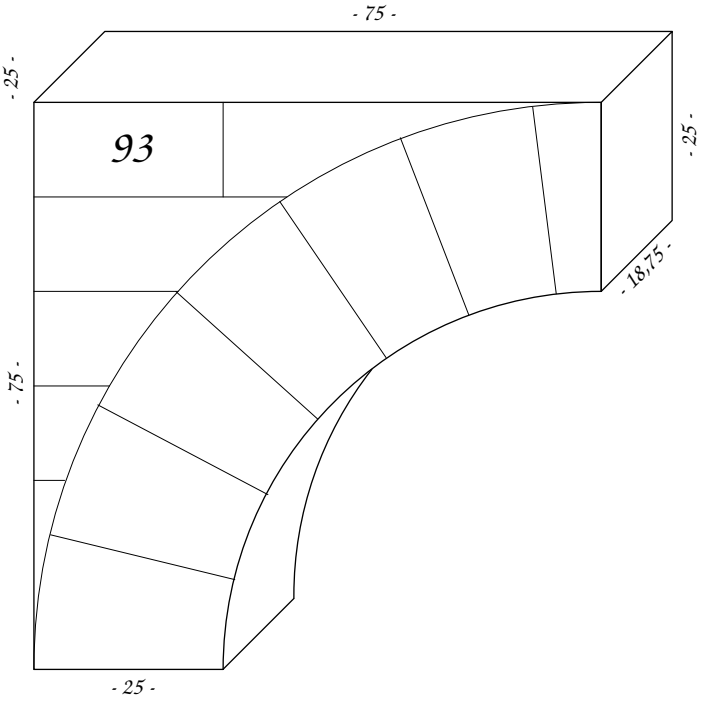

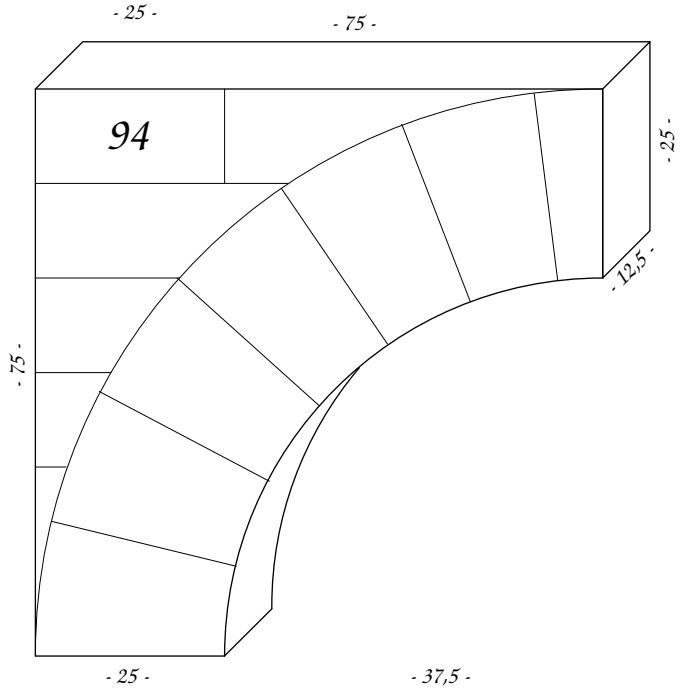

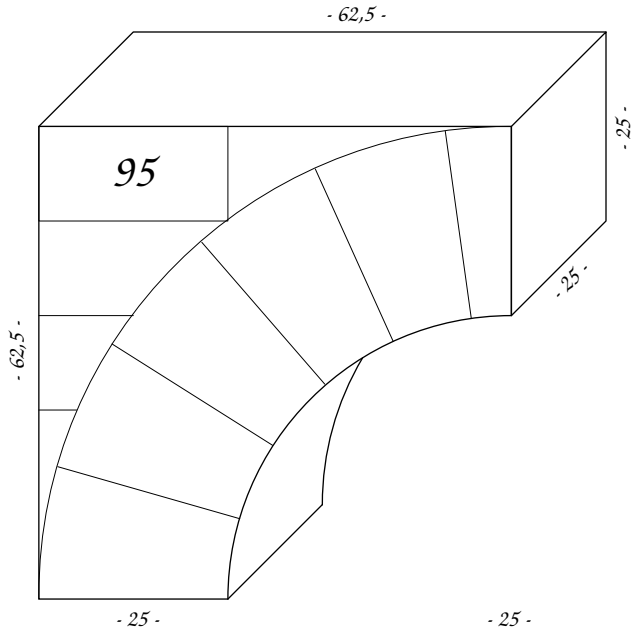

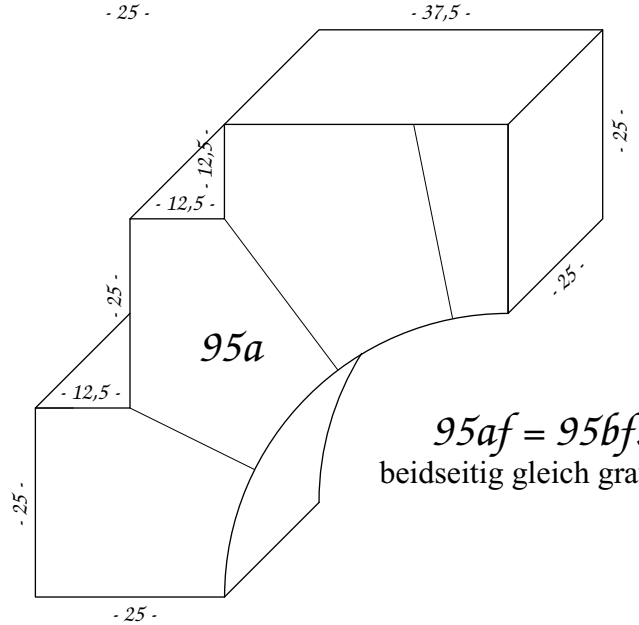

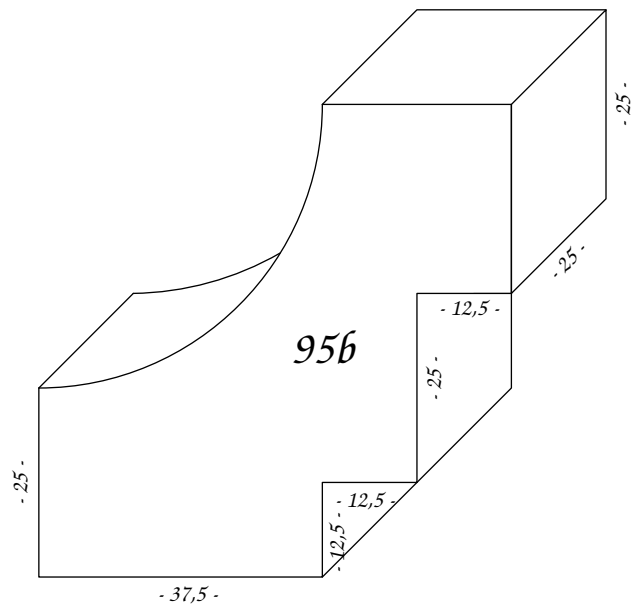

95af = 95bf:
beidseitig gleich graviert

letzte Änderung: 29. Mai 2011

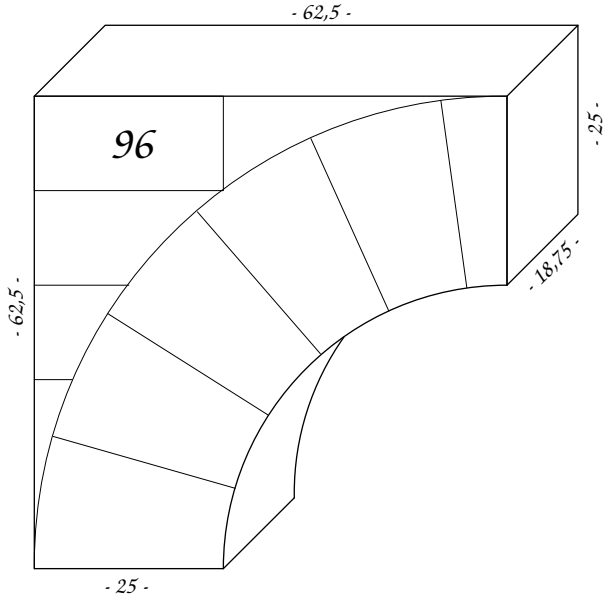

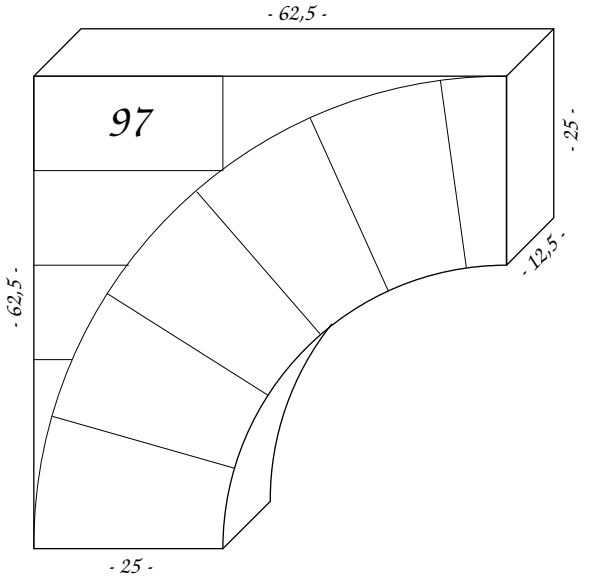

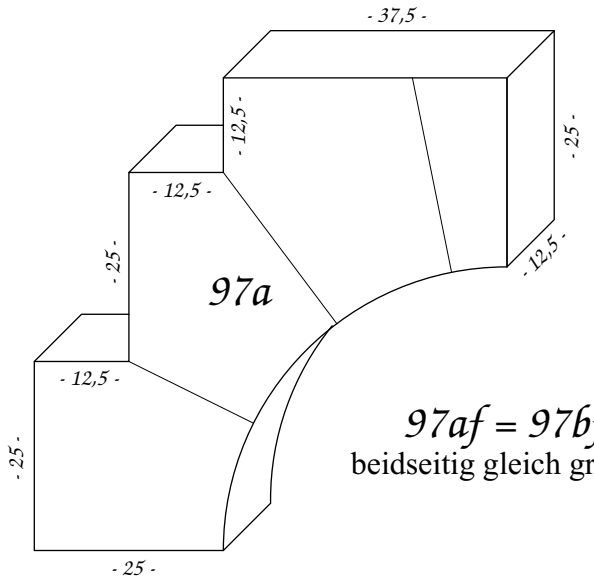

97af = 97bf:
beidseitig gleich graviert

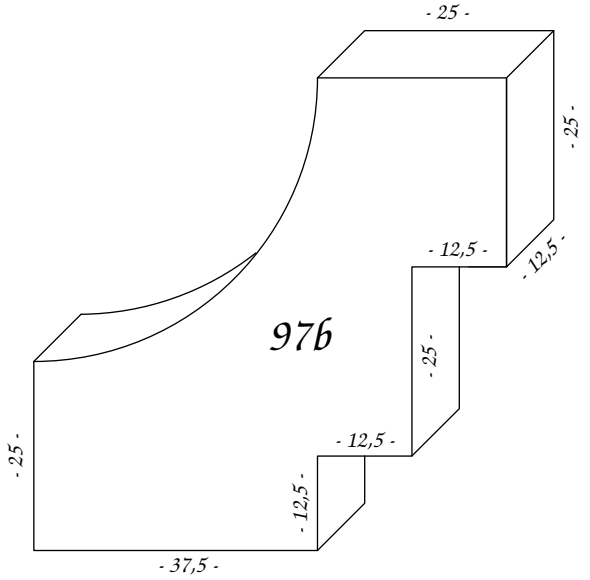

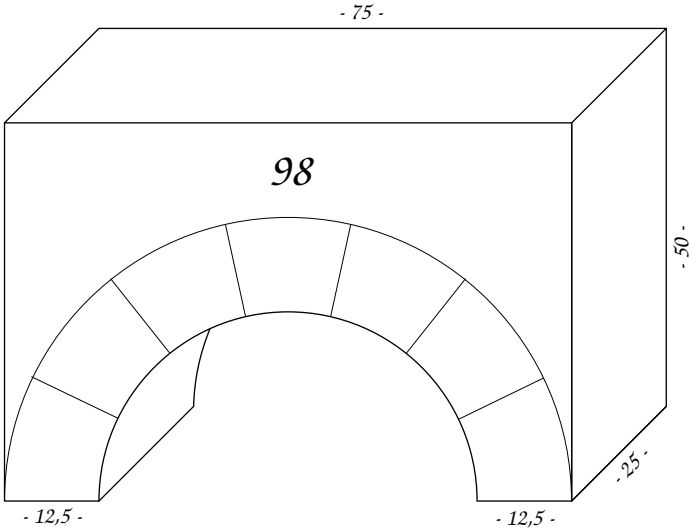

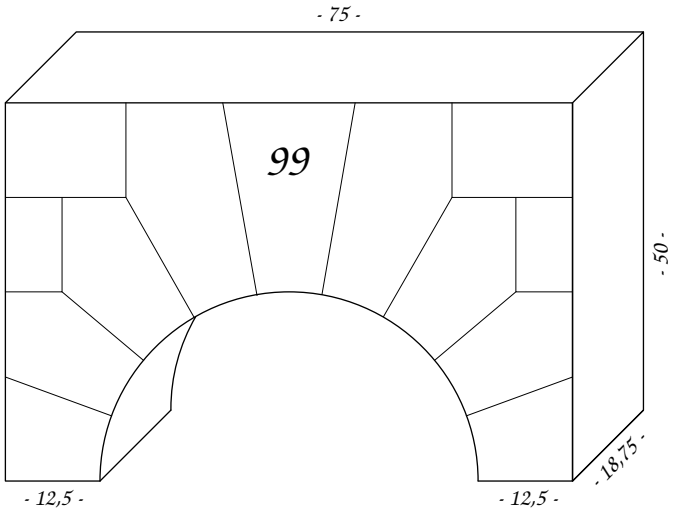

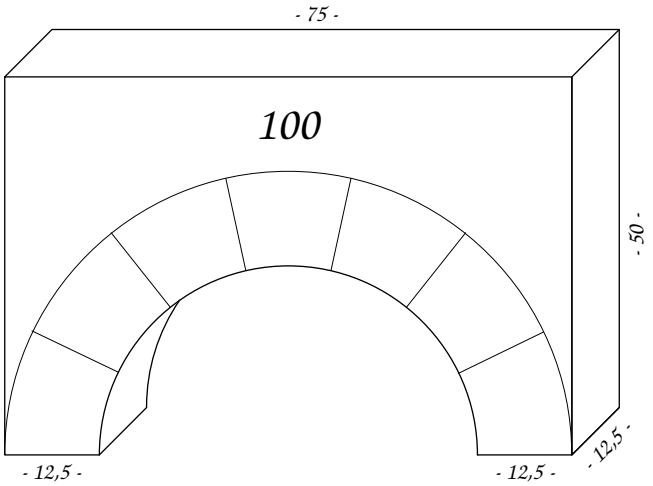

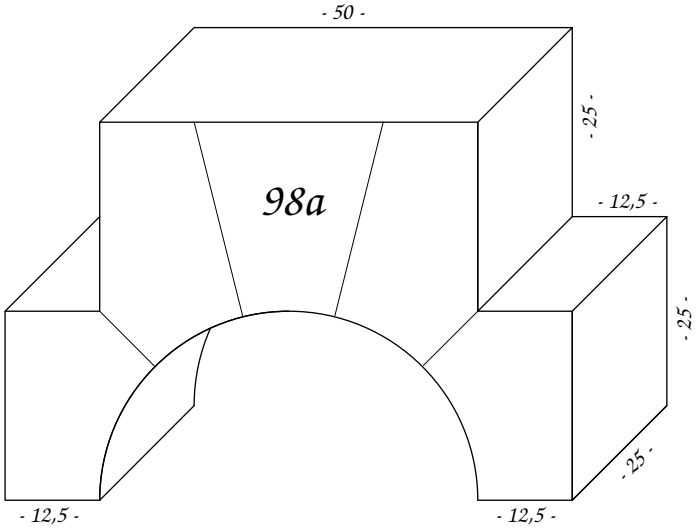

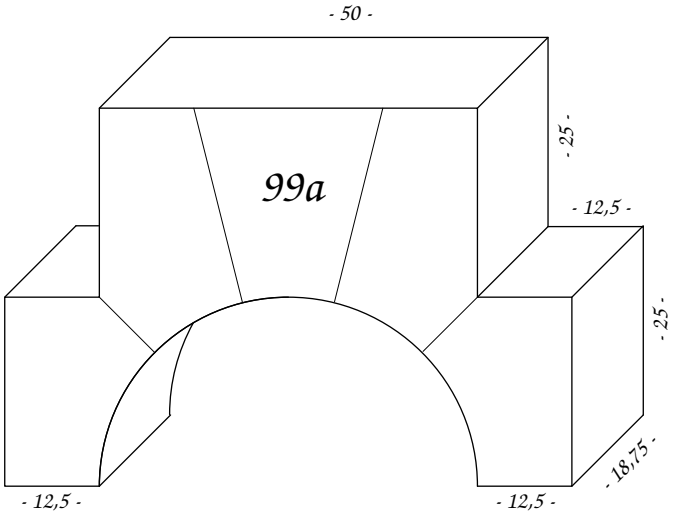

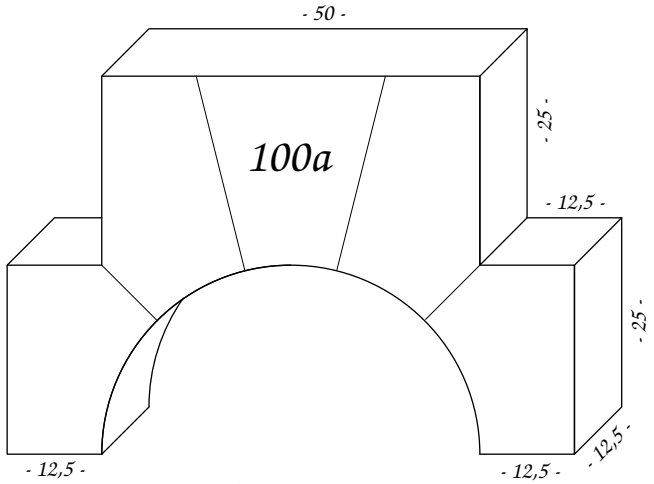

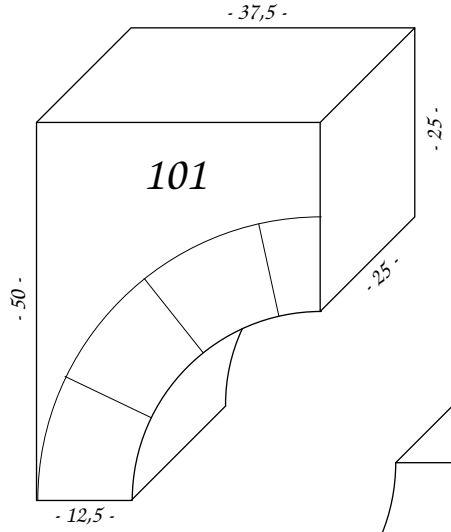

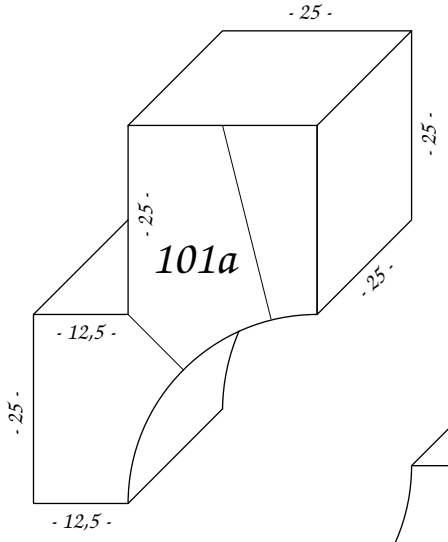

101f = 102f:
beidseitig gleich graviert

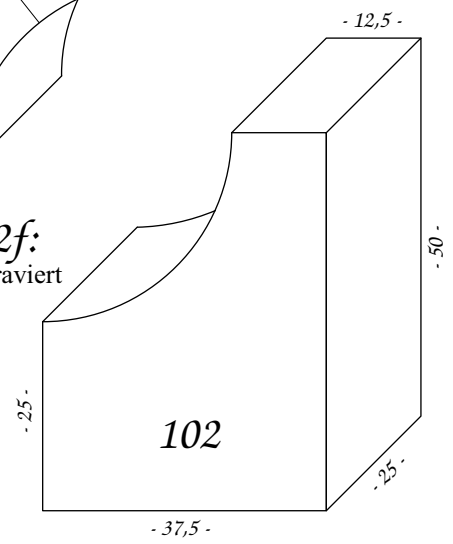

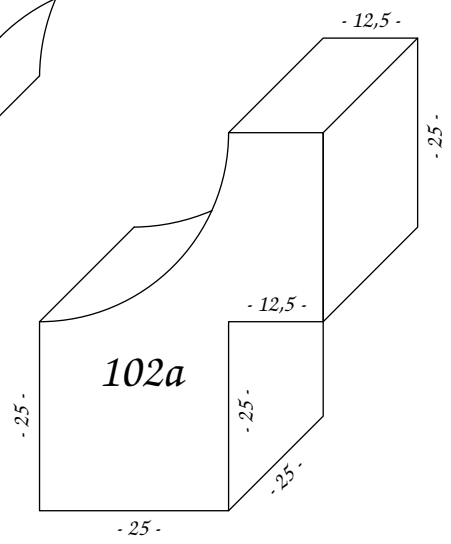

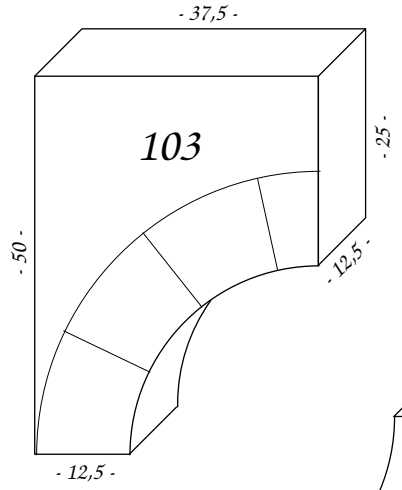

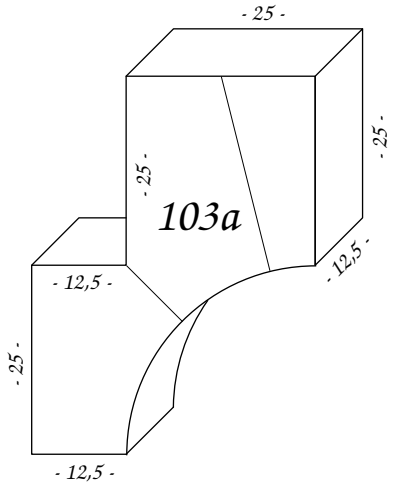

102f = 103f:
beidseitig gleich graviert

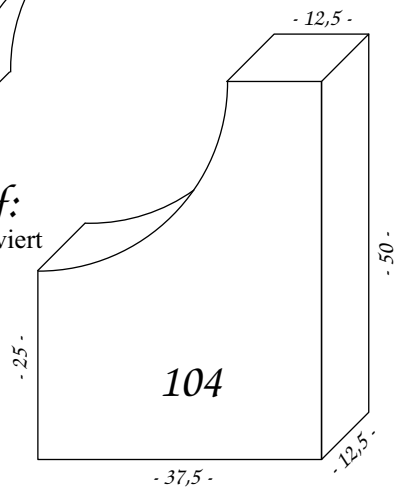

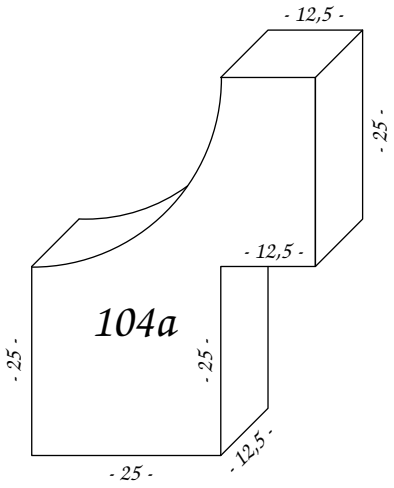

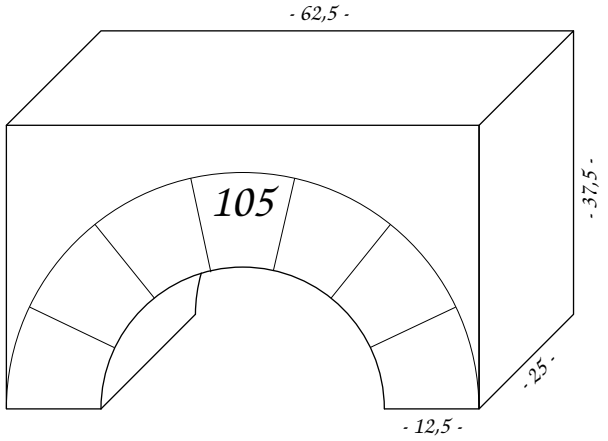

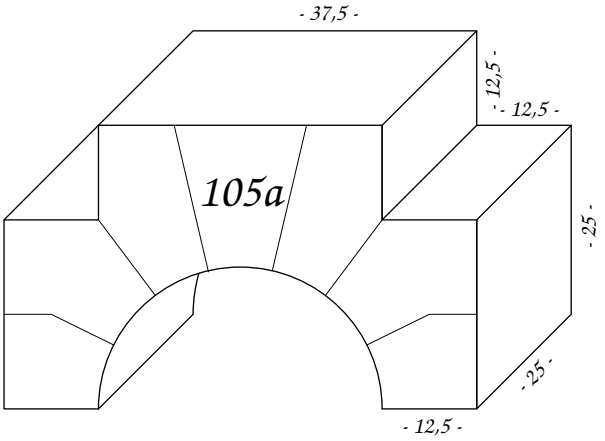

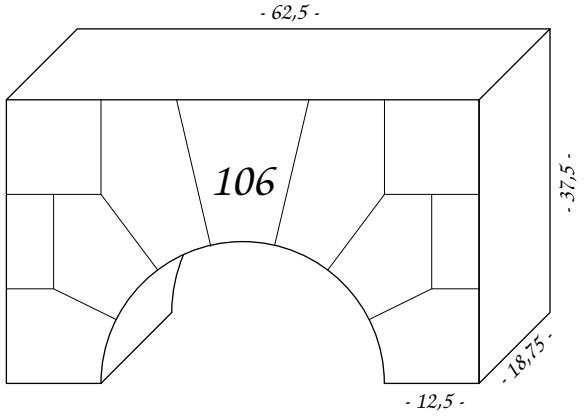

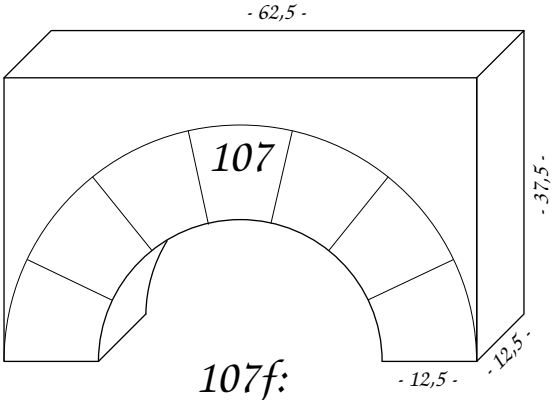

107f:
beidseitig keine Gravur

letzte Änderung: 1. Juni 2011

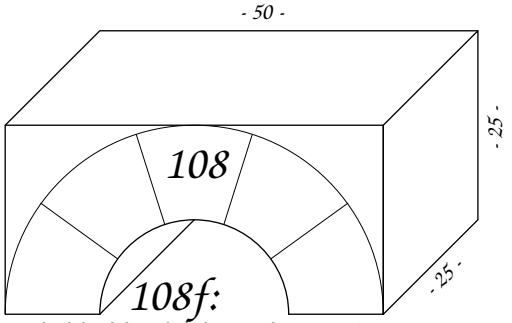

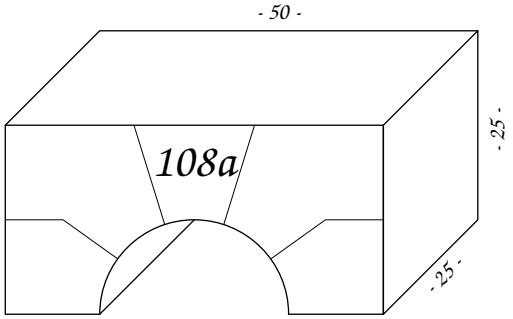

108f:
beidseitig gleich graviert

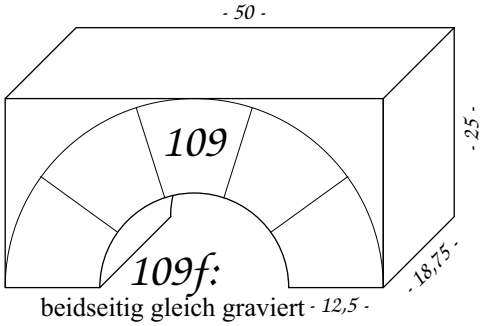

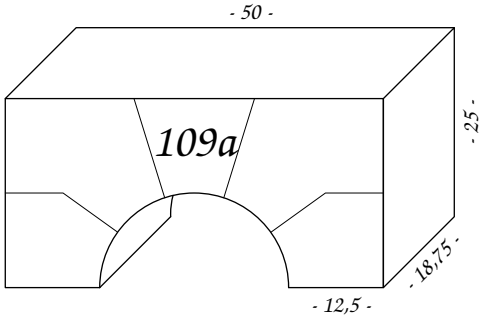

109f:
beidseitig gleich graviert

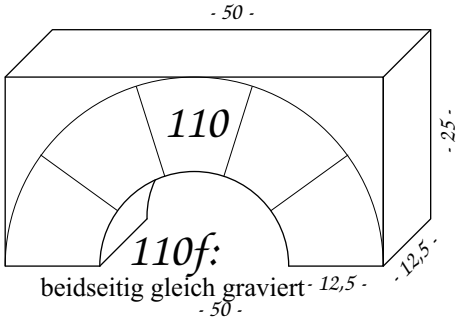

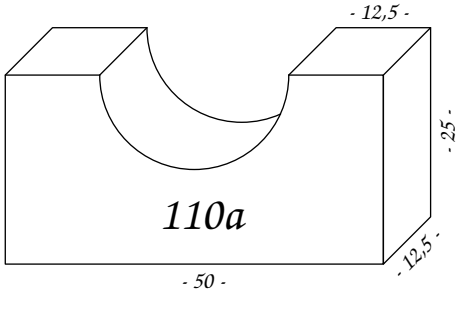

110f:
beidseitig gleich graviert

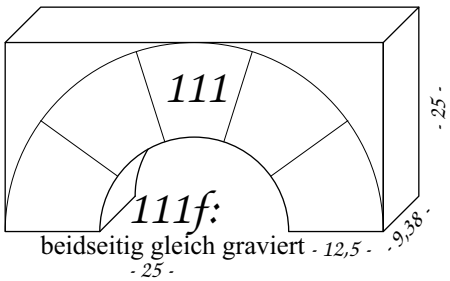

111f:
beidseitig gleich graviert

112f = 113f:
beidseitig gleich graviert

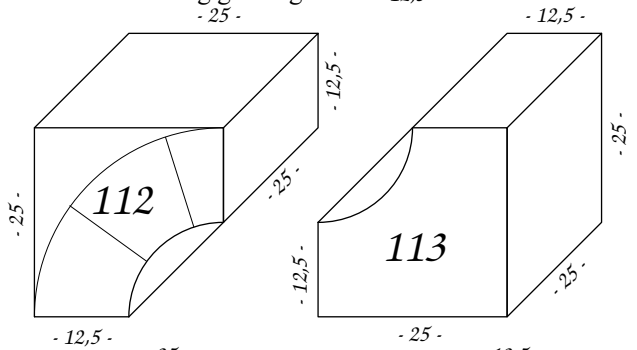

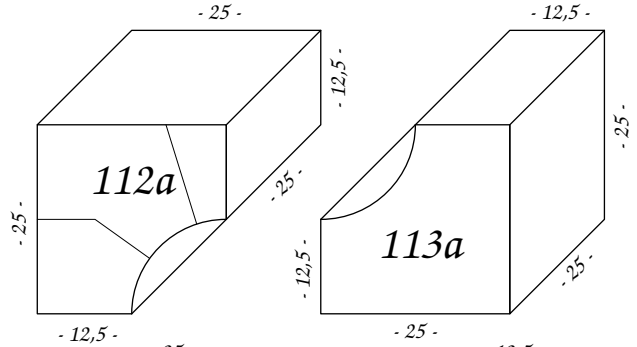

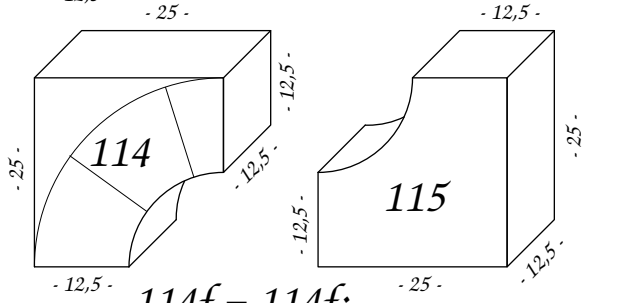

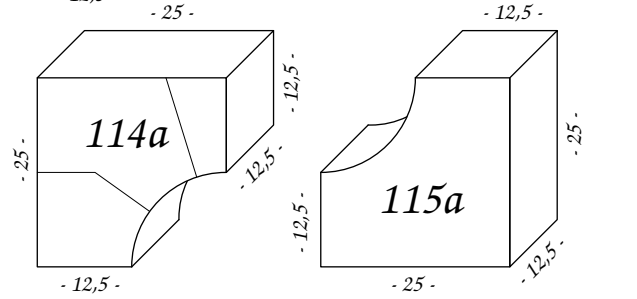

114f = 114f:
beidseitig gleich graviert

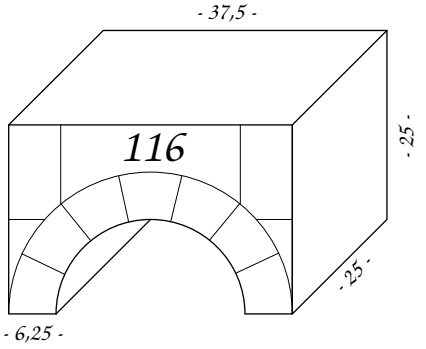

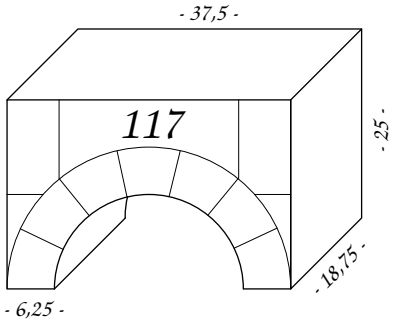

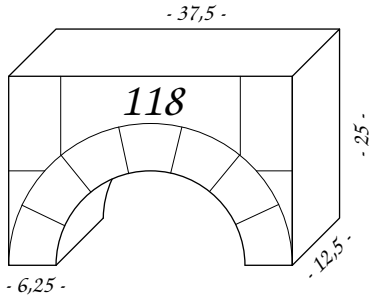

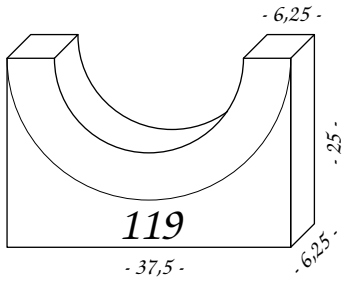

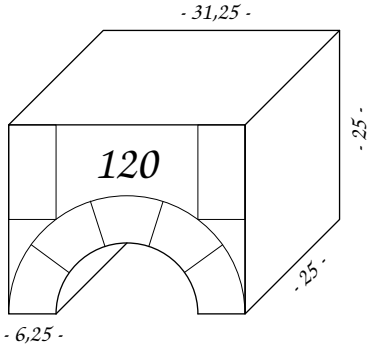

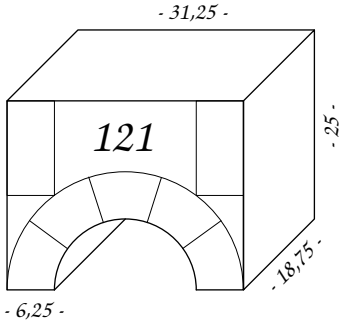

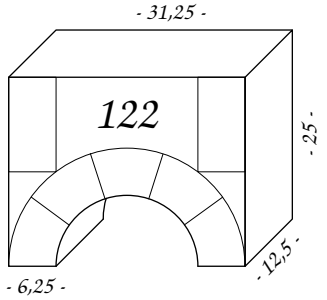

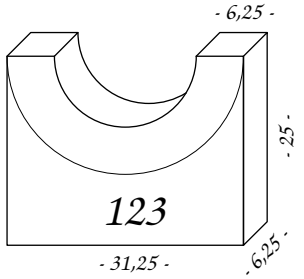

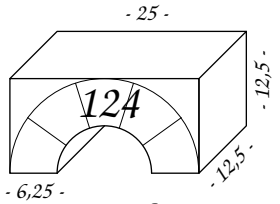

124f:
beidseitig gleich graviert

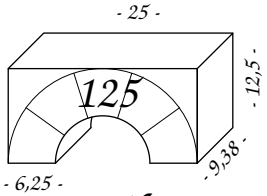

125f:
beidseitig gleich graviert

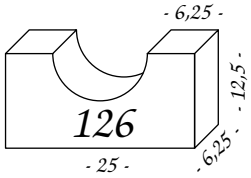

126f:
beidseitig gleich graviert

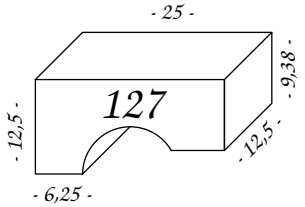

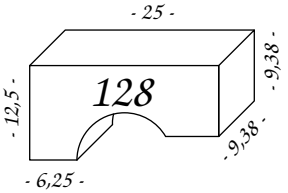

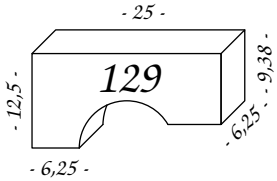

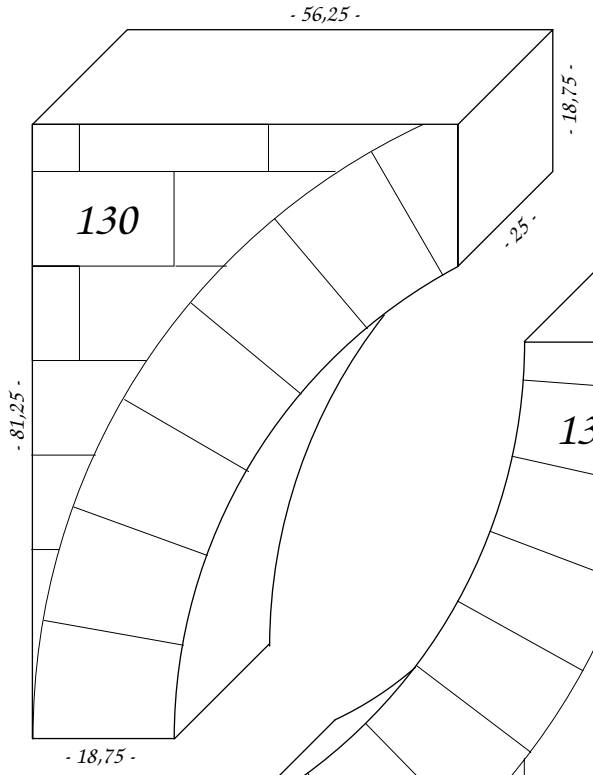

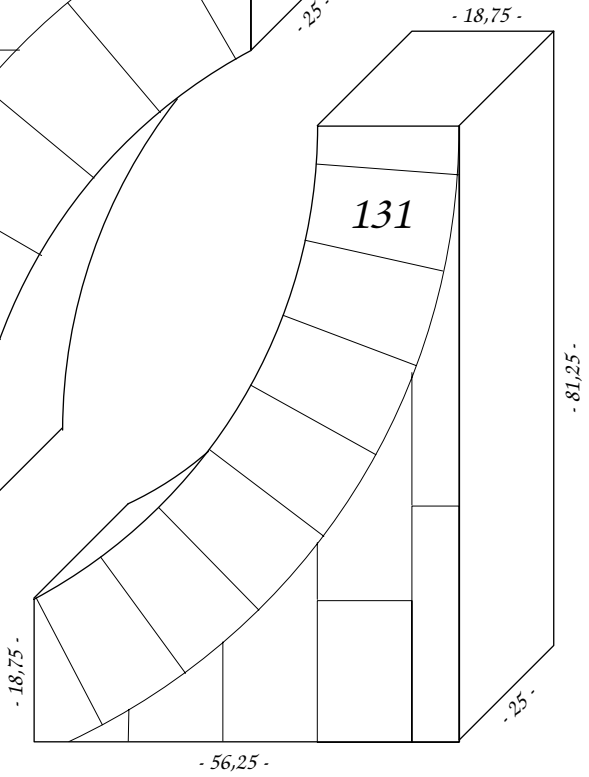

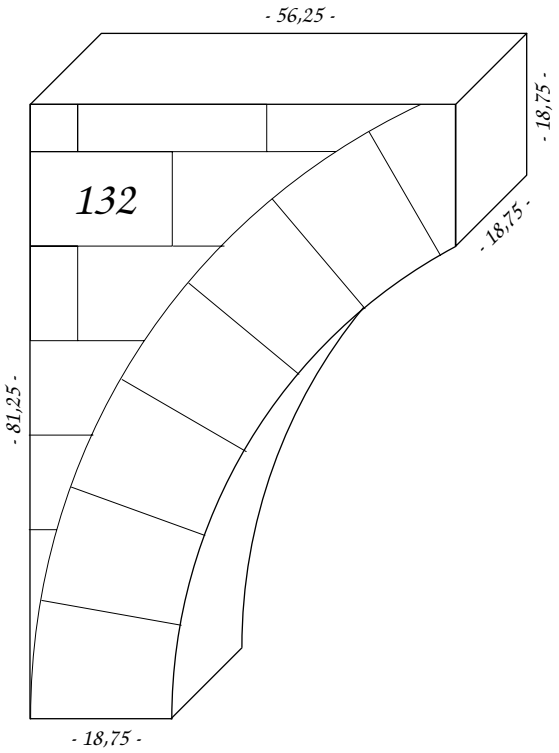

Wenn Rück- und Vorderseite identisch sind, erhalten die Bogen den Zusatz "a".

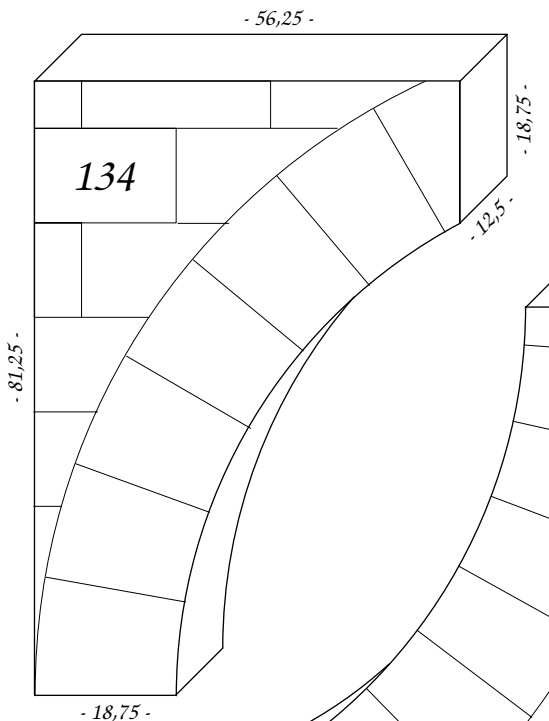

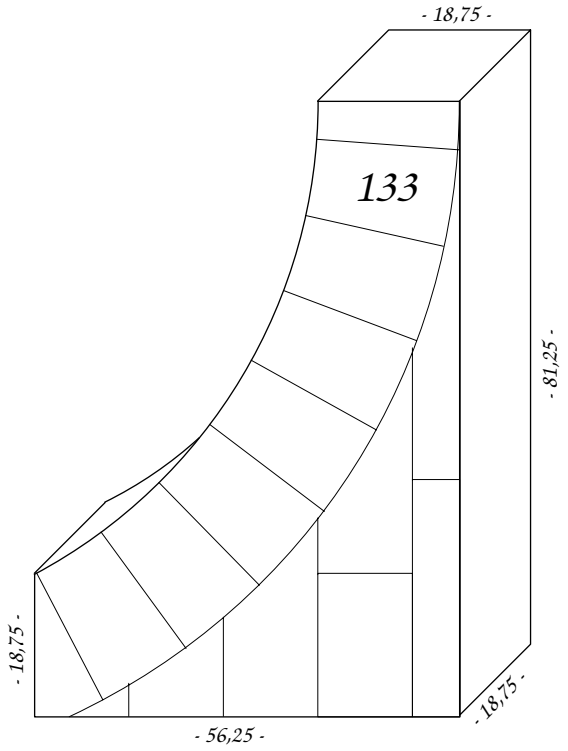

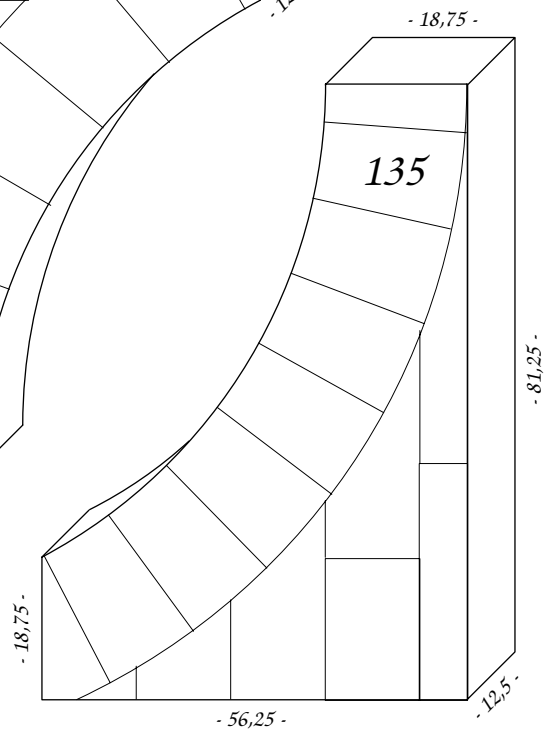

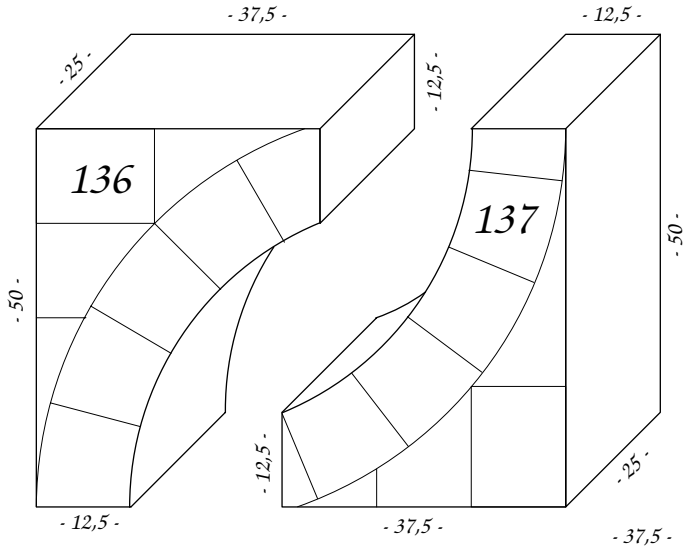

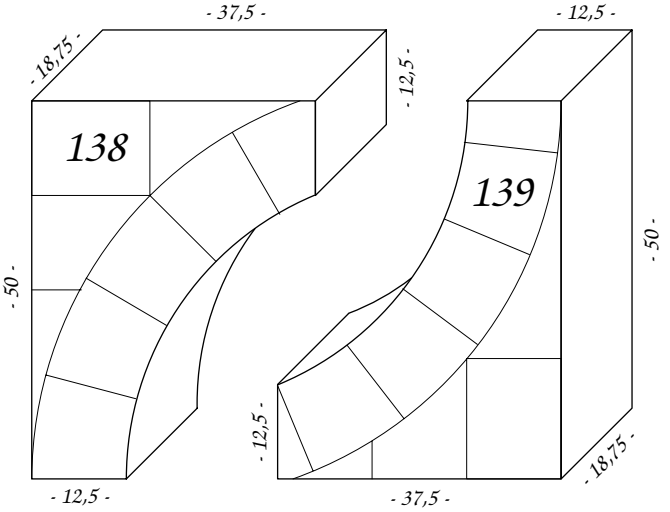

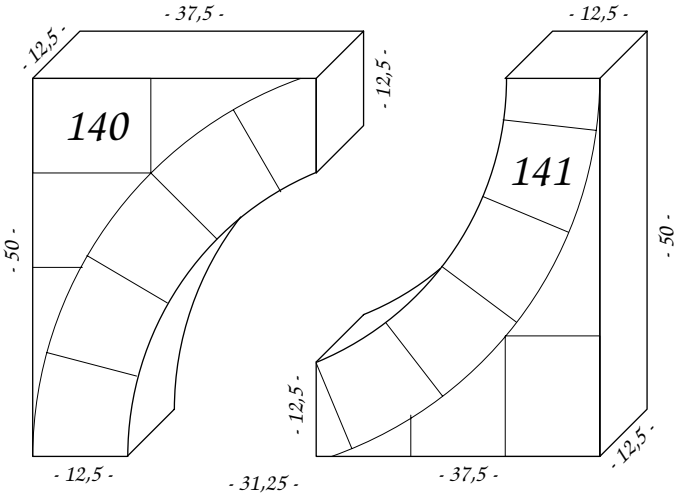

Wenn Rück- und Vorderseite identisch sind, erhalten die Bogen den Zusatz "a".

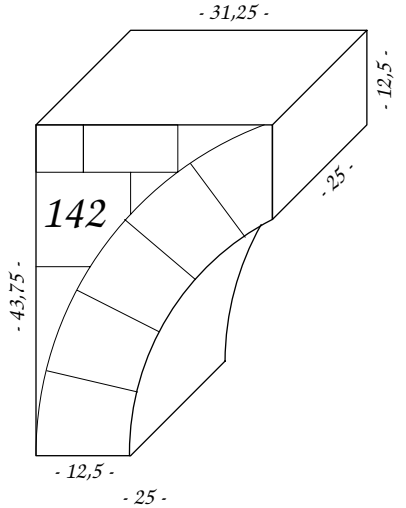

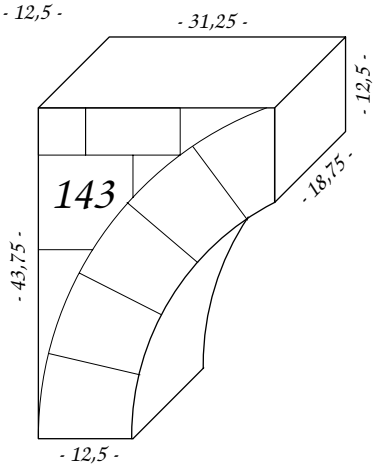

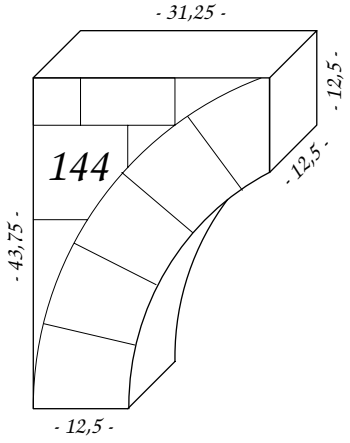

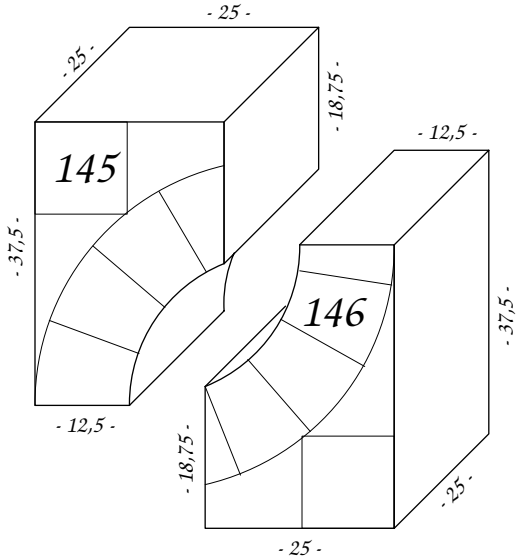

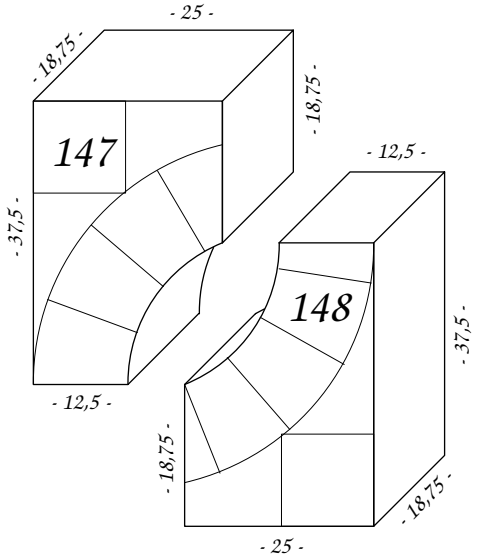

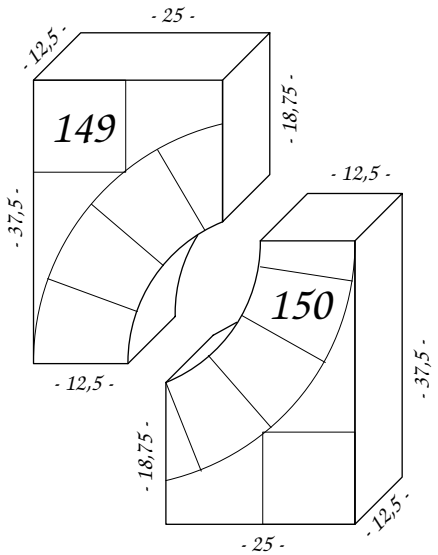

letzte Änderung: 09. Jan. 2006

Wenn Rück- und Vorderseite identisch sind, erhalten die Bogen den Zusatz "a".

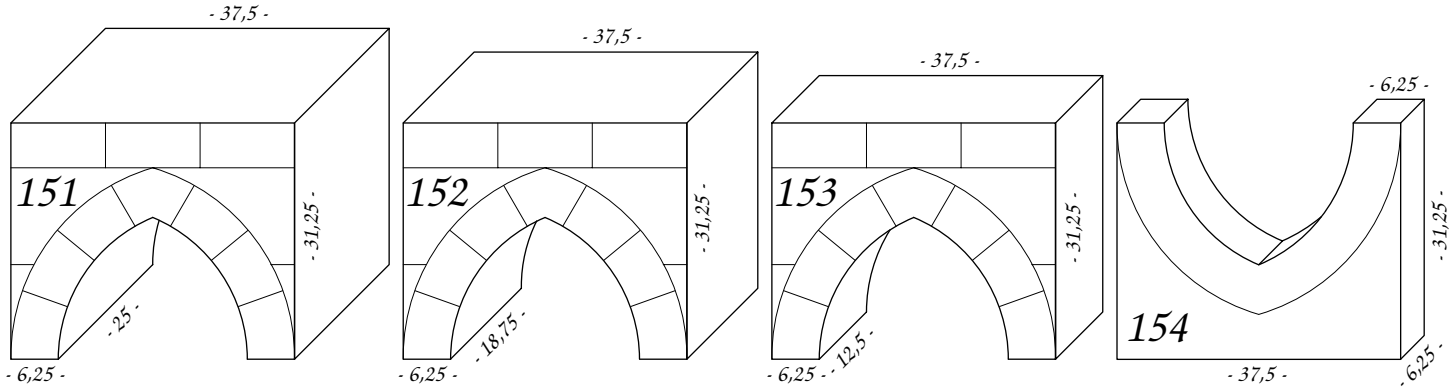

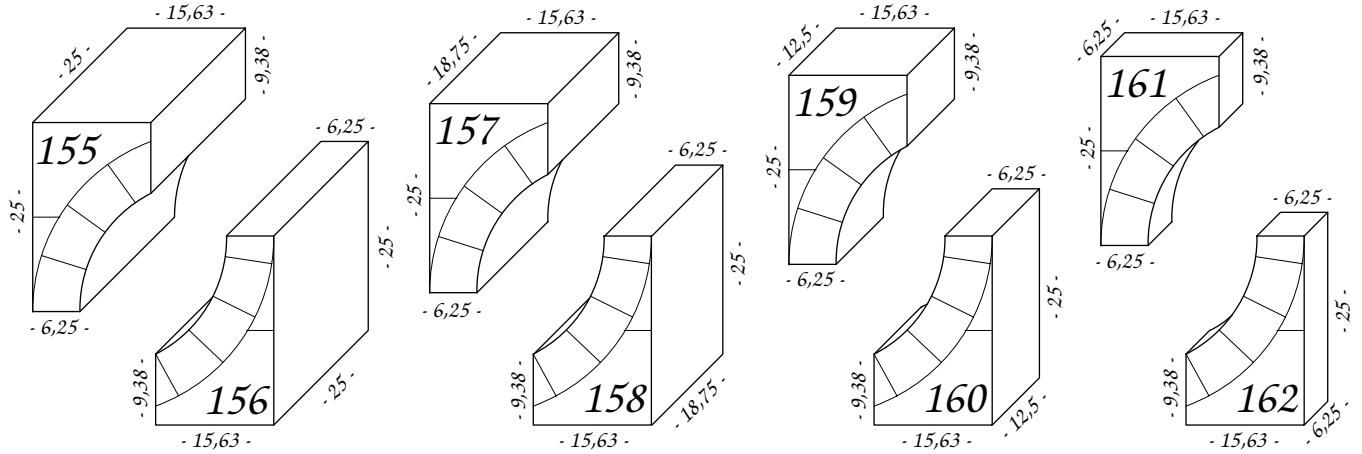

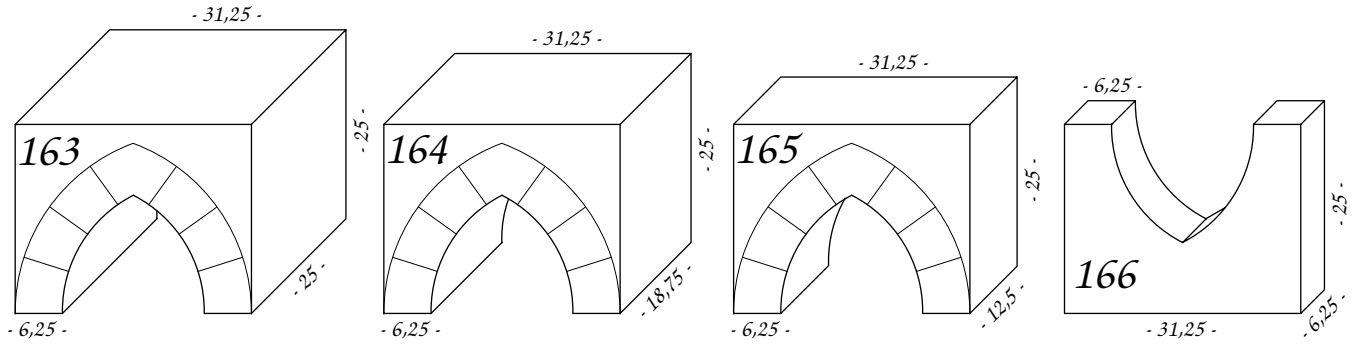

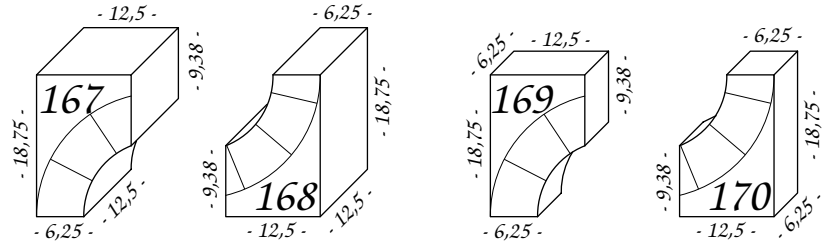

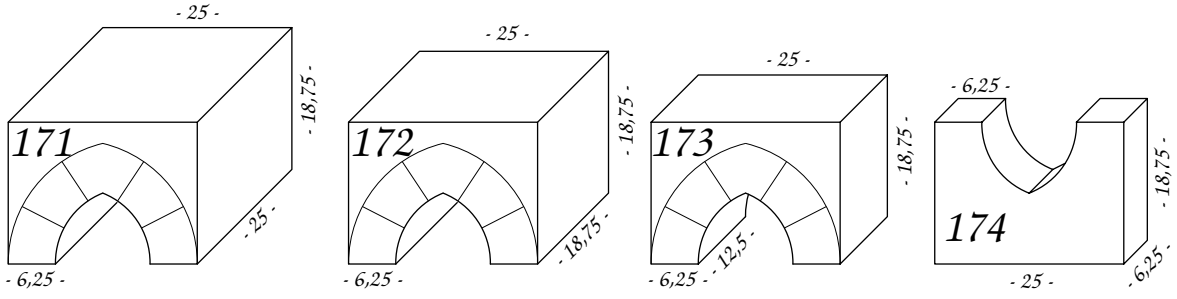

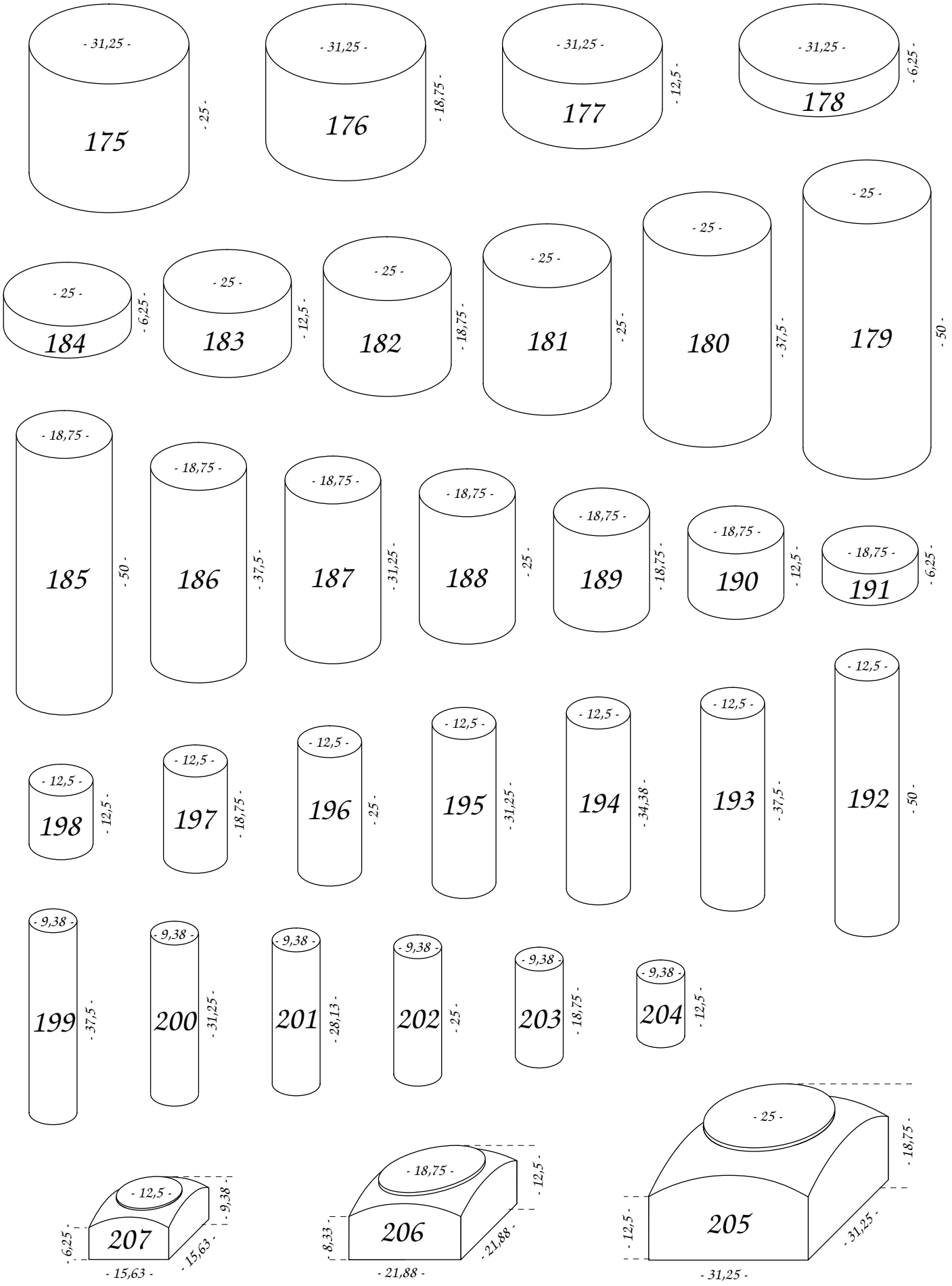

letzte Änderung: 1999

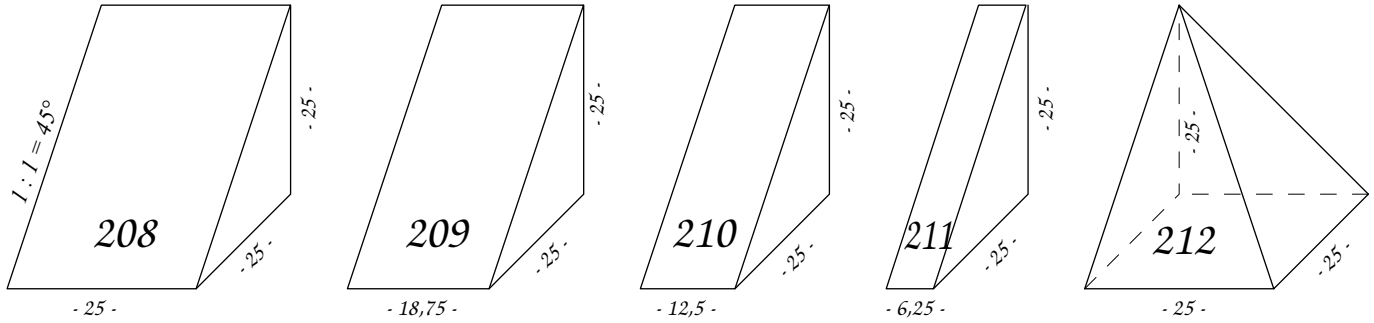
1 : 1 = 45°
208
- 25 -
- 25 -
- 25 -
209
- 18,75 -
- 25 -
- 25 -
210
- 12,5 -
- 25 -
- 25 -
211
- 6,25 -
- 25 -
- 25 -
212
- 25 -
- 25 -

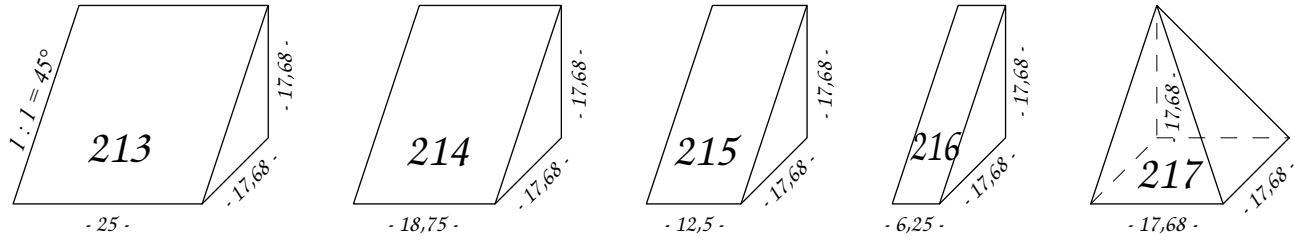
1 : 1 = 45°
213
- 25 -
- 17,68 -
- 17,68 -
214
- 18,75 -
- 17,68 -
- 17,68 -
215
- 12,5 -
- 17,68 -
- 17,68 -
216
- 6,25 -
- 17,68 -
- 17,68 -
217
- 17,68 -
- 17,68 -
- 17,68 -

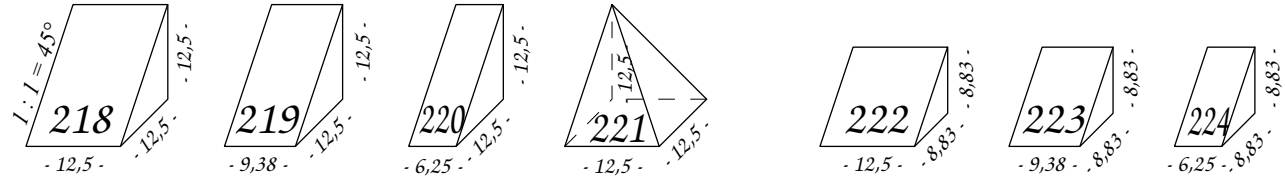
1 : 1 = 45°
218
- 12,5 -
- 12,5 -
- 12,5 -
219
- 9,38 -
- 12,5 -
- 12,5 -
220
- 6,25 -
- 12,5 -
- 12,5 -
221
- 12,5 -
- 12,5 -
- 12,5 -
222
- 12,5 -
- 8,83 -
- 8,83 -
223
- 9,38 -
- 8,83 -
- 8,83 -
224
- 6,25 -
- 8,83 -
- 8,83 -

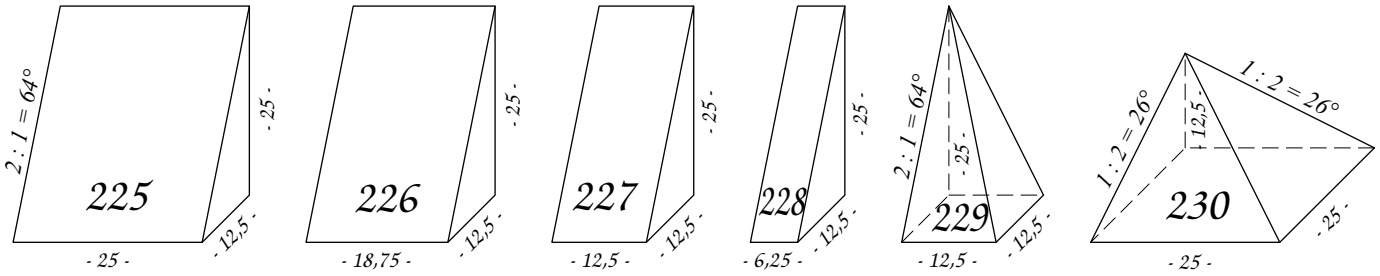
2 : 1 = 64°
225
- 25 -
- 25 -
- 12,5 -
226
- 18,75 -
- 25 -
- 12,5 -
227
- 12,5 -
- 25 -
- 12,5 -
228
- 6,25 -
- 25 -
- 12,5 -
2 : 1 = 64°
229
- 12,5 -
- 25 -
- 12,5 -
1 : 2 = 26°
1 : 2 = 26°
12,5
230
- 25 -
- 25 -

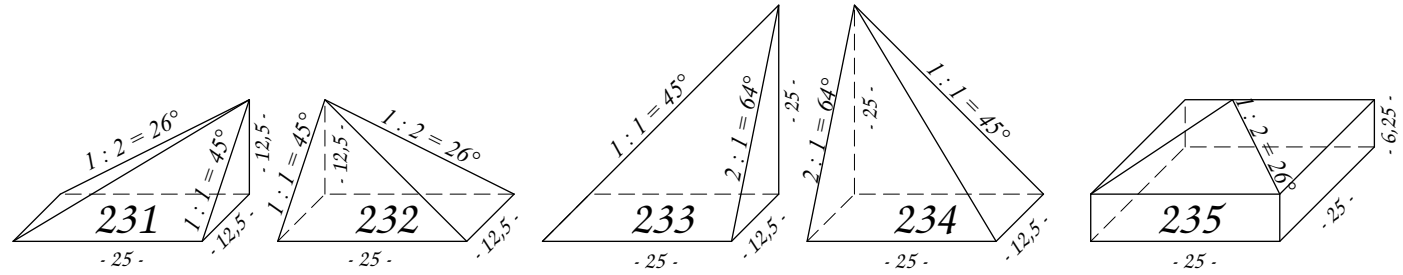
1 : 2 = 26°
1 : 1 = 45°
231
- 25 -
- 12,5 -
- 12,5 -
1 : 1 = 45°
1 : 2 = 26°
12,5
232
- 25 -
- 12,5 -
- 12,5 -
1 : 1 = 45°
2 : 1 = 64°
233
- 25 -
- 12,5 -
2 : 1 = 64°
1 : 1 = 45°
234
- 25 -
- 12,5 -
1 : 2 = 26°
235
- 25 -
- 6,25 -
- 25 -

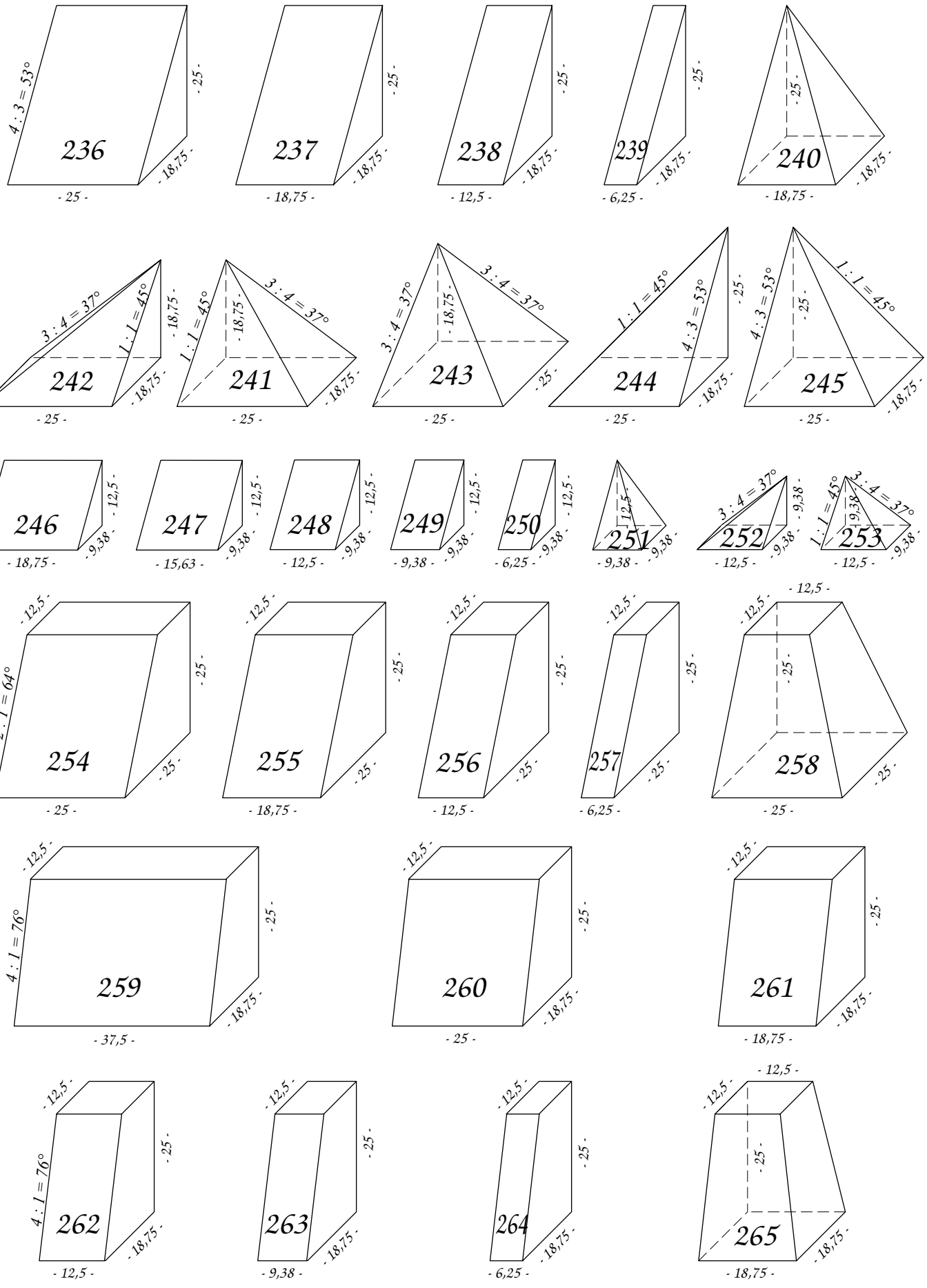
4 : 3 = 53°
236
- 25 -
- 18,75 -
- 25 -
237
- 18,75 -
- 18,75 -
- 25 -
238
- 12,5 -
- 18,75 -
- 25 -
239
- 6,25 -
- 18,75 -
- 25 -
240
- 18,75 -
- 18,75 -
3 : 4 = 37°
1 : 1 = 45°
242
- 25 -
- 18,75 -
- 18,75 -
1 : 1 = 45°
3 : 4 = 37°
241
- 25 -
- 18,75 -
- 18,75 -
3 : 4 = 37°
3 : 4 = 37°
243
- 25 -
- 18,75 -
- 25 -
1 : 1 = 45°
4 : 3 = 53°
244
- 25 -
- 18,75 -
- 25 -
4 : 3 = 53°
1 : 1 = 45°
245
- 25 -
- 18,75 -
- 25 -
4 : 3 = 53°
246
- 18,75 -
- 12,5 -
- 9,38 -
247
- 15,63 -
- 12,5 -
- 9,38 -
248
- 12,5 -
- 12,5 -
- 9,38 -
249
- 9,38 -
- 12,5 -
- 9,38 -
250
- 6,25 -
- 12,5 -
- 9,38 -
251
- 9,38 -
- 12,5 -
- 9,38 -
3 : 4 = 37°
252
- 12,5 -
- 9,38 -
- 9,38 -
1 : 1 = 45°
3 : 4 = 37°
253
- 12,5 -
- 9,38 -
- 9,38 -
2 : 1 = 64°
254
- 25 -
- 12,5 -
- 25 -
255
- 18,75 -
- 12,5 -
- 25 -
256
- 12,5 -
- 12,5 -
- 25 -
257
- 6,25 -
- 12,5 -
- 25 -
258
- 25 -
- 12,5 -
- 12,5 -
- 25 -
4 : 1 = 76°
259
- 37,5 -
- 12,5 -
- 25 -
260
- 25 -
- 12,5 -
- 25 -
261
- 18,75 -
- 12,5 -
- 25 -
4 : 1 = 76°
262
- 12,5 -
- 12,5 -
- 25 -
263
- 9,38 -
- 12,5 -
- 25 -
264
- 6,25 -
- 12,5 -
- 25 -
265
- 18,75 -
- 12,5 -
- 12,5 -
- 25 -

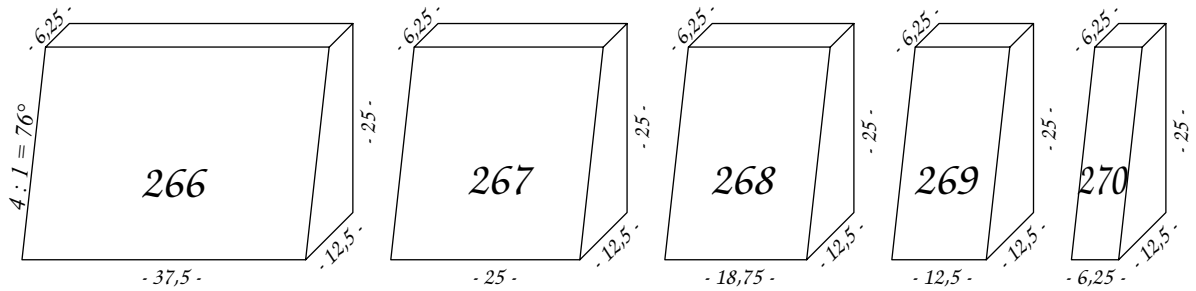

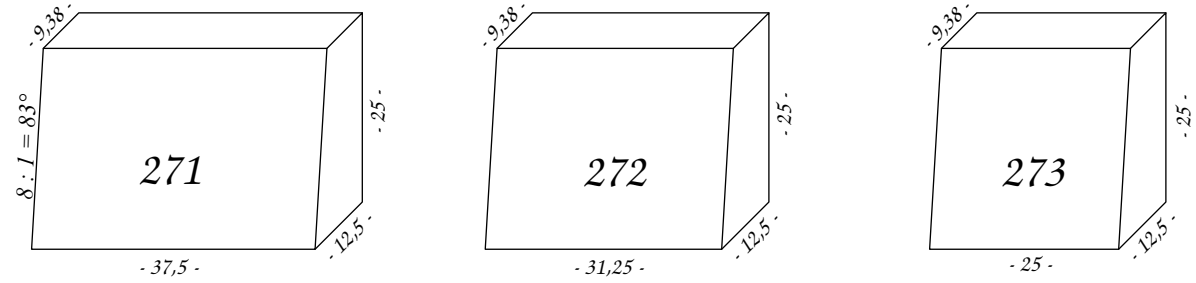

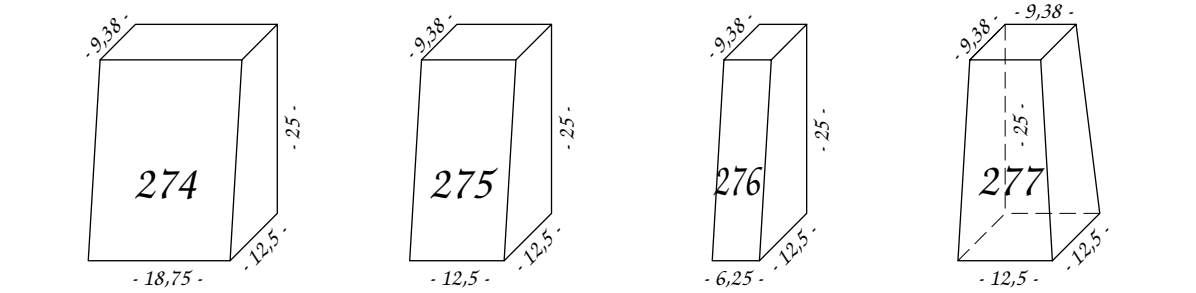

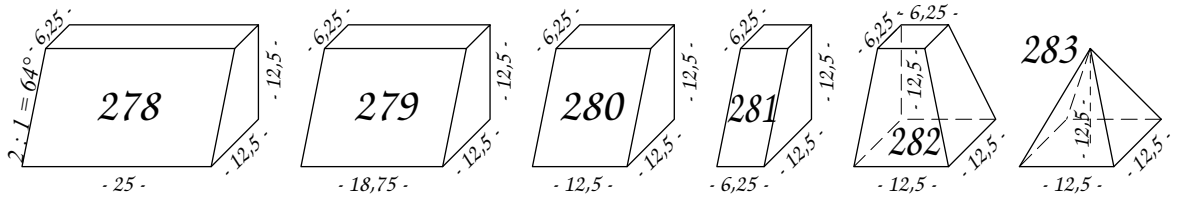

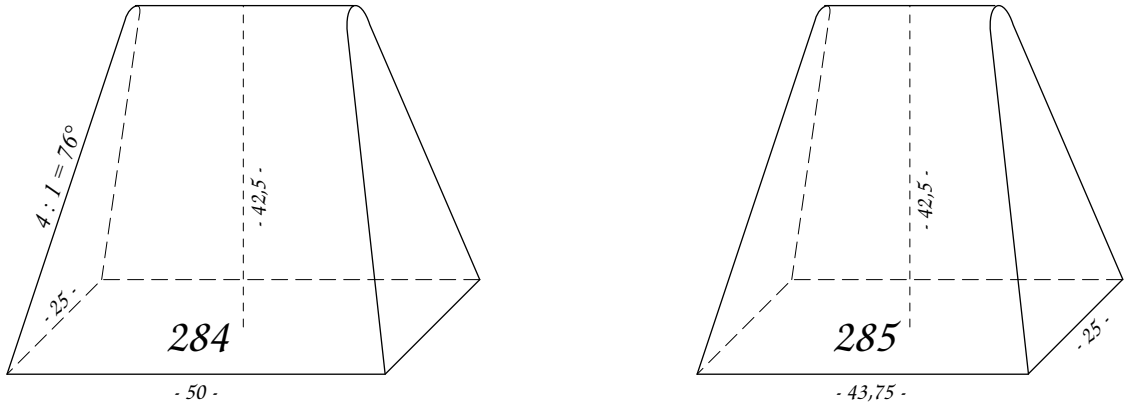

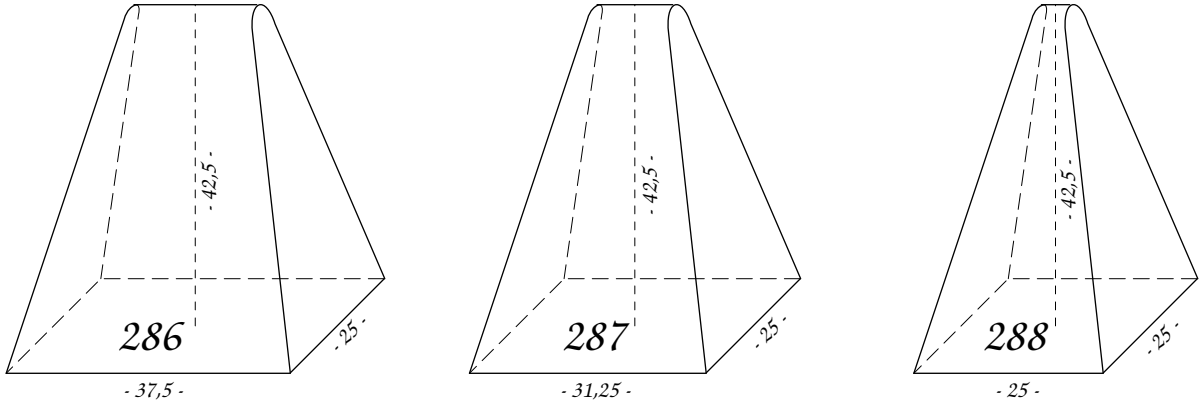

letzte Änderung: 1999

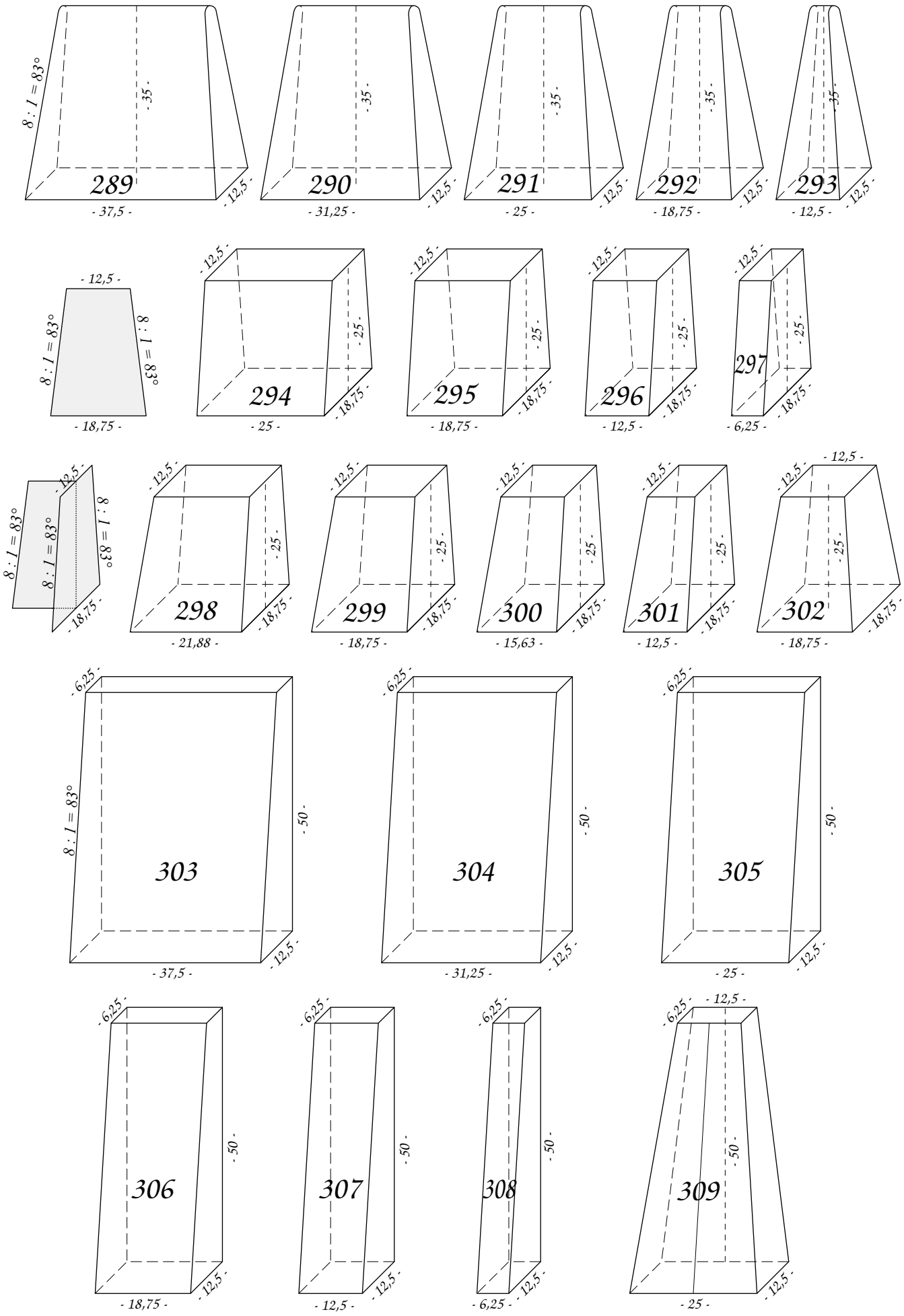

letzte Änderung: 13. Mai 2008

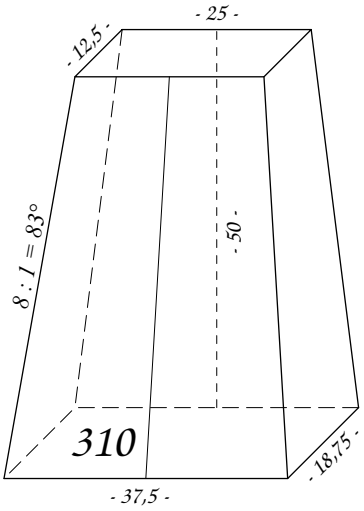

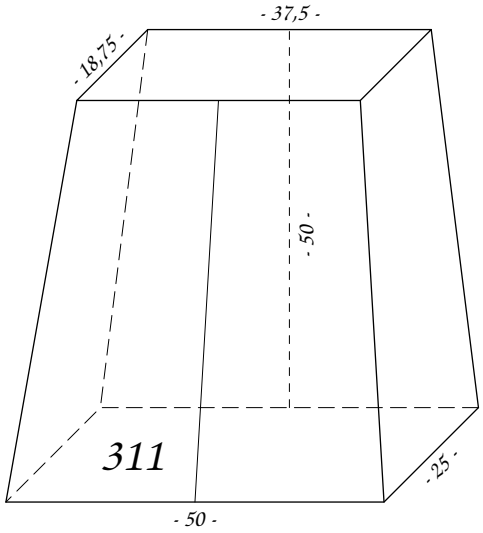

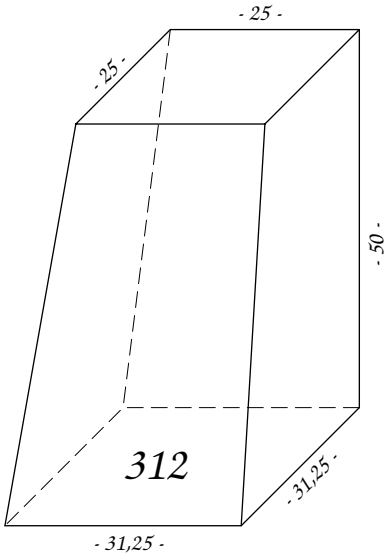

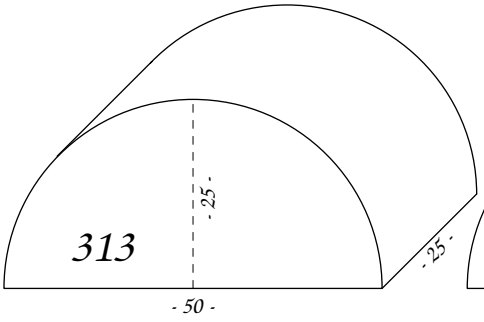

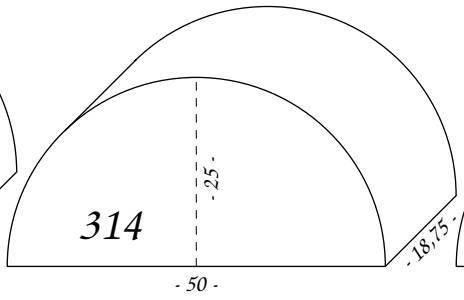

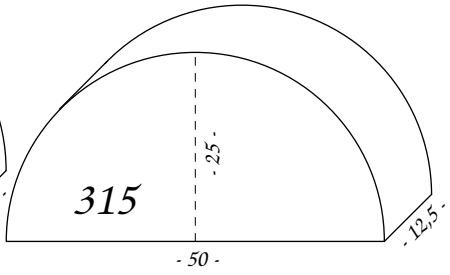

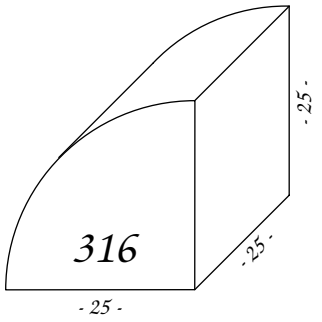

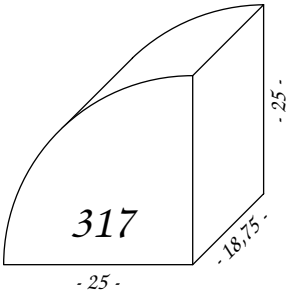

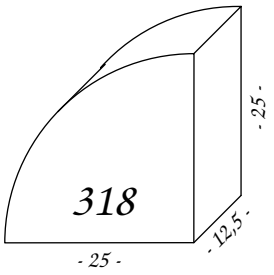

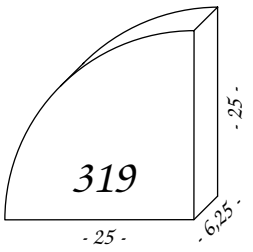

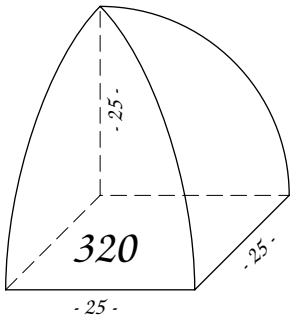

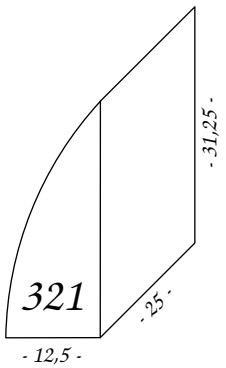

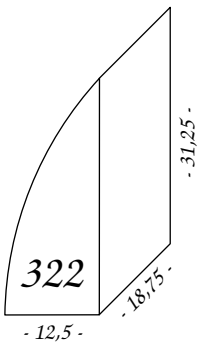

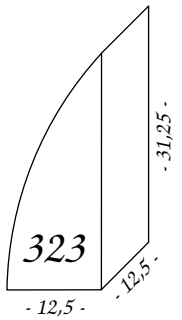

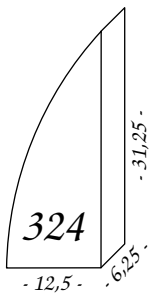

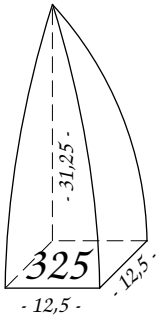

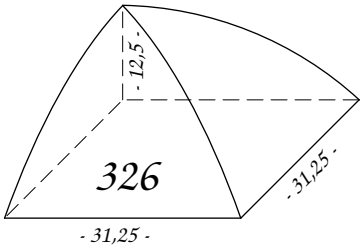

letzte Änderung: 1999

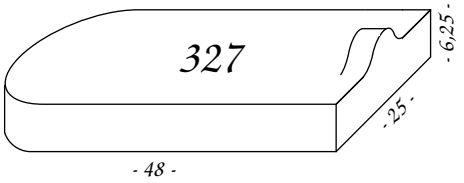
327
- 6,25 -
- 25 -
- 48 -

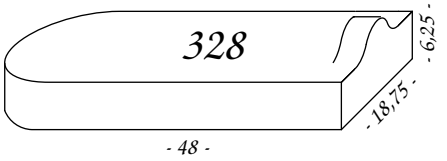
328
- 6,25 -
- 18,75 -
- 48 -

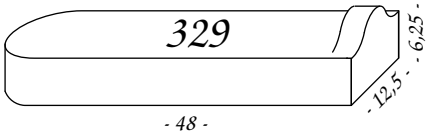
329
- 6,25 -
- 12,5 -
- 48 -

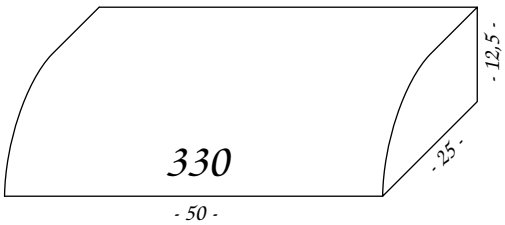
330
- 12,5 -
- 25 -
- 50 -

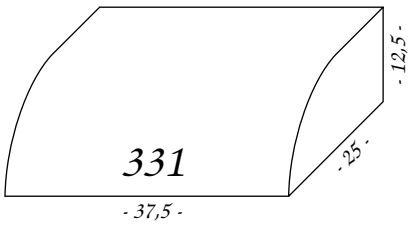
331
- 12,5 -
- 25 -
- 37,5 -

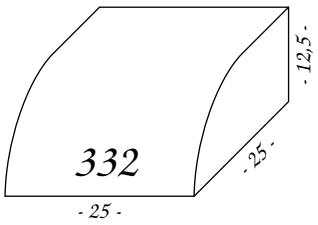
332
- 12,5 -
- 25 -
- 25 -

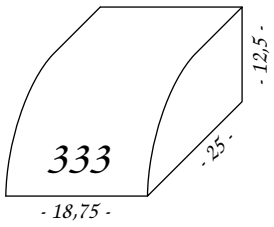
333
- 12,5 -
- 25 -
- 18,75 -

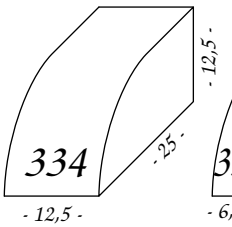
334
- 12,5 -
- 25 -
- 12,5 -

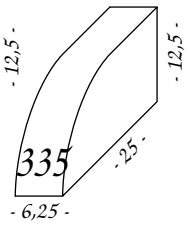
335
- 12,5 -
- 25 -
- 6,25 -

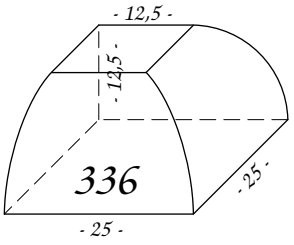
- 12,5 -
- 12,5 -
336
- 25 -
- 25 -

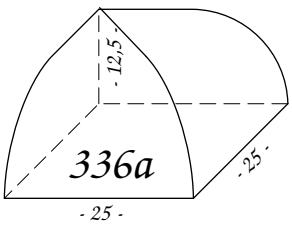
- 12,5 -
336a
- 25 -
- 25 -

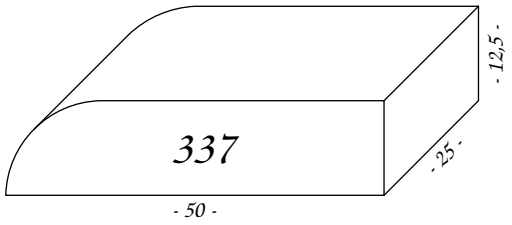
337
- 12,5 -
- 25 -
- 50 -

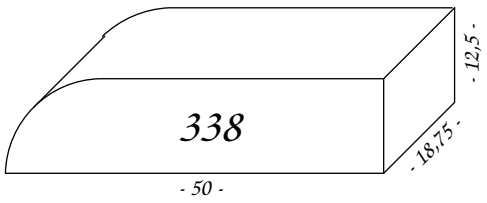
338
- 12,5 -
- 18,75 -
- 50 -

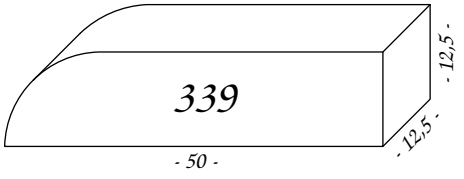
339
- 12,5 -
- 12,5 -
- 50 -

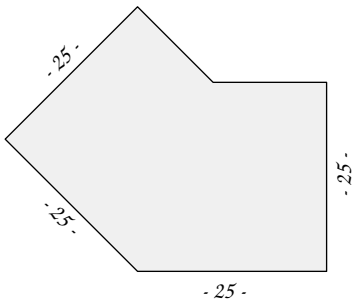

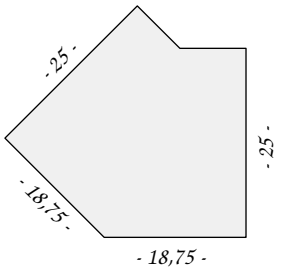

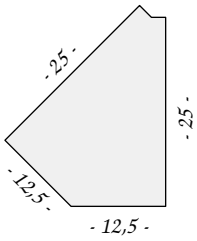

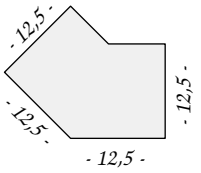

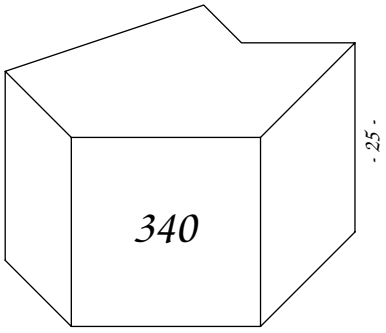

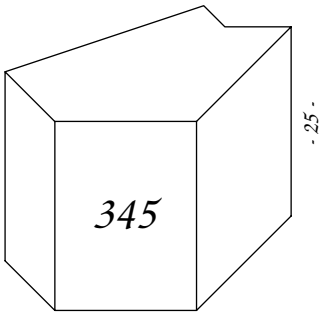

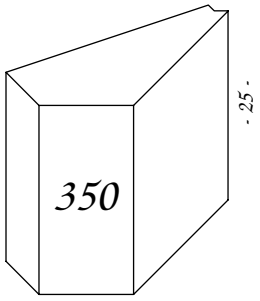

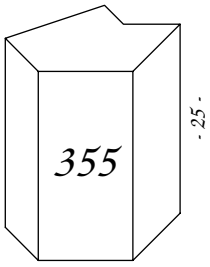

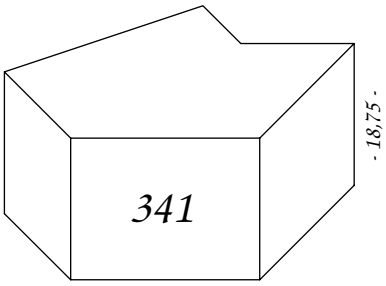

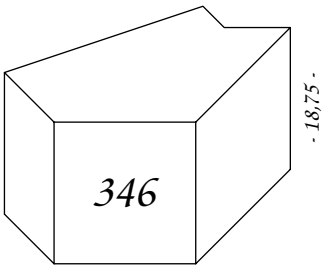

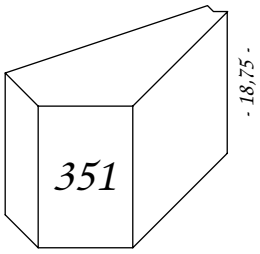

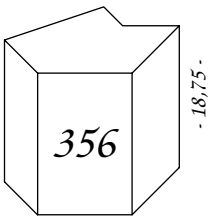

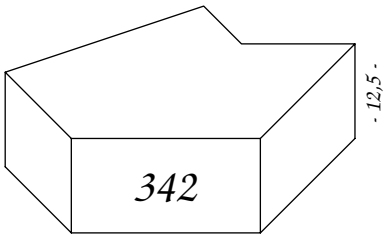

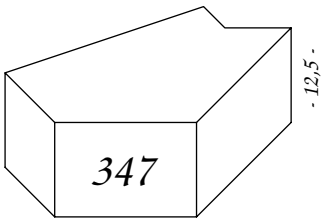

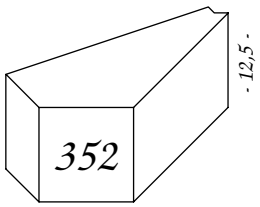

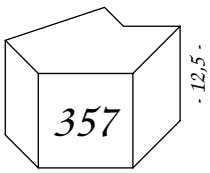

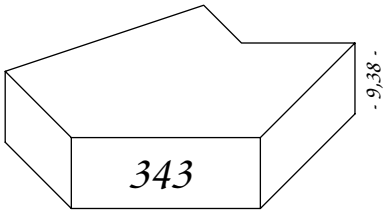

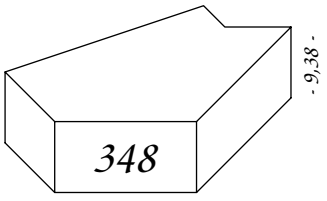

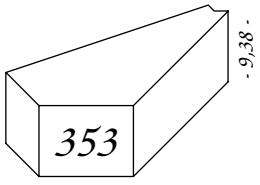

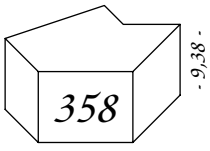

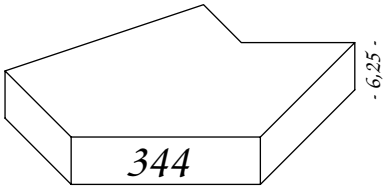

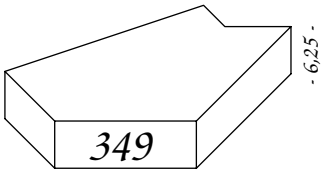

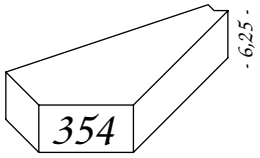

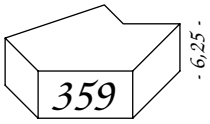

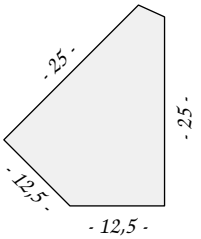

Die Steine 350 bis 354 gibt es auch mit glatter Fläche an der kurzen Seite

letzte Änderung: 5. Nov. 2005

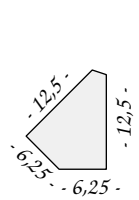
- 12,5 -
- 12,5 -
- 6,25 -
- 6,25 -

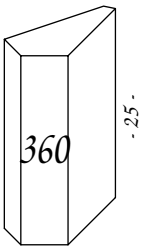
360
- 25 -

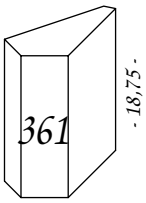
361
- 18,75 -

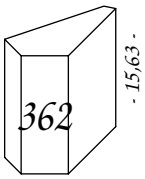
362
- 15,63 -

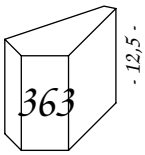
363
- 12,5 -

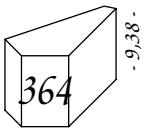
364
- 9,38 -

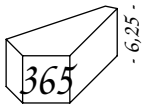
365
- 6,25 -

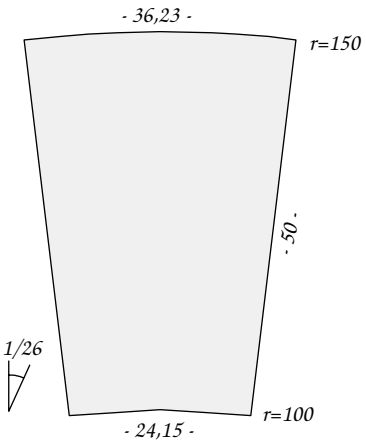
- 36,23 -
r=150
- 50 -
1/26
r=100
- 24,15 -

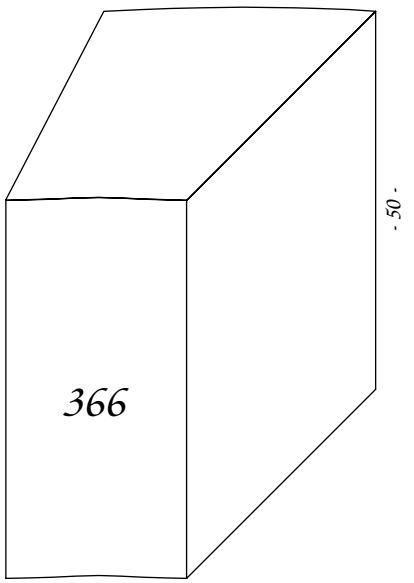
366
- 50 -

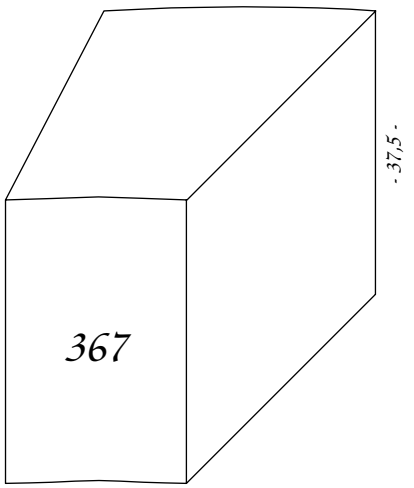
367
- 37,5 -

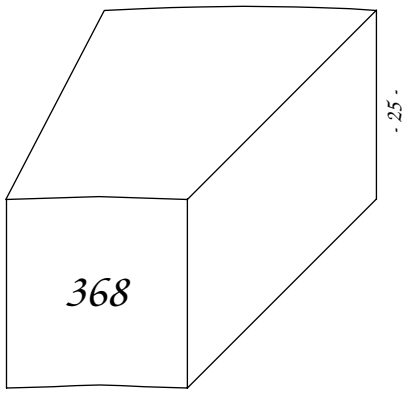
368
- 25 -

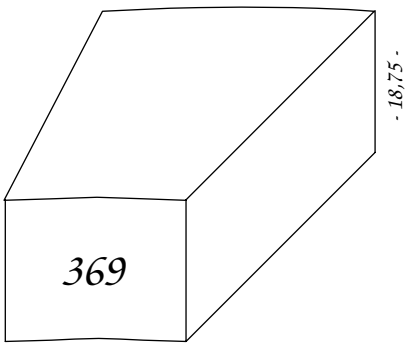
369
- 18,75 -

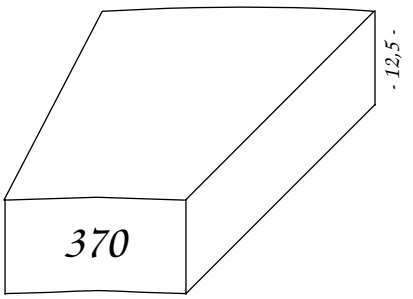
370
- 12,5 -

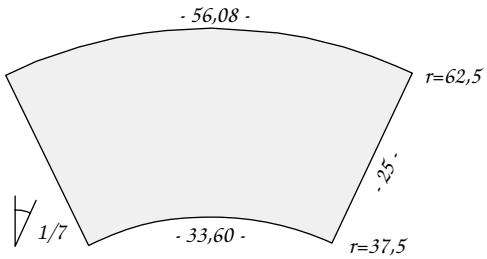
- 56,08 -
r=62,5
- 25 -
1/7
- 33,60 -
r=37,5

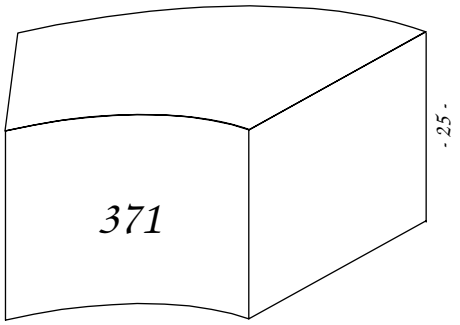
371
- 25 -

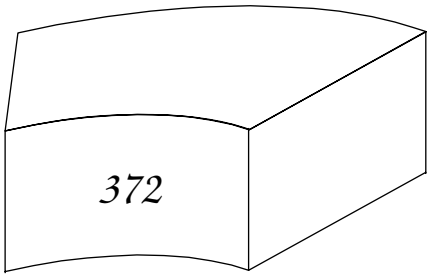
372
- 18,75 -

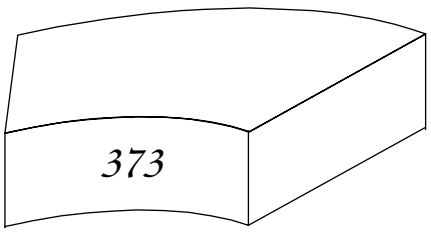
373
- 12,5 -

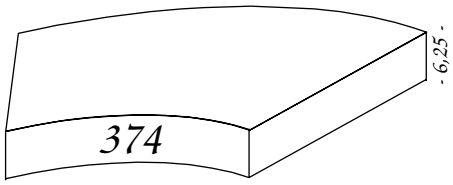
374
- 6,25 -

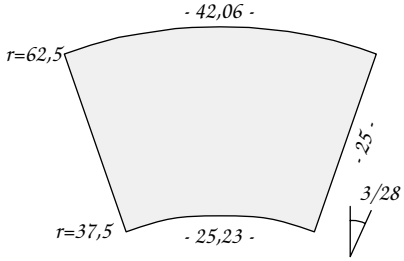
- 42,06 -
r=62,5
- 25 -
3/28
r=37,5
- 25,23 -

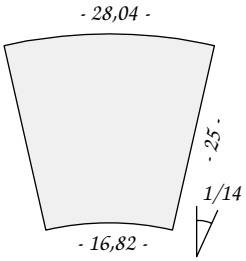
- 28,04 -
- 25 -
1/14
- 16,82 -

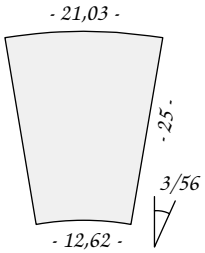
- 21,03 -
- 25 -
3/56
- 12,62 -

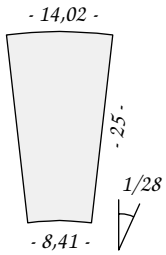
- 14,02 -
- 25 -
1/28
- 8,41 -

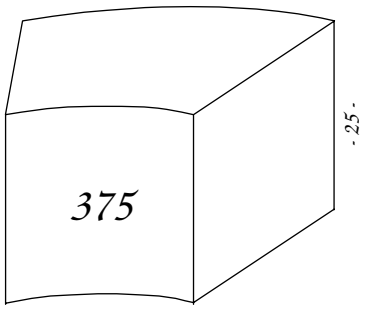
375
- 25 -

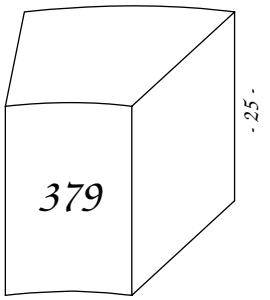
379
- 25 -

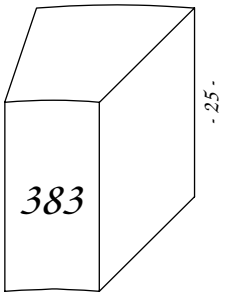
383
- 25 -

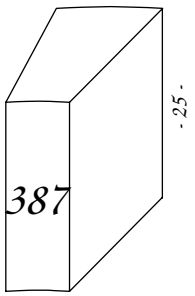
387
- 25 -

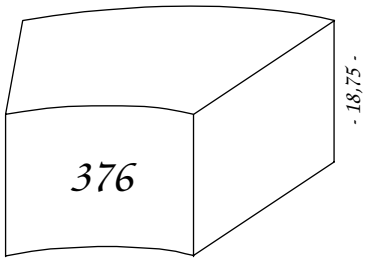
376
- 18,75 -

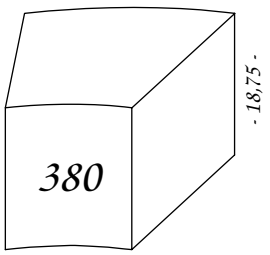
380
- 18,75 -

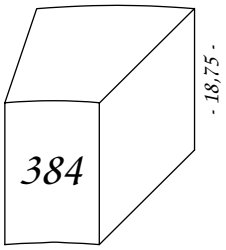
384
- 18,75 -

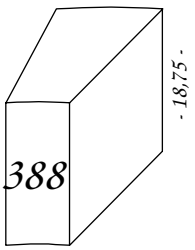
388
- 18,75 -

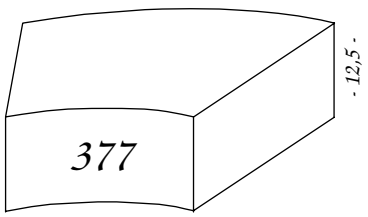
377
- 12,5 -

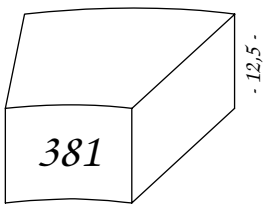
381
- 12,5 -

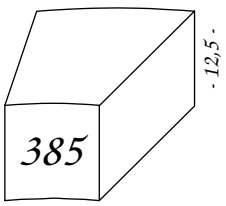
385
- 12,5 -

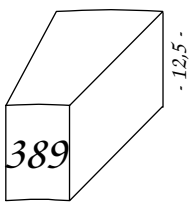
389
- 12,5 -

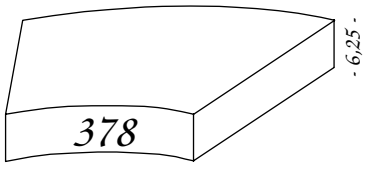
378
- 6,25 -

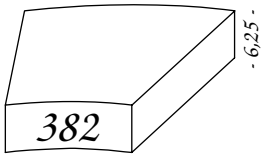
382
- 6,25 -

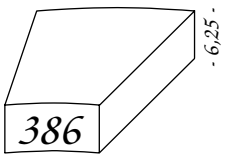
386
- 6,25 -

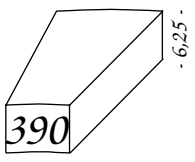
390
- 6,25 -

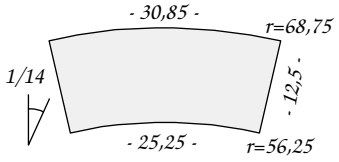

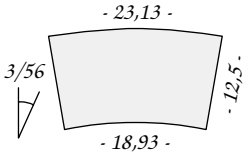

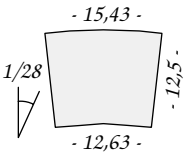

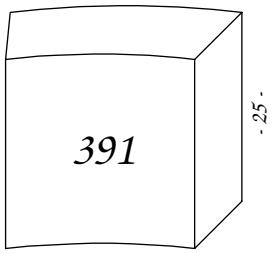

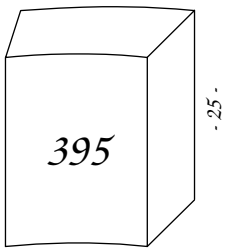

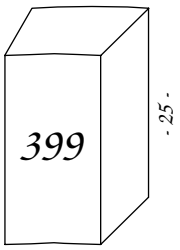

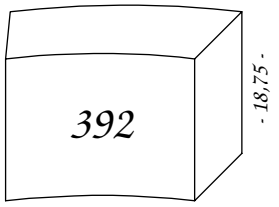

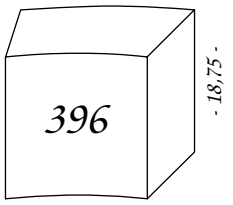

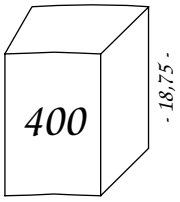

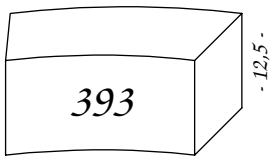

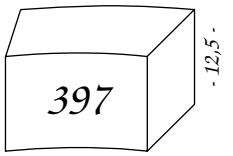

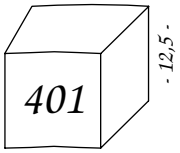

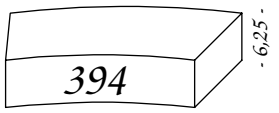

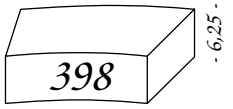

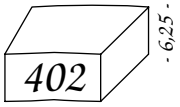

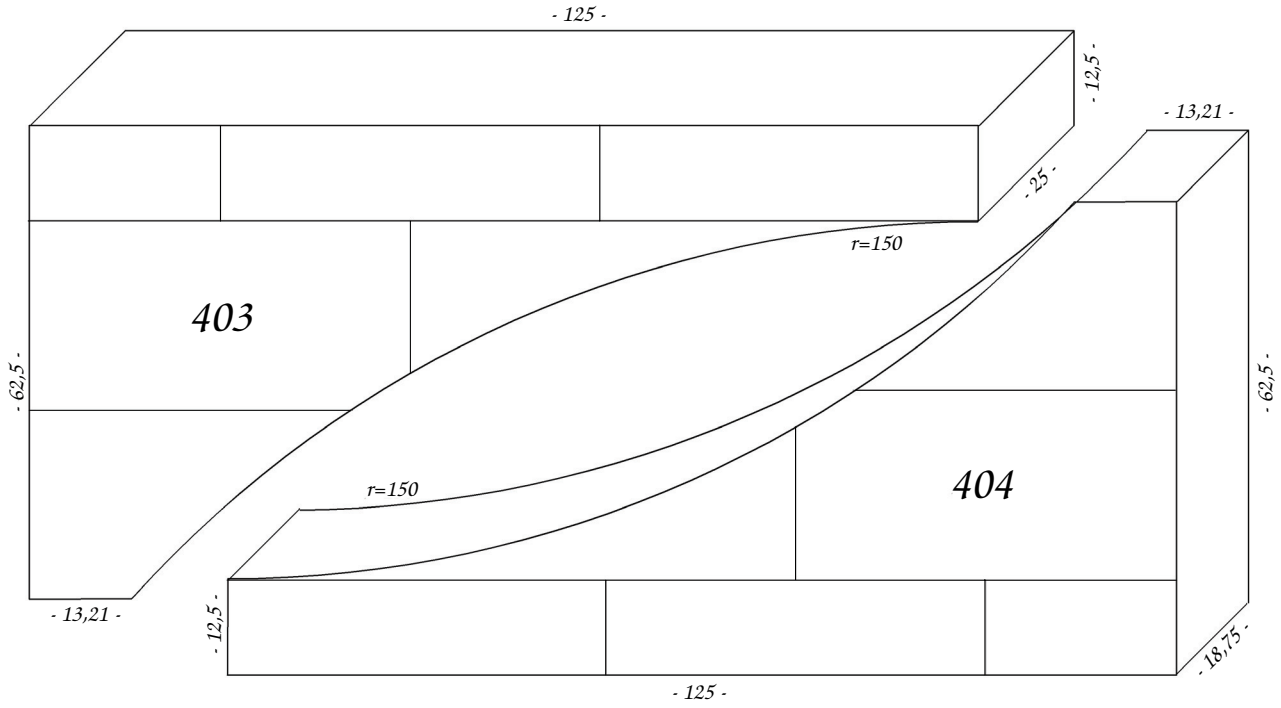

letzte Änderung: 1999

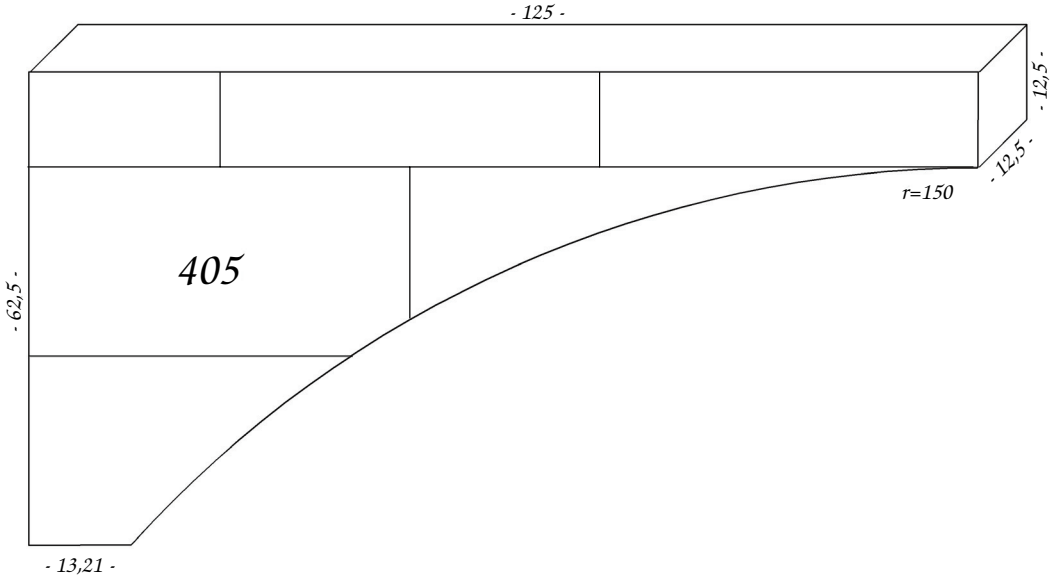
- 125 -
- 12,5 -
- 12,5 -
r=150
405
- 62,5 -
- 13,21 -

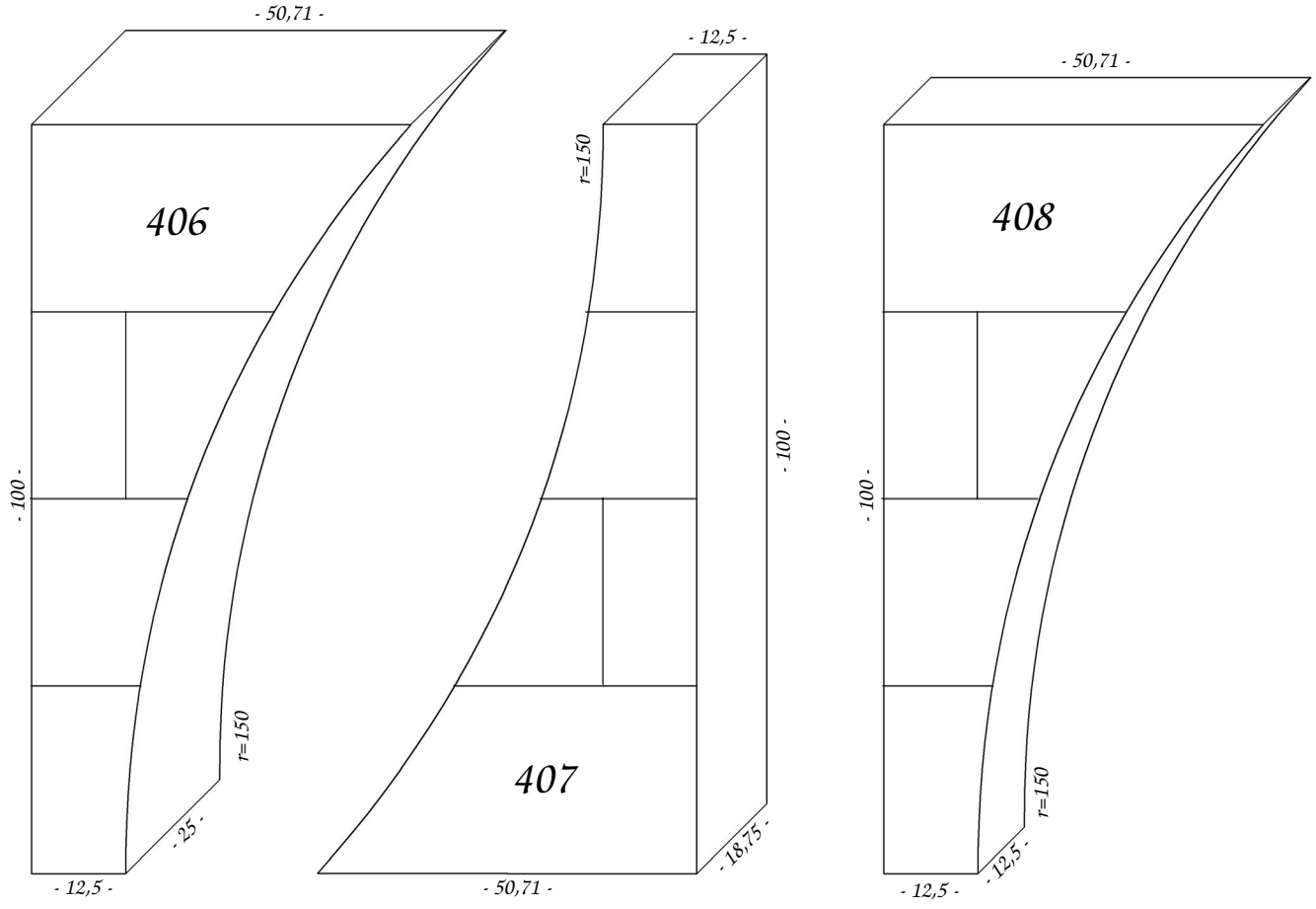
- 50,71 -
406
- 100 -
r=150
- 25 -
- 12,5 -
- 12,5 -
r=150
- 100 -
407
- 18,75 -
- 50,71 -
- 50,71 -
408
- 100 -
r=150
- 12,5 -
- 12,5 -

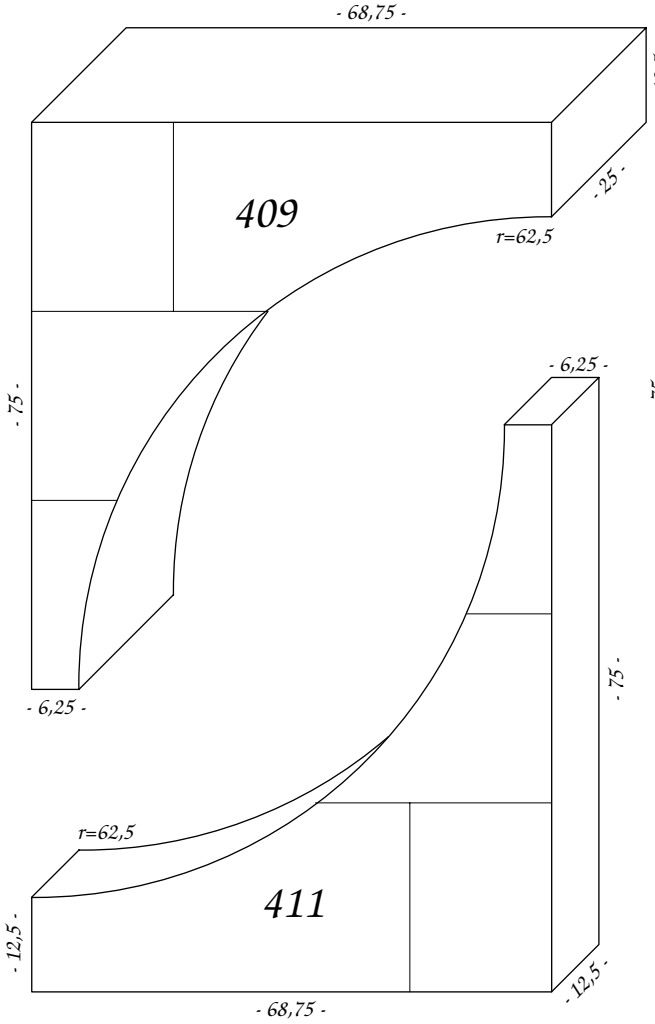
- 68,75 -
- 12,5 -
409
- 25 -
r=62,5
- 75 -
- 6,25 -
- 6,25 -
- 75 -
r=62,5
411
- 12,5 -
- 68,75 -
- 12,5 -

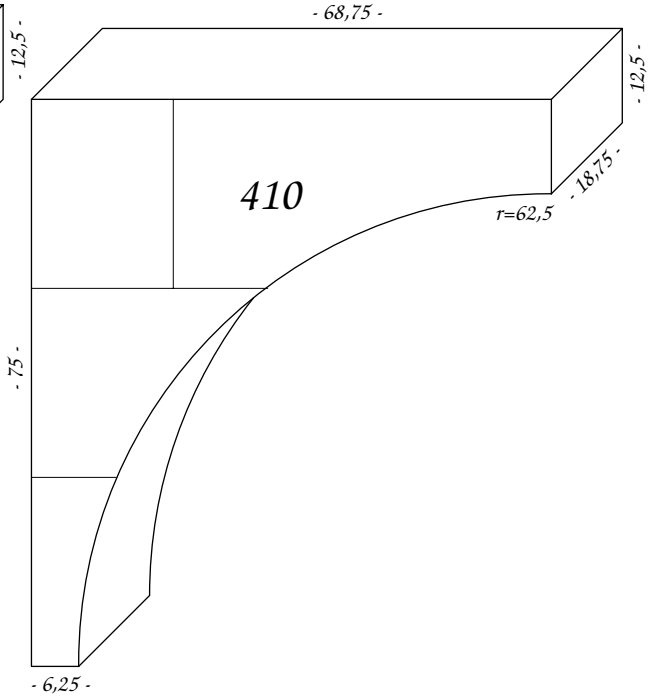
- 68,75 -
- 12,5 -
410
- 18,75 -
r=62,5
- 75 -
- 6,25 -

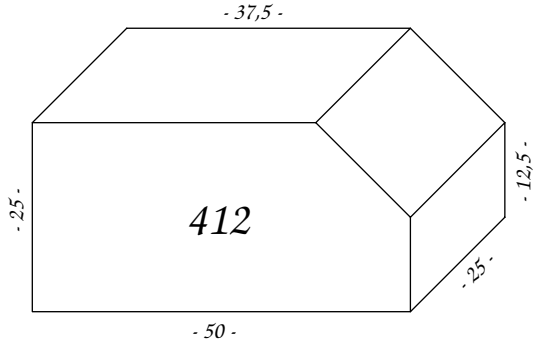
- 37,5 -
- 25 -
412
- 12,5 -
- 25 -
- 50 -

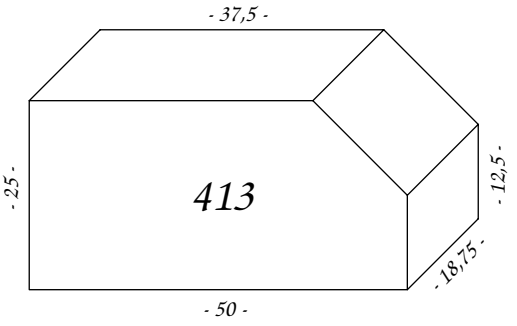
- 37,5 -
- 25 -
413
- 12,5 -
- 18,75 -
- 50 -

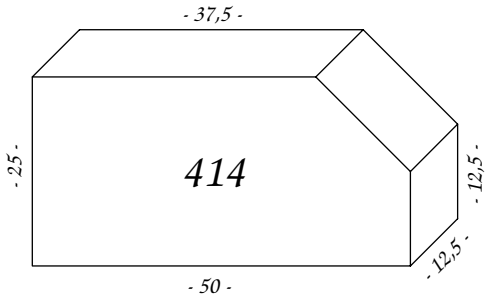
- 37,5 -
- 25 -
414
- 12,5 -
- 12,5 -
- 50 -

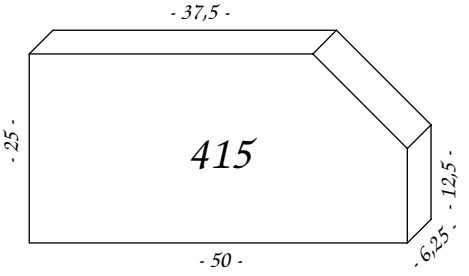
- 37,5 -
- 25 -
415
- 12,5 -
- 6,25 -
- 50 -

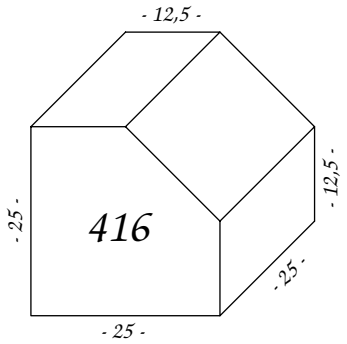

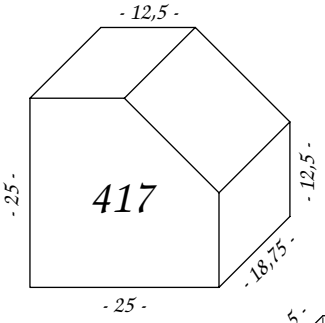

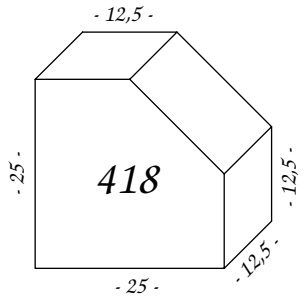

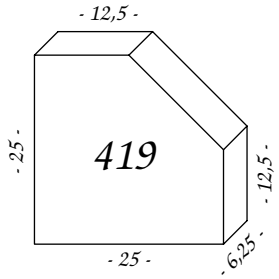

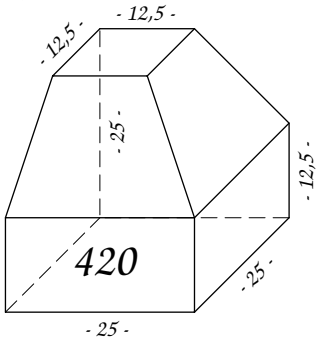

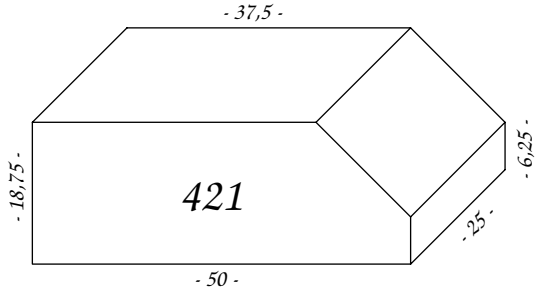

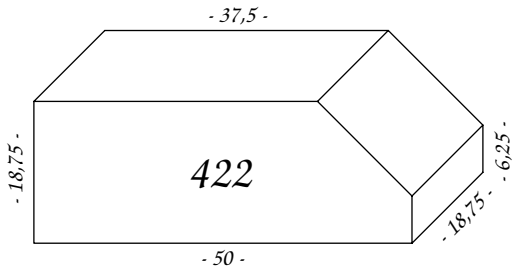

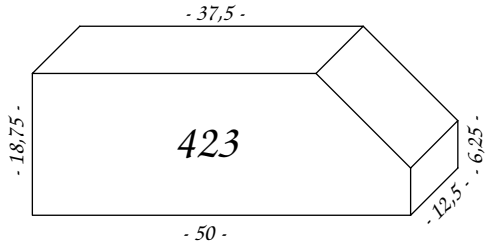

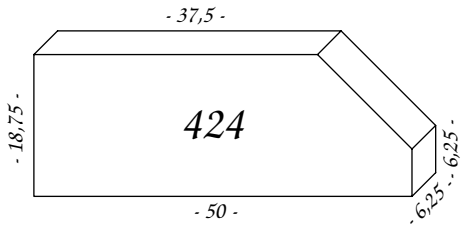

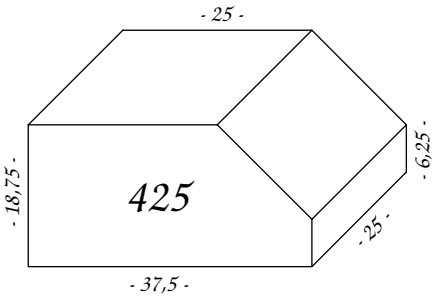

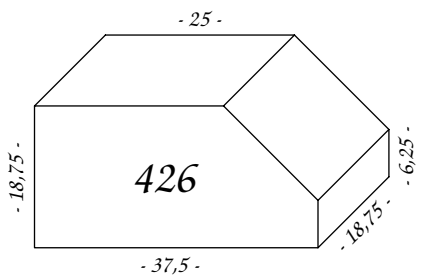

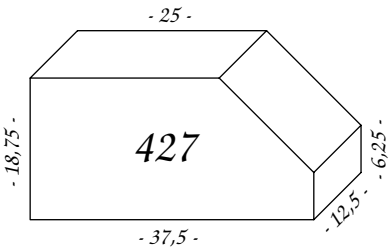

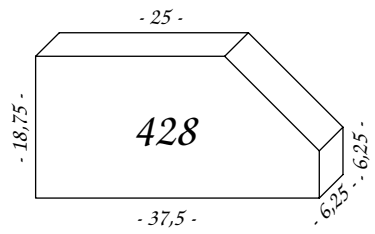

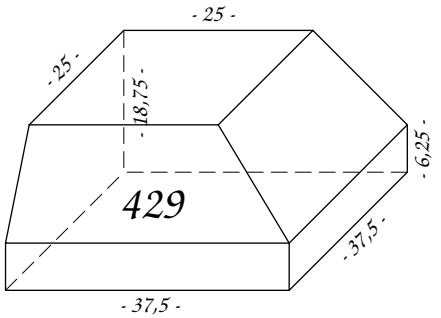

letzte Änderung: 1999

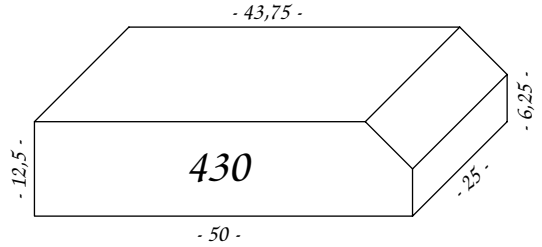
- 43,75 -
430
- 12,5 -
- 6,25 -
- 25 -
- 50 -

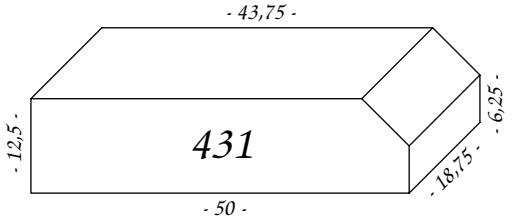
- 43,75 -
431
- 12,5 -
- 6,25 -
- 18,75 -
- 50 -

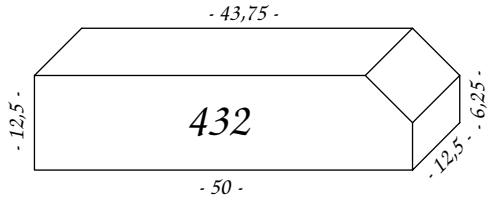
- 43,75 -
432
- 12,5 -
- 6,25 -
- 12,5 -
- 50 -

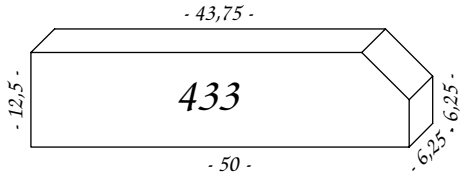
- 43,75 -
433
- 12,5 -
- 6,25 - 6,25 -
- 50 -

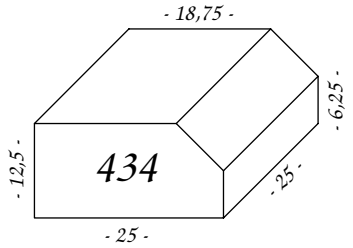
- 18,75 -
434
- 12,5 -
- 6,25 -
- 25 -
- 25 -

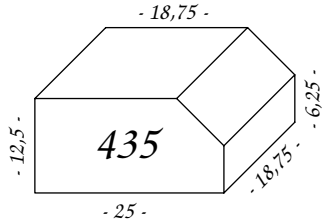
- 18,75 -
435
- 12,5 -
- 6,25 -
- 18,75 -
- 25 -

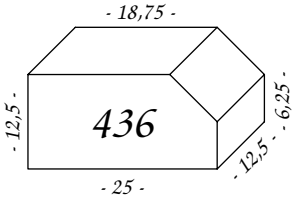
- 18,75 -
436
- 12,5 -
- 6,25 -
- 12,5 -
- 25 -

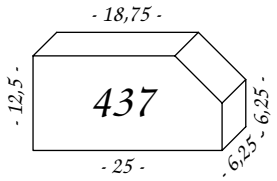
- 18,75 -
437
- 12,5 -
- 6,25 -
- 6,25 -
- 25 -

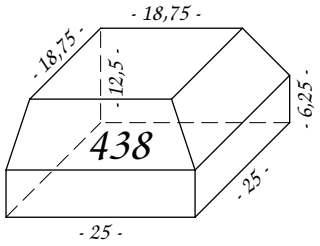
- 18,75 -
- 18,75 -
- 12,5 -
438
- 6,25 -
- 25 -
- 25 -

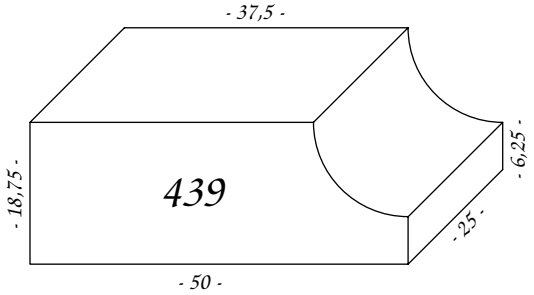
- 37,5 -
- 18,75 -
439
- 6,25 -
- 25 -
- 50 -

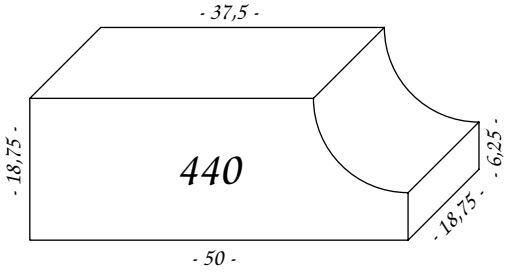
- 37,5 -
- 18,75 -
440
- 6,25 -
- 18,75 -
- 50 -

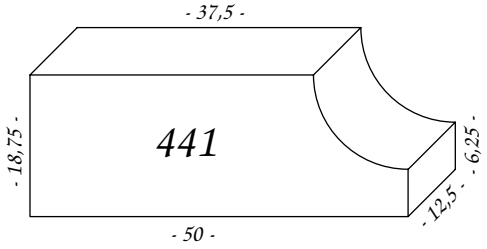
- 37,5 -
- 18,75 -
441
- 6,25 -
- 12,5 -
- 50 -

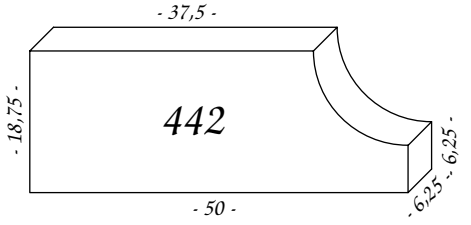
- 37,5 -
- 18,75 -
442
- 6,25 - 6,25 -
- 50 -

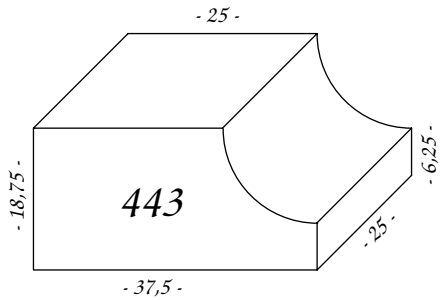
- 25 -
443
- 18,75 -
- 6,25 -
- 25 -
- 37,5 -

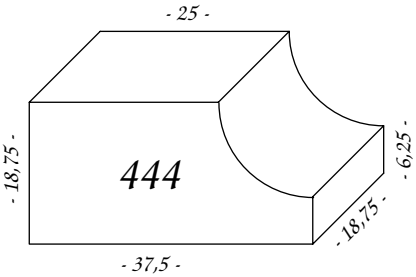
- 25 -
444
- 18,75 -
- 6,25 -
- 18,75 -
- 37,5 -

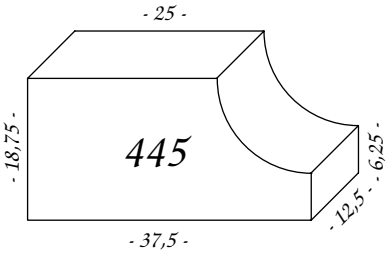
- 25 -
445
- 18,75 -
- 12,5 - - 6,25 -
- 37,5 -

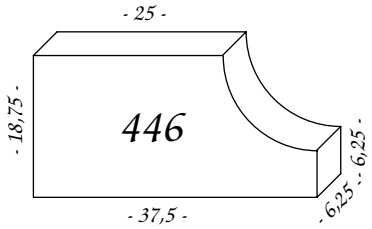
- 25 -
446
- 18,75 -
- 6,25 - - 6,25 -
- 37,5 -

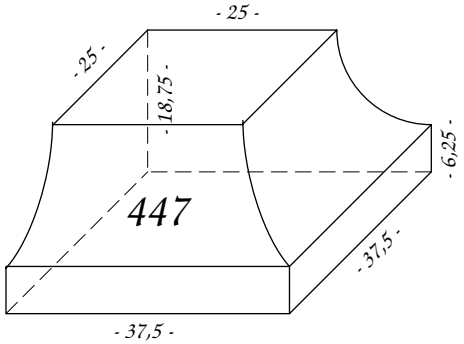
- 25 -
- 25 -
- 18,75 -
447
- 6,25 -
- 37,5 -
- 37,5 -

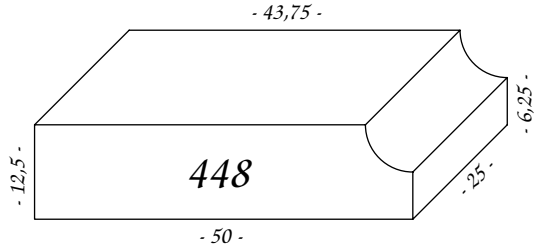
- 43,75 -
448
- 12,5 -
- 6,25 -
- 25 -
- 50 -

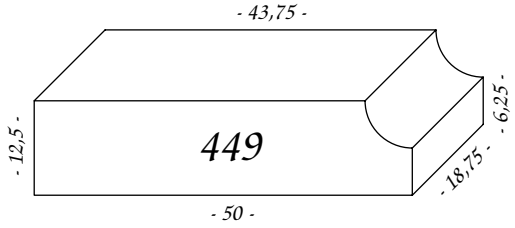
- 43,75 -
449
- 12,5 -
- 6,25 -
- 18,75 -
- 50 -

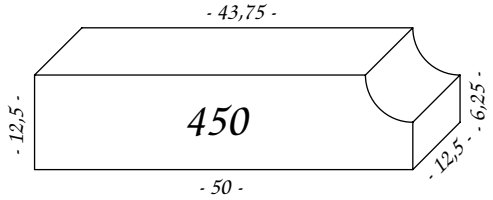
- 43,75 -
450
- 12,5 -
- 6,25 -
- 12,5 -
- 50 -

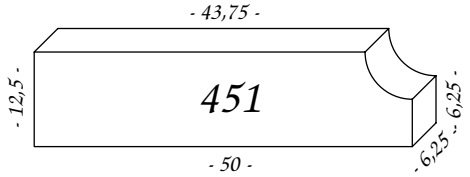
- 43,75 -
451
- 12,5 -
- 6,25 -
- 6,25 -
- 50 -

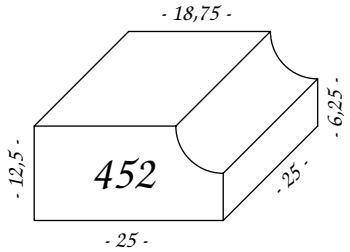
- 18,75 -
452
- 12,5 -
- 6,25 -
- 25 -
- 25 -

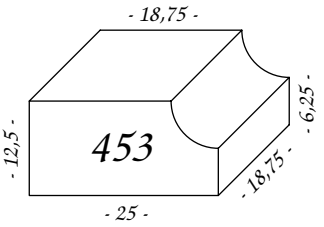
- 18,75 -
453
- 12,5 -
- 6,25 -
- 18,75 -
- 25 -

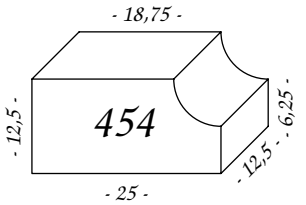
- 18,75 -
454
- 12,5 -
- 6,25 -
- 12,5 - - 6,25 -
- 25 -

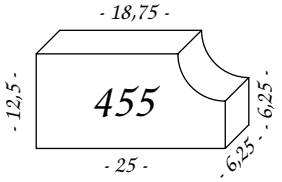
- 18,75 -
455
- 12,5 -
- 6,25 -
- 6,25 -
- 25 -

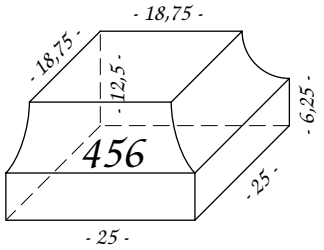
- 18,75 -
- 18,75 -
- 12,5 -
456
- 6,25 -
- 25 -
- 25 -

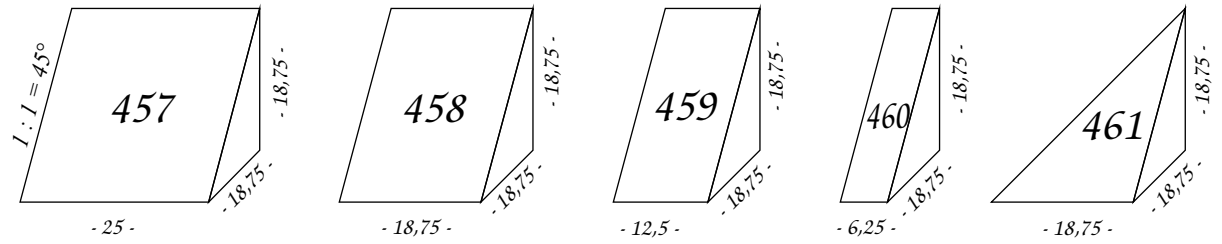
1 : 1 = 45°
457
- 18,75 -
- 18,75 -
- 25 -
458
- 18,75 -
- 18,75 -
- 18,75 -
459
- 18,75 -
- 18,75 -
- 12,5 -
460
- 18,75 -
- 18,75 -
- 6,25 -
461
- 18,75 -
- 18,75 -
- 18,75 -

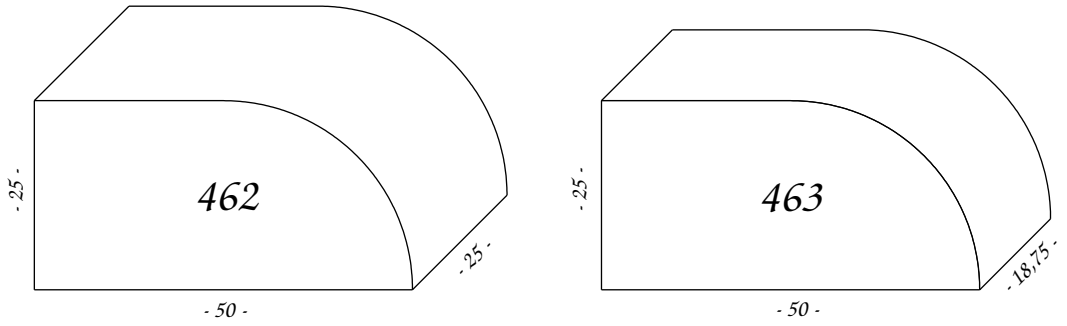
462
- 25 -
- 25 -
- 50 -
463
- 25 -
- 18,75 -
- 50 -

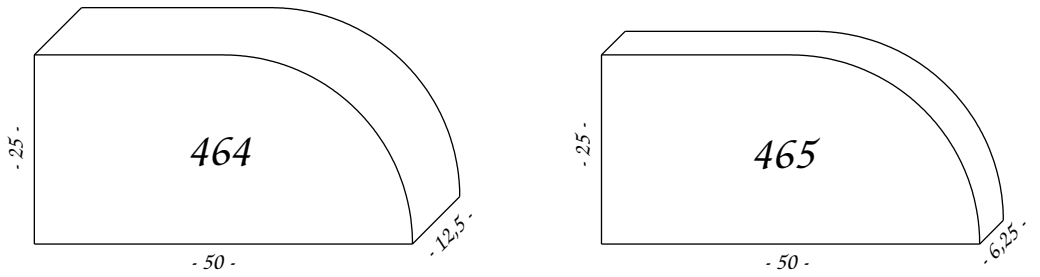
464
- 25 -
- 12,5 -
- 50 -
465
- 25 -
- 6,25 -
- 50 -

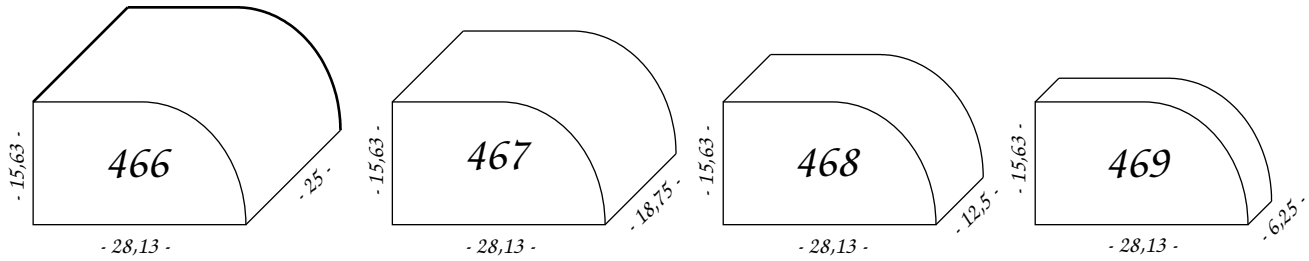
466
- 15,63 -
- 25 -
- 28,13 -
467
- 15,63 -
- 18,75 -
- 28,13 -
468
- 15,63 -
- 12,5 -
- 28,13 -
469
- 15,63 -
- 6,25 -
- 28,13 -

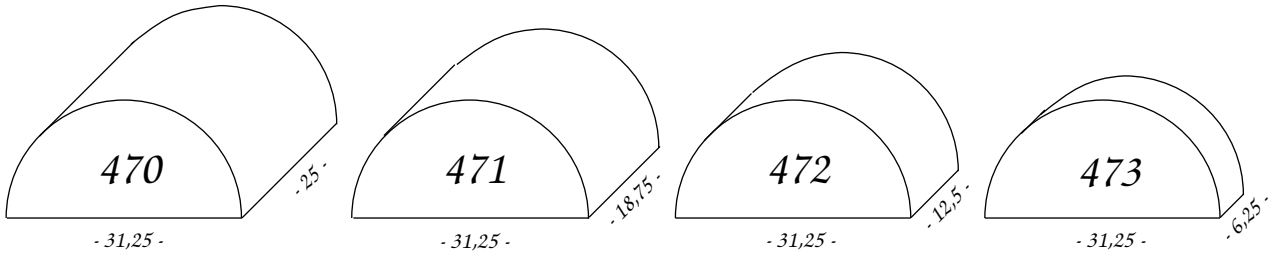
470
- 25 -
- 31,25 -
471
- 18,75 -
- 31,25 -
472
- 12,5 -
- 31,25 -
473
- 6,25 -
- 31,25 -

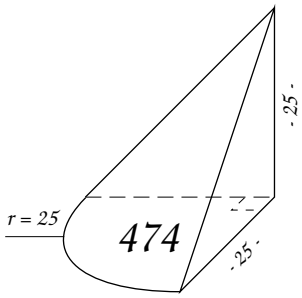
r = 25
474
- 25 -
- 25 -

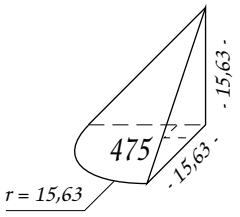
475
- 15,63 -
- 15,63 -
r = 15,63

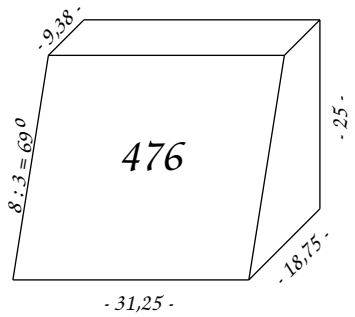
476
- 9,38 -
8 : 3 = 69°
- 25 -
- 18,75 -
- 31,25 -

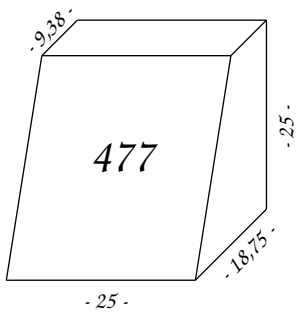
477
- 9,38 -
- 25 -
- 18,75 -
- 25 -

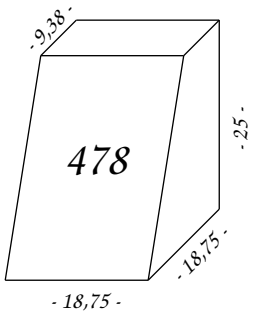
478
- 9,38 -
- 25 -
- 18,75 -
- 18,75 -

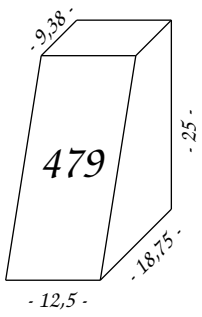
479
- 9,38 -
- 25 -
- 18,75 -
- 12,5 -

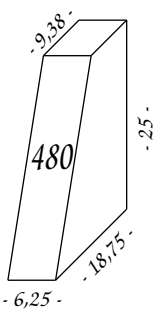
480
- 9,38 -
- 25 -
- 18,75 -
- 6,25 -

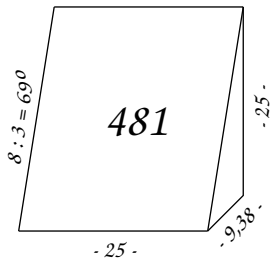
481
8 : 3 = 69°
- 25 -
- 9,38 -
- 25 -

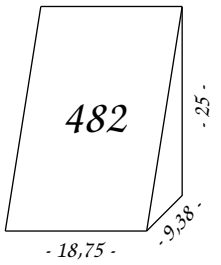
482
- 25 -
- 9,38 -
- 18,75 -

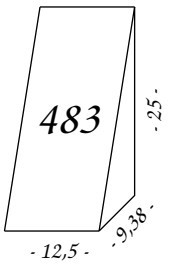
483
- 25 -
- 9,38 -
- 12,5 -

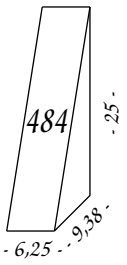
484
- 25 -
- 9,38 -
- 6,25 -

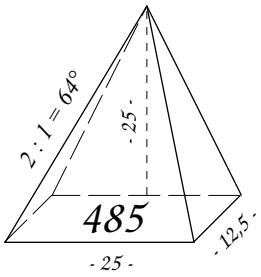
2 : 1 = 64°
- 25 -
485
- 12,5 -
- 25 -

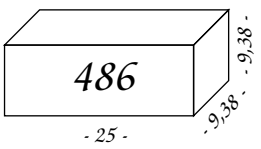
486
- 9,38 -
- 9,38 -
- 25 -

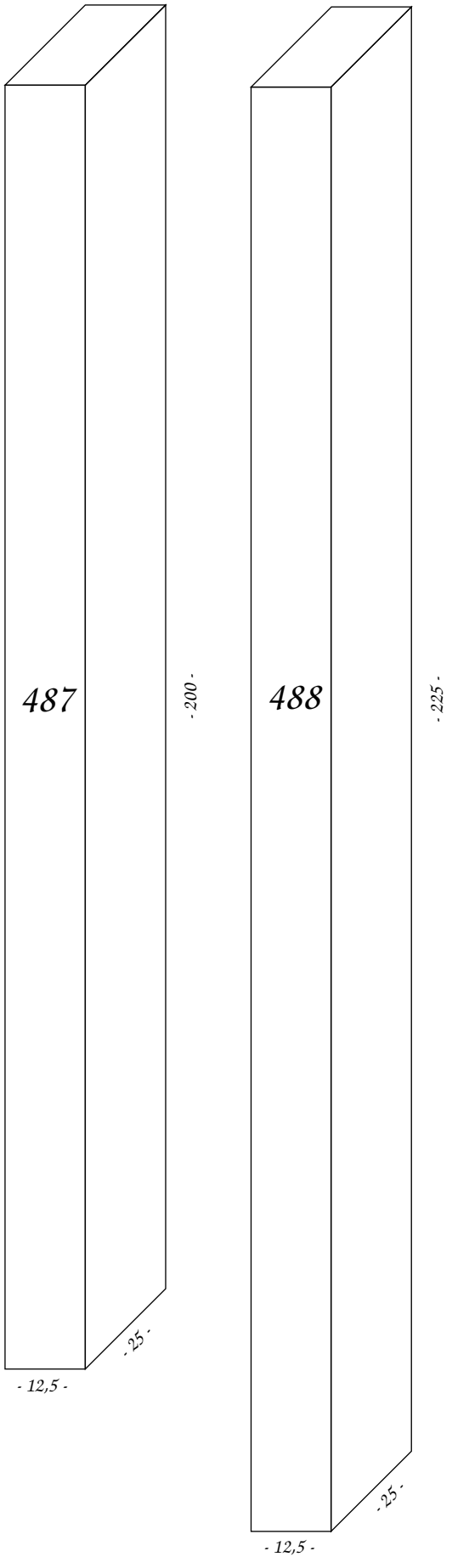
487
- 200 -
- 25 -
- 12,5 -
488
- 225 -
- 25 -
- 12,5 -

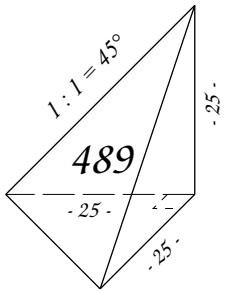
1 : 1 = 45°
489
- 25 -
- 25 -
- 25 -

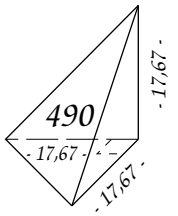
490
- 17,67 -
- 17,67 -
- 17,67 -

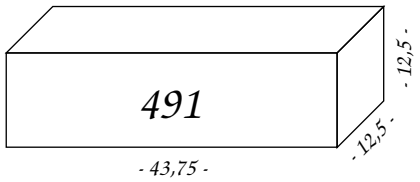
491
- 12,5 -
- 12,5 -
- 43,75 -

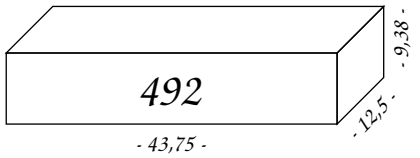
492
- 9,38 -
- 12,5 -
- 43,75 -

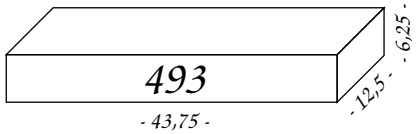
493
- 6,25 -
- 12,5 -
- 43,75 -

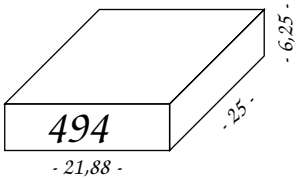
494
- 6,25 -
- 25 -
- 21,88 -

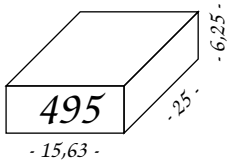
495
- 6,25 -
- 25 -
- 15,63 -

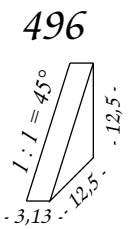
496
1 : 1 = 45°
- 12,5 -
- 12,5 -
- 3,13 -

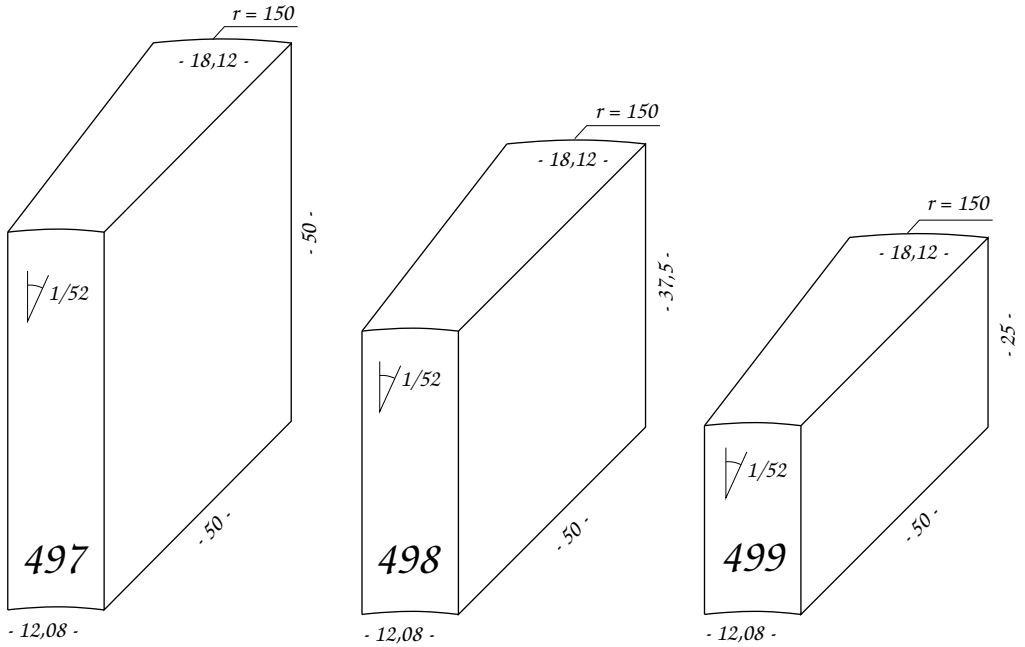
r = 150
- 18,12 -
- 50 -
1/52
497
- 50 -
- 12,08 -
r = 150
- 18,12 -
- 37,5 -
1/52
498
- 50 -
- 12,08 -
r = 150
- 18,12 -
- 25 -
1/52
499
- 50 -
- 12,08 -

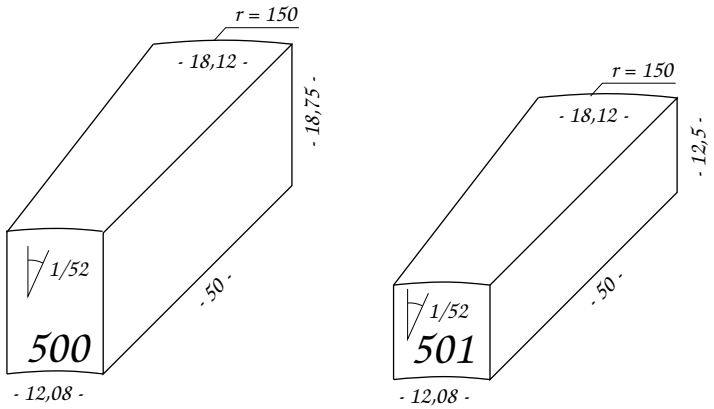
r = 150
- 18,12 -
- 18,75 -
1/52
500
- 50 -
- 12,08 -
r = 150
- 18,12 -
- 12,5 -
1/52
501
- 50 -
- 12,08 -

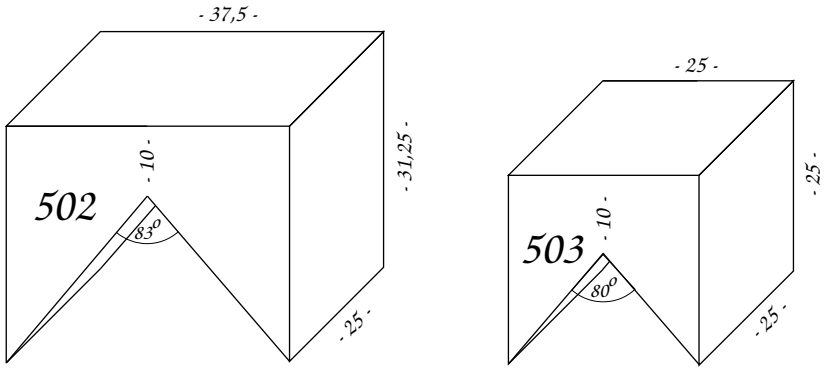
- 37,5 -
- 10 -
- 31,25 -
502
83°
- 25 -
- 25 -
- 25 -
503
- 10 -
80°
- 25 -

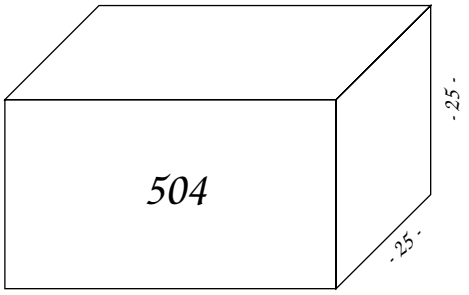
504
- 25 -
- 25 -
- 43,75 -

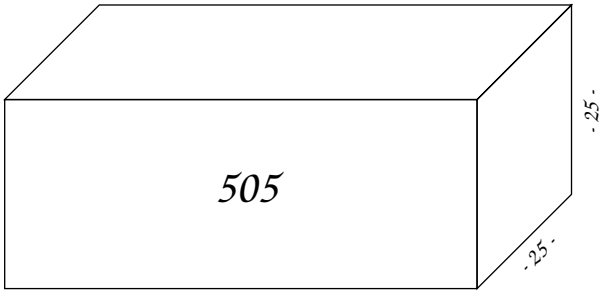
505
- 25 -
- 25 -
- 62,5 -

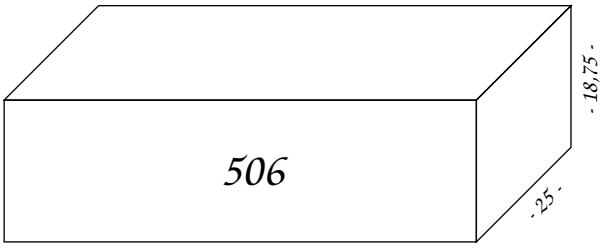
506
- 18,75 -
- 25 -
- 62,5 -

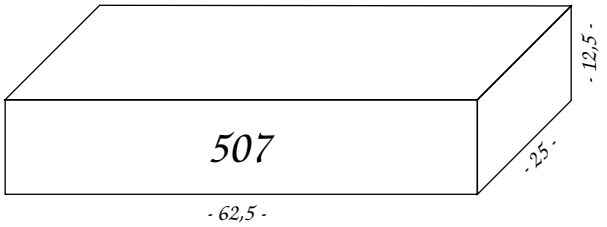
507
- 12,5 -
- 25 -
- 62,5 -

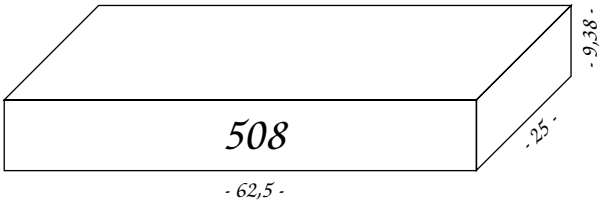
508
- 9,38 -
- 25 -
- 62,5 -

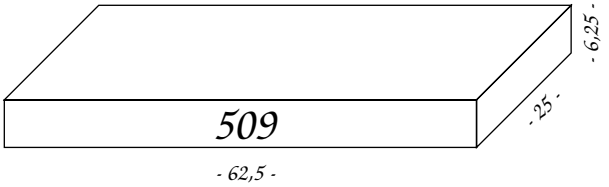
509
- 6,25 -
- 25 -
- 62,5 -

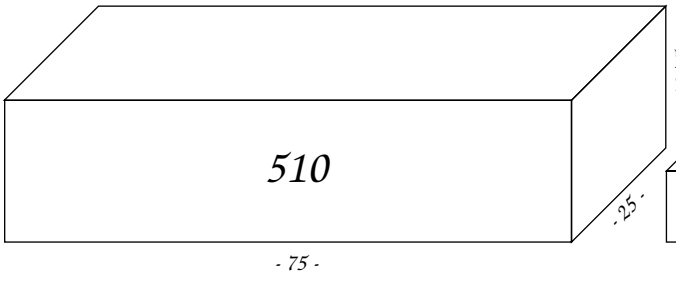
510
- 18,75 -
- 25 -
- 75 -

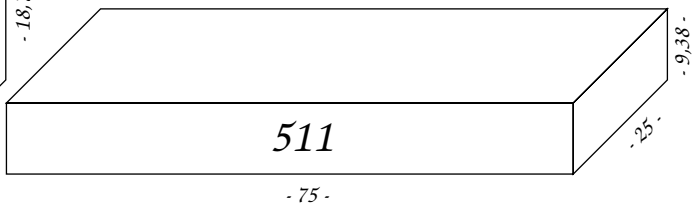
511
- 9,38 -
- 25 -
- 75 -

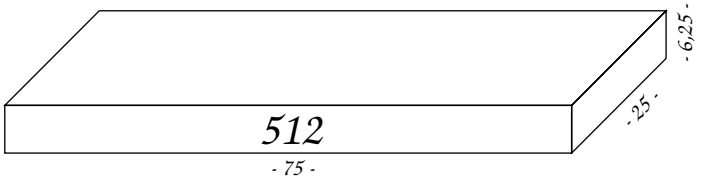
512
- 6,25 -
- 25 -
- 75 -

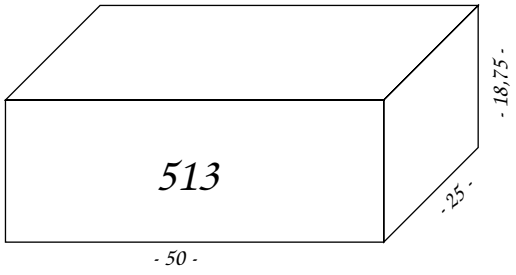
513
- 18,75 -
- 25 -
- 50 -

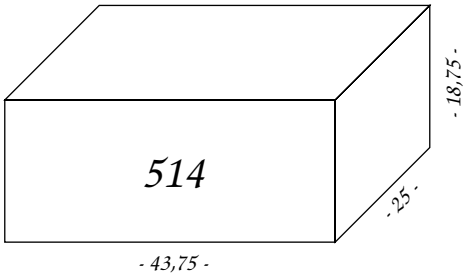
514
- 18,75 -
- 25 -
- 43,75 -

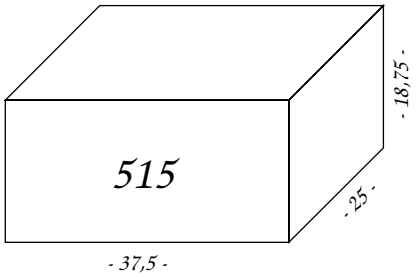
515
- 18,75 -
- 25 -
- 37,5 -

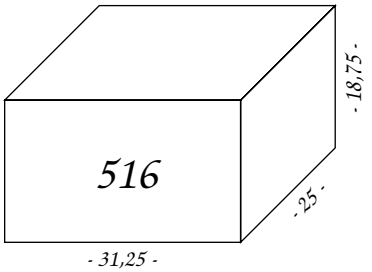
516
- 18,75 -
- 25 -
- 31,25 -

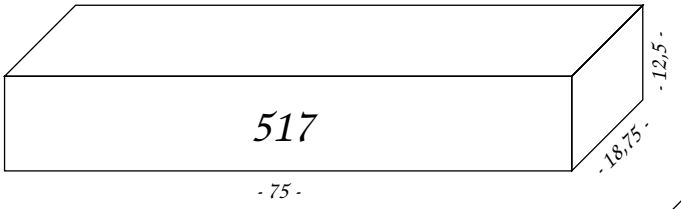
517
- 12,5 -
- 18,75 -
- 75 -

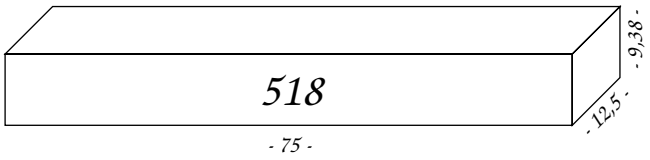
518
- 9,38 -
- 12,5 -
- 75 -

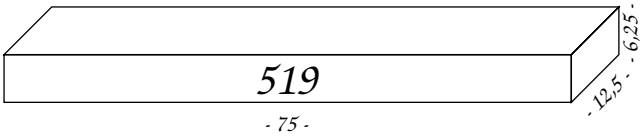
519
- 6,25 -
- 12,5 -
- 75 -

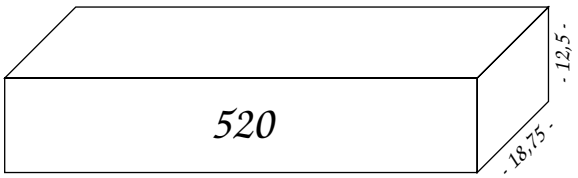
520
- 12,5 -
- 18,75 -
- 62,5 -

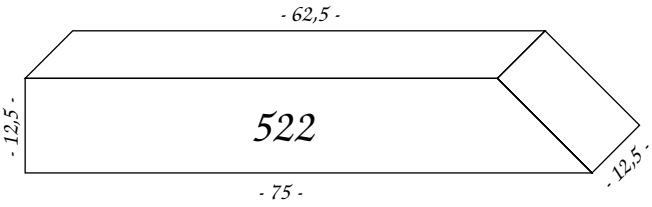
- 62,5 -
522
- 12,5 -
- 12,5 -
- 75 -

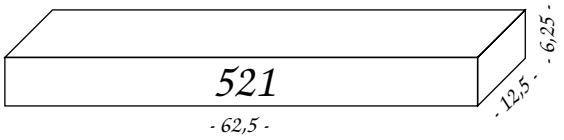
521
- 6,25 -
- 12,5 -
- 62,5 -

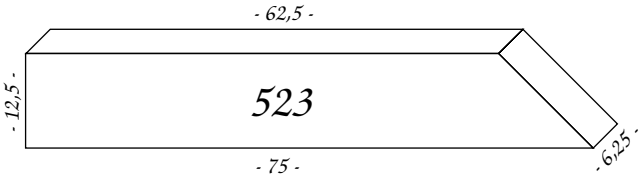
- 62,5 -
523
- 12,5 -
- 6,25 -
- 75 -

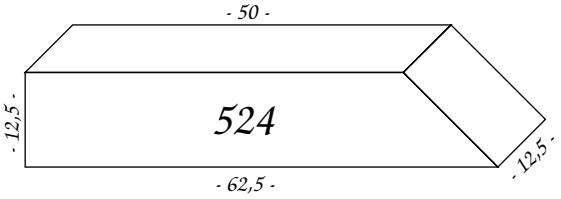
- 50 -
524
- 12,5 -
- 12,5 -
- 62,5 -

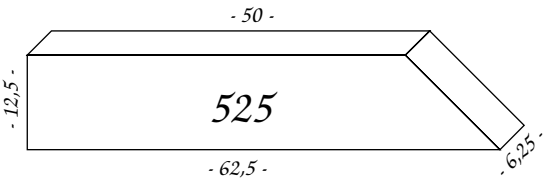
- 50 -
525
- 12,5 -
- 6,25 -
- 62,5 -

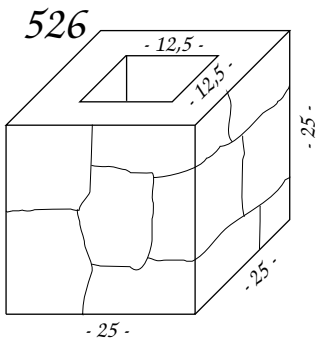

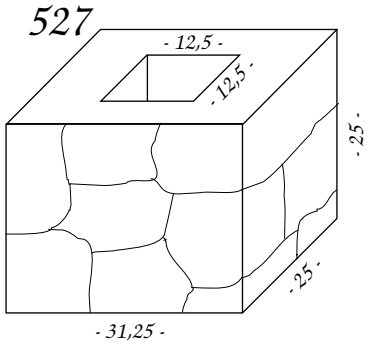

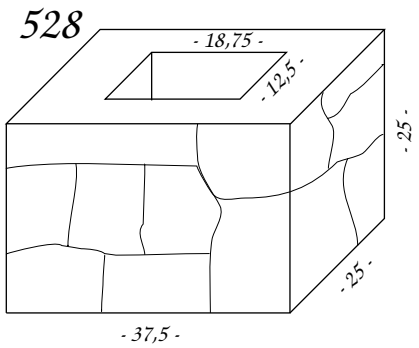

526 -528 sind vierseitig geprägt

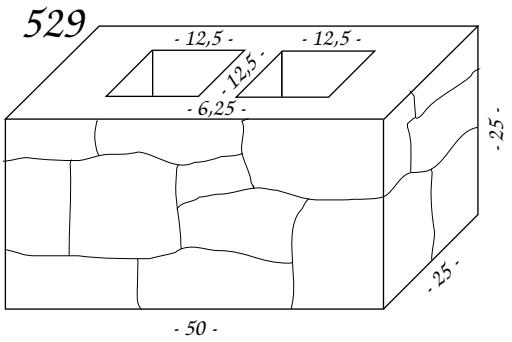

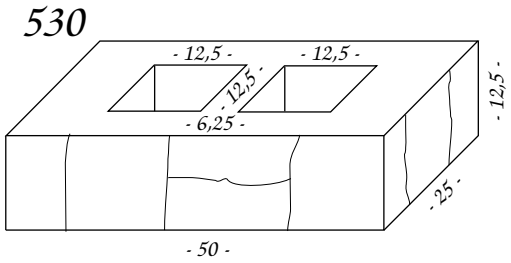

529 -530 sind dreiseitig geprägt, links, vorne, rechts

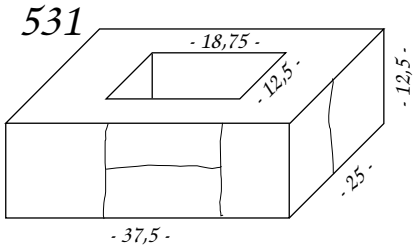

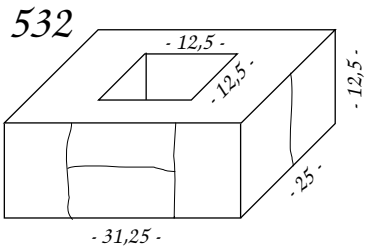

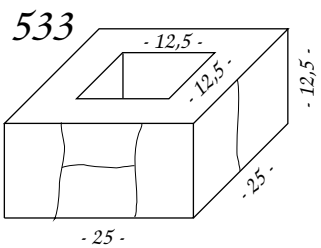

531 -533 sind vierseitig geprägt

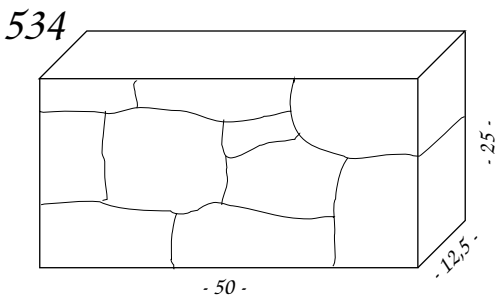

dreiseitig geprägt, links, vorne, rechts

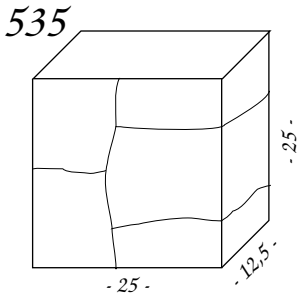

zweiseitig geprägt, vorne und eine Seite

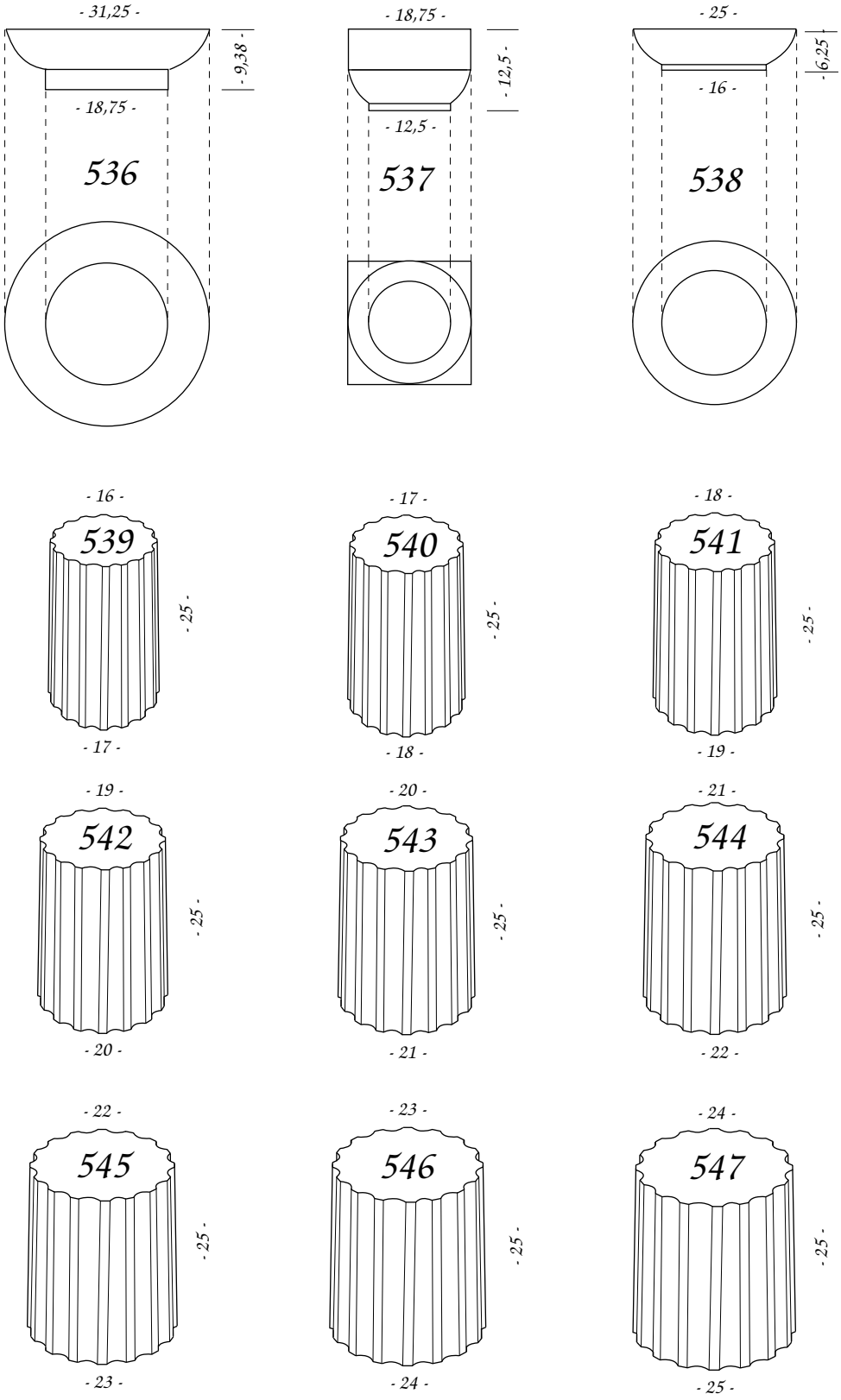

Die Nummern 539 - 547 kommen auch fast zylindrisch statt konisch vor

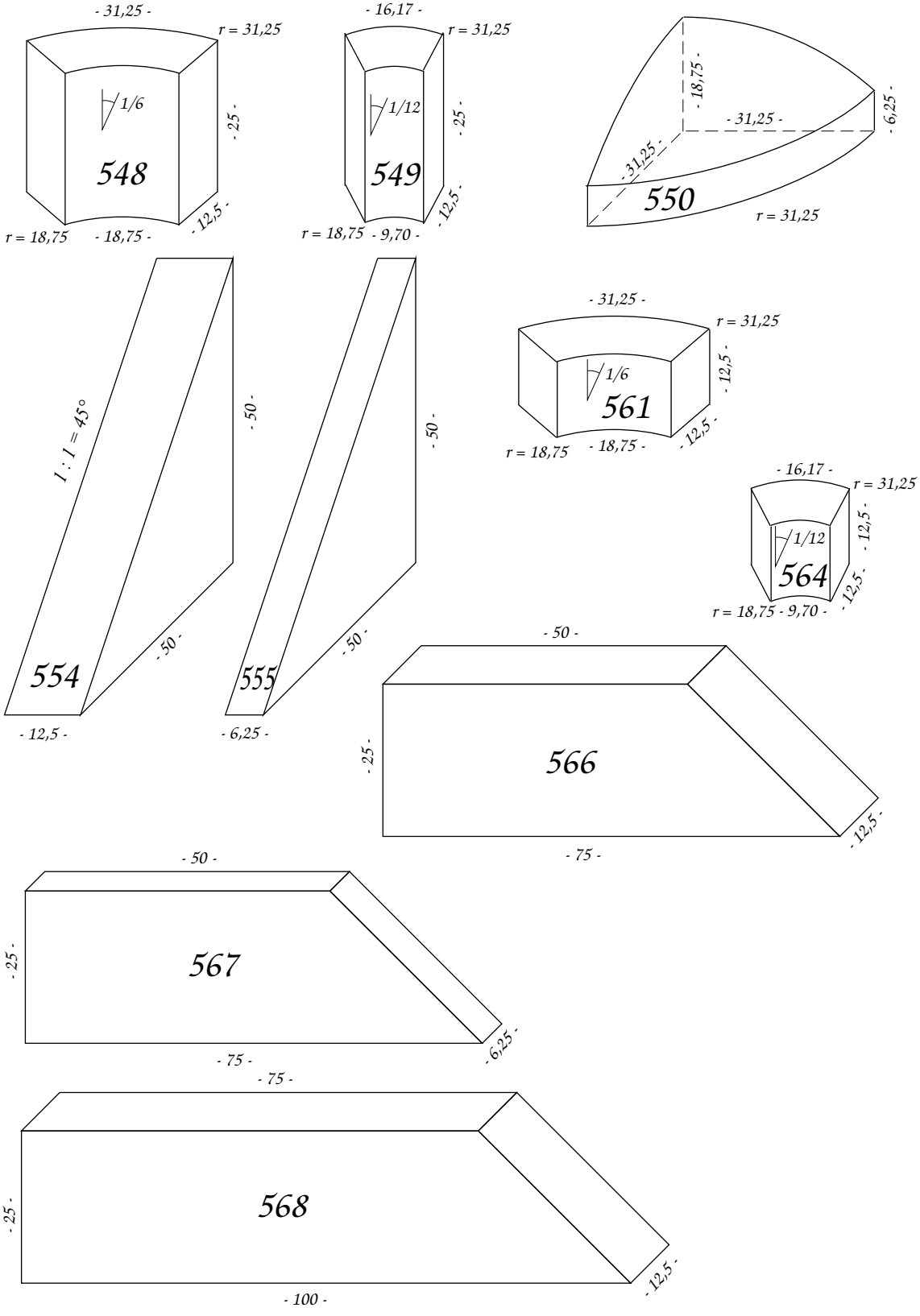
- 31,25 -
r = 31,25
1/6
548
- 25 -
- 12,5 -
r = 18,75
- 18,75 -
- 16,17 -
r = 31,25
1/12
549
- 25 -
- 12,5 -
r = 18,75
- 9,70 -
- 18,75 -
- 31,25 -
- 31,25 -
- 6,25 -
550
r = 31,25
1 : 1 = 45°
- 50 -
554
- 50 -
- 12,5 -
- 50 -
555
- 50 -
- 6,25 -
- 31,25 -
r = 31,25
1/6
561
- 12,5 -
r = 18,75
- 18,75 -
- 12,5 -
- 16,17 -
r = 31,25
1/12
564
- 12,5 -
- 12,5 -
r = 18,75
- 9,70 -
- 50 -
566
- 25 -
- 12,5 -
- 75 -
- 50 -
567
- 25 -
- 6,25 -
- 75 -
- 75 -
568
- 25 -
- 12,5 -
- 100 -

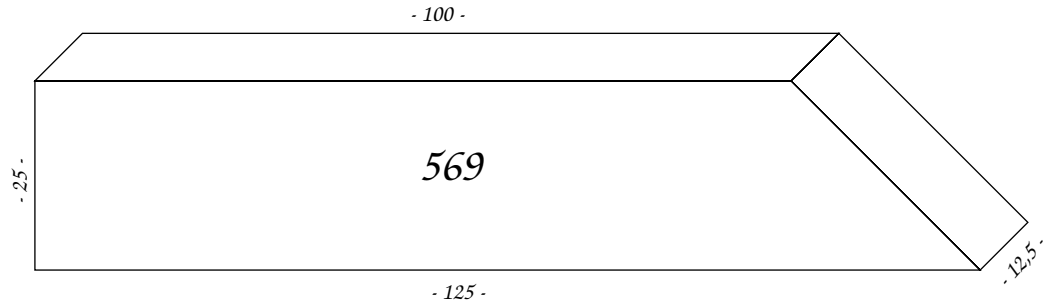
- 100 -
569
- 25 -
- 12,5 -
- 125 -

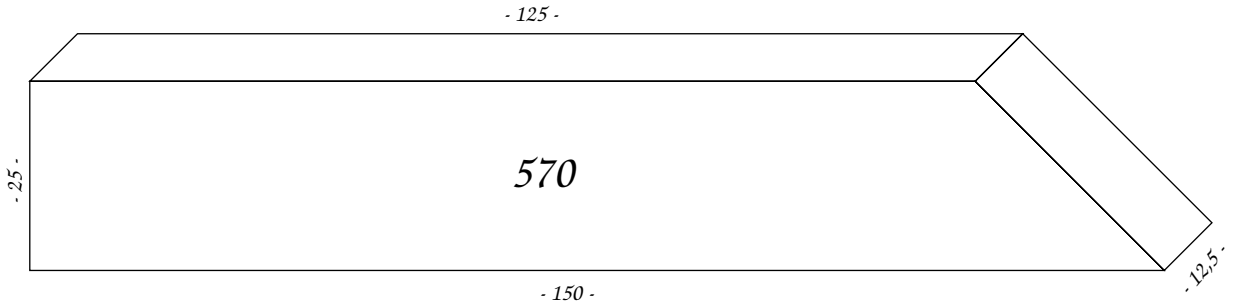
- 125 -
570
- 25 -
- 12,5 -
- 150 -

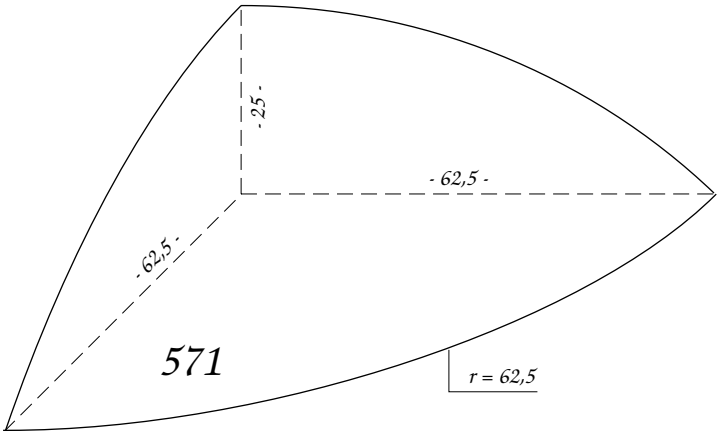
- 25 -
- 62,5 -
- 62,5 -
571
r = 62,5

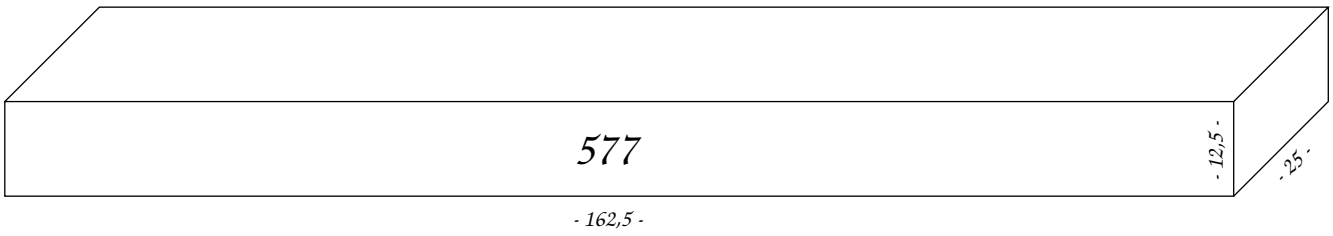
577
- 12,5 -
- 25 -
- 162,5 -

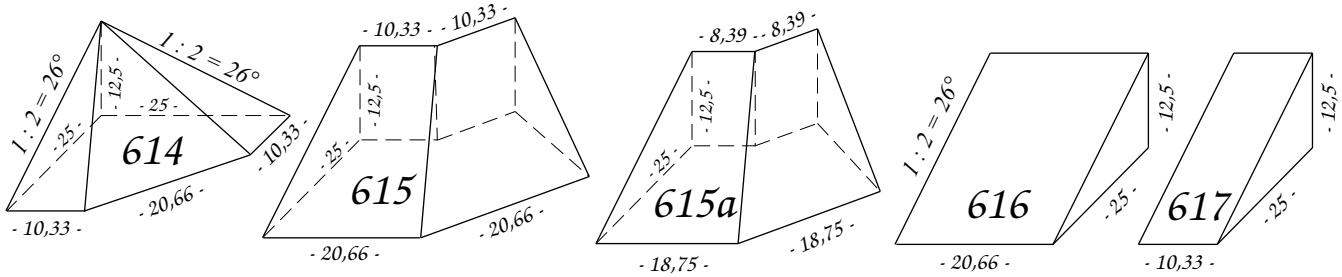

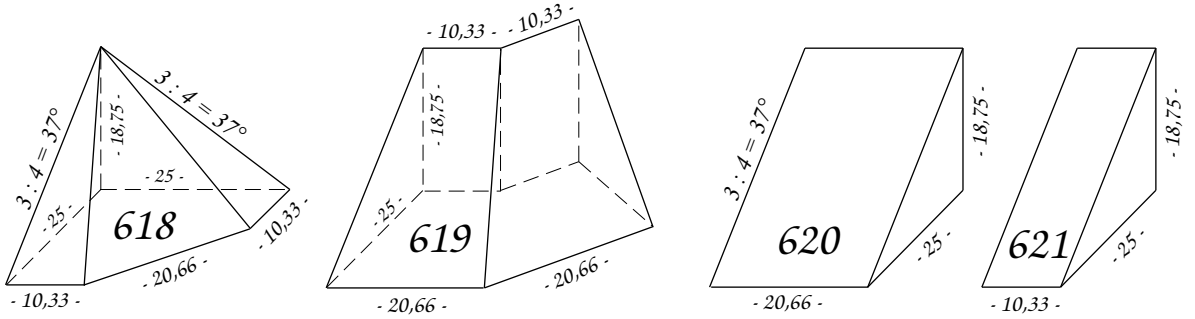

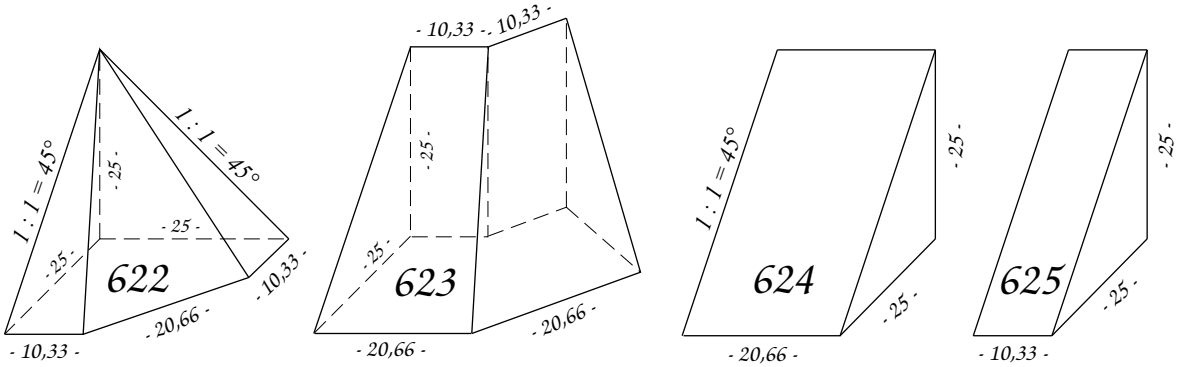

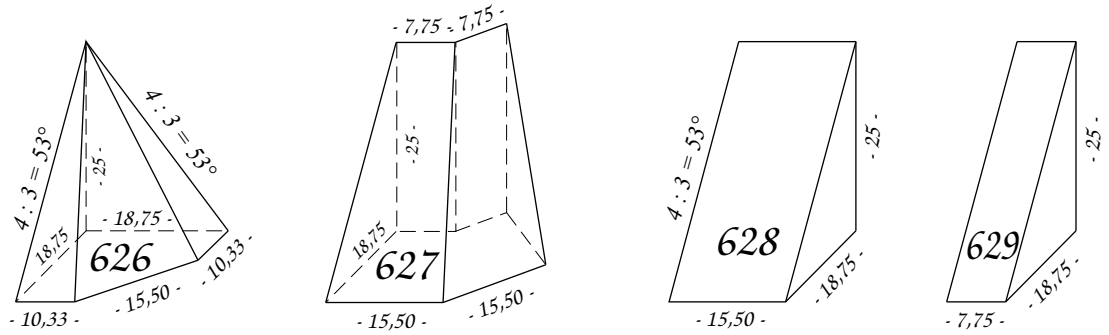

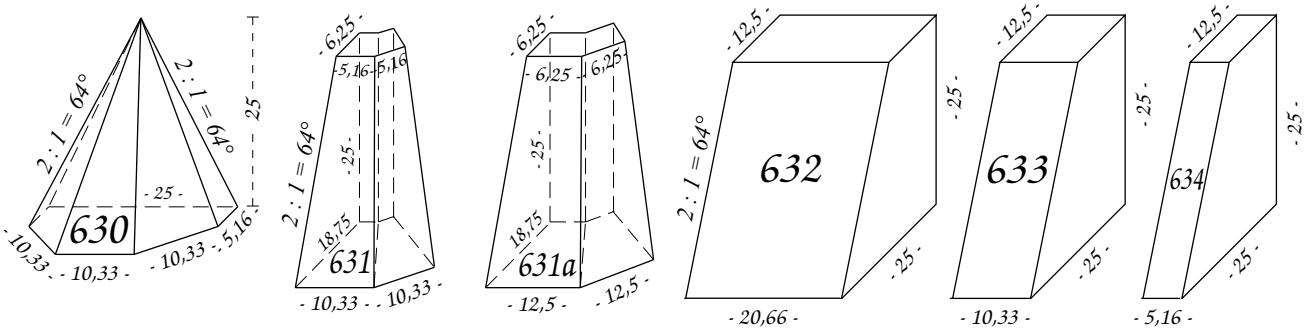

letzte Änderung: 5. Dez. 2008

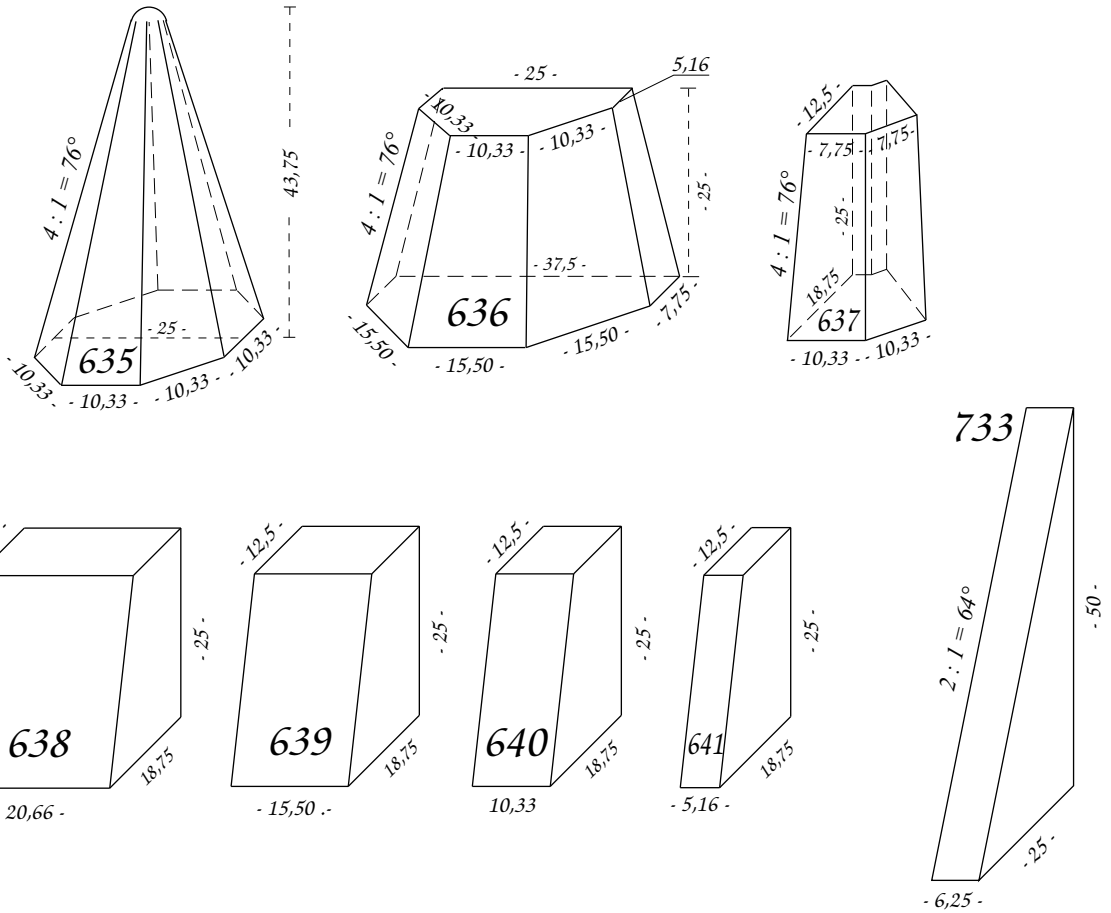

653 - 678 : Dachsteine (Kapitel 3)
679 - 855 : Mosaik-, Geduldspiele (Kapitel 5)

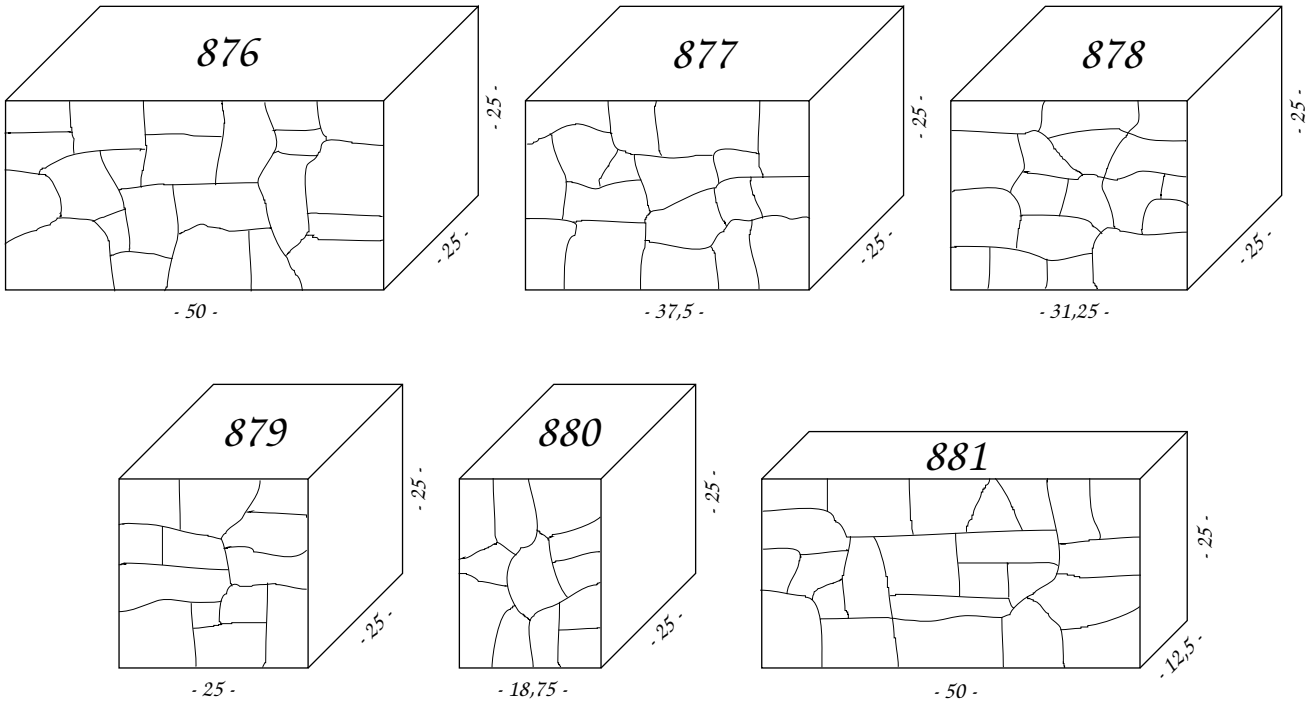

876 - 881 sind zweiseitig geprägt, vorne und hinten

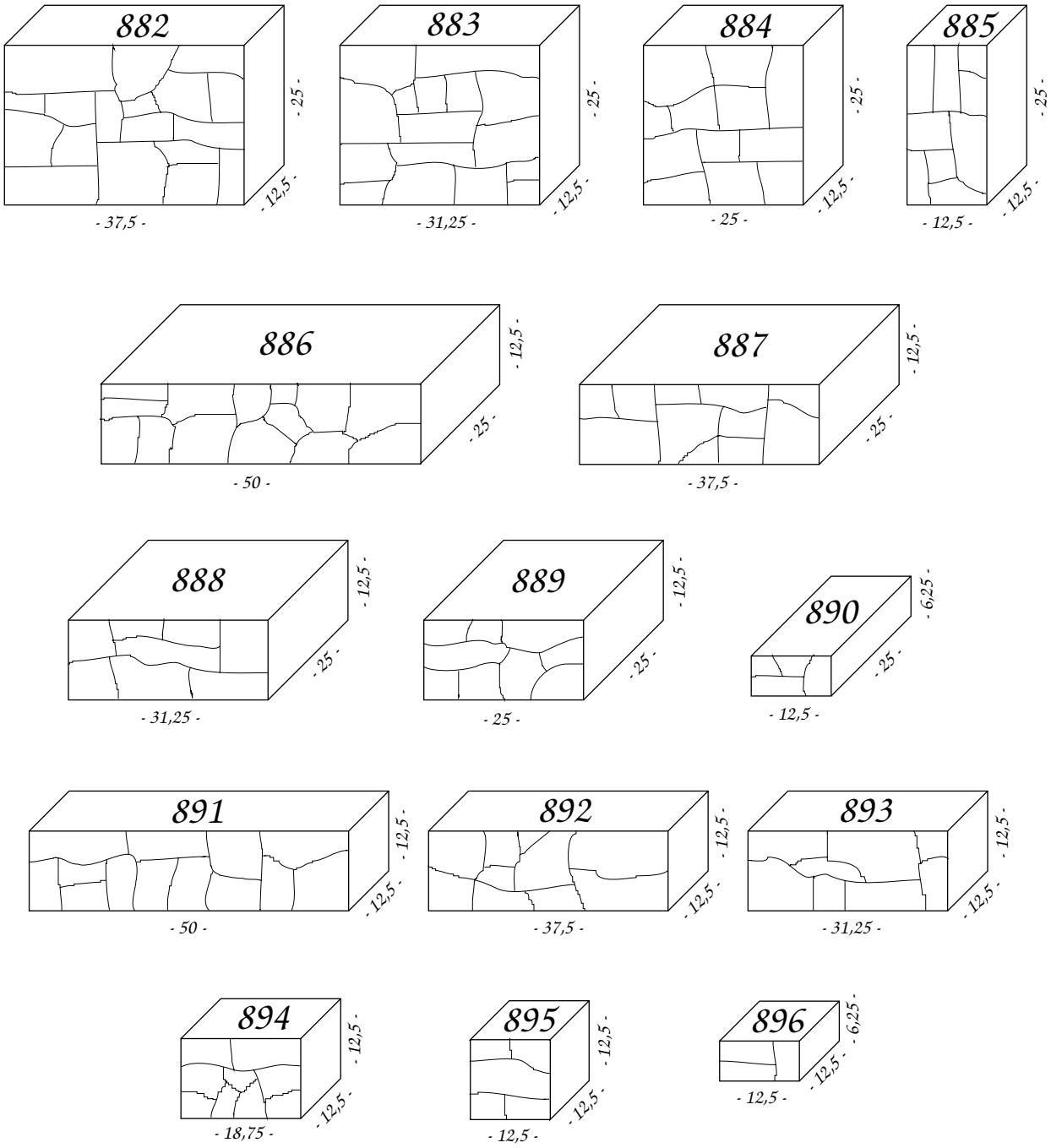

882 - 896 sind zweiseitig geprägt, vorne und hinten

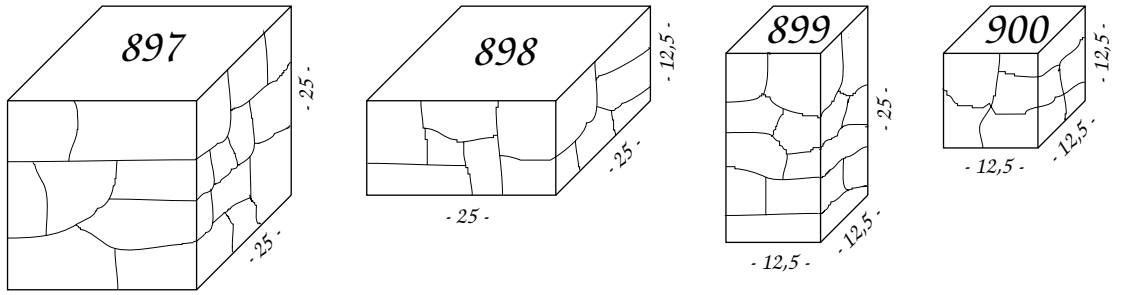

897 - 900 sind zweiseitig geprägt, vorne und eine Seite

letzte Änderung: 13. Nov. 2005

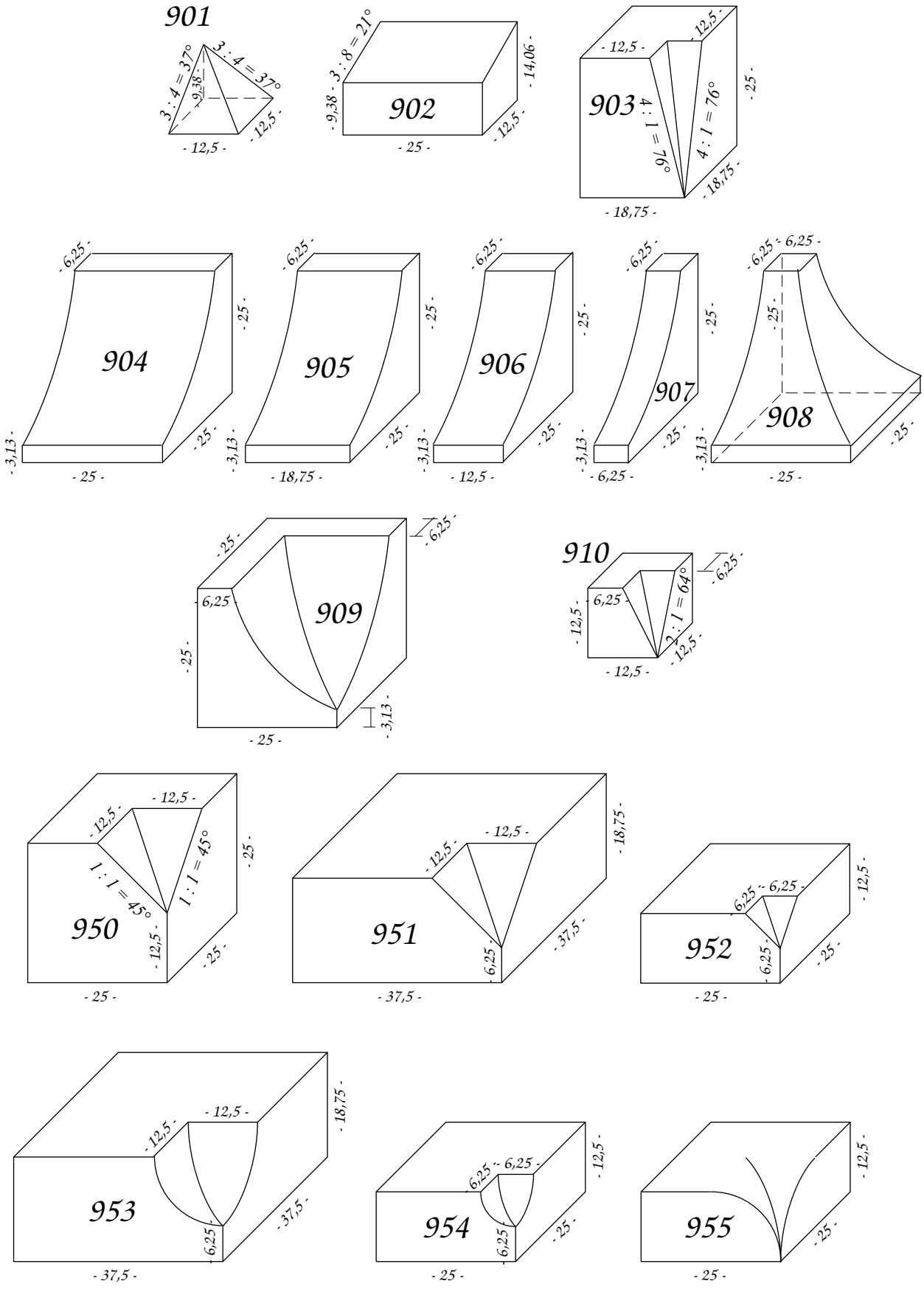
901
3 : 4 = 37°
3 : 4 = 37°
- 9,38 -
- 12,5 -
- 12,5 -
902
3 : 8 = 21°
- 9,38 -
- 14,06 -
- 12,5 -
- 25 -
903
- 12,5 -
- 12,5 -
4 : 1 = 76°
4 : 1 = 76°
- 25 -
- 18,75 -
- 18,75 -
904
- 6,25 -
- 25 -
- 25 -
- 3,13 -
- 25 -
905
- 6,25 -
- 25 -
- 25 -
- 3,13 -
- 18,75 -
906
- 6,25 -
- 25 -
- 25 -
- 3,13 -
- 12,5 -
907
- 6,25 -
- 25 -
- 25 -
- 3,13 -
- 6,25 -
908
- 6,25 -
- 6,25 -
- 25 -
- 25 -
- 3,13 -
- 25 -
909
- 25 -
- 6,25 -
- 6,25 -
- 25 -
- 3,13 -
- 25 -
910
- 6,25 -
- 6,25 -
2 : 1 = 64°
- 12,5 -
- 12,5 -
- 12,5 -
950
- 12,5 -
- 12,5 -
1 : 1 = 45°
1 : 1 = 45°
- 25 -
- 12,5 -
- 25 -
- 25 -
951
- 12,5 -
- 12,5 -
- 18,75 -
- 6,25 -
- 37,5 -
- 37,5 -
952
- 6,25 -
- 6,25 -
- 12,5 -
- 6,25 -
- 25 -
- 25 -
953
- 12,5 -
- 12,5 -
- 18,75 -
- 6,25 -
- 37,5 -
- 37,5 -
954
- 6,25 -
- 6,25 -
- 12,5 -
- 6,25 -
- 25 -
- 25 -
955
- 12,5 -
- 25 -
- 25 -

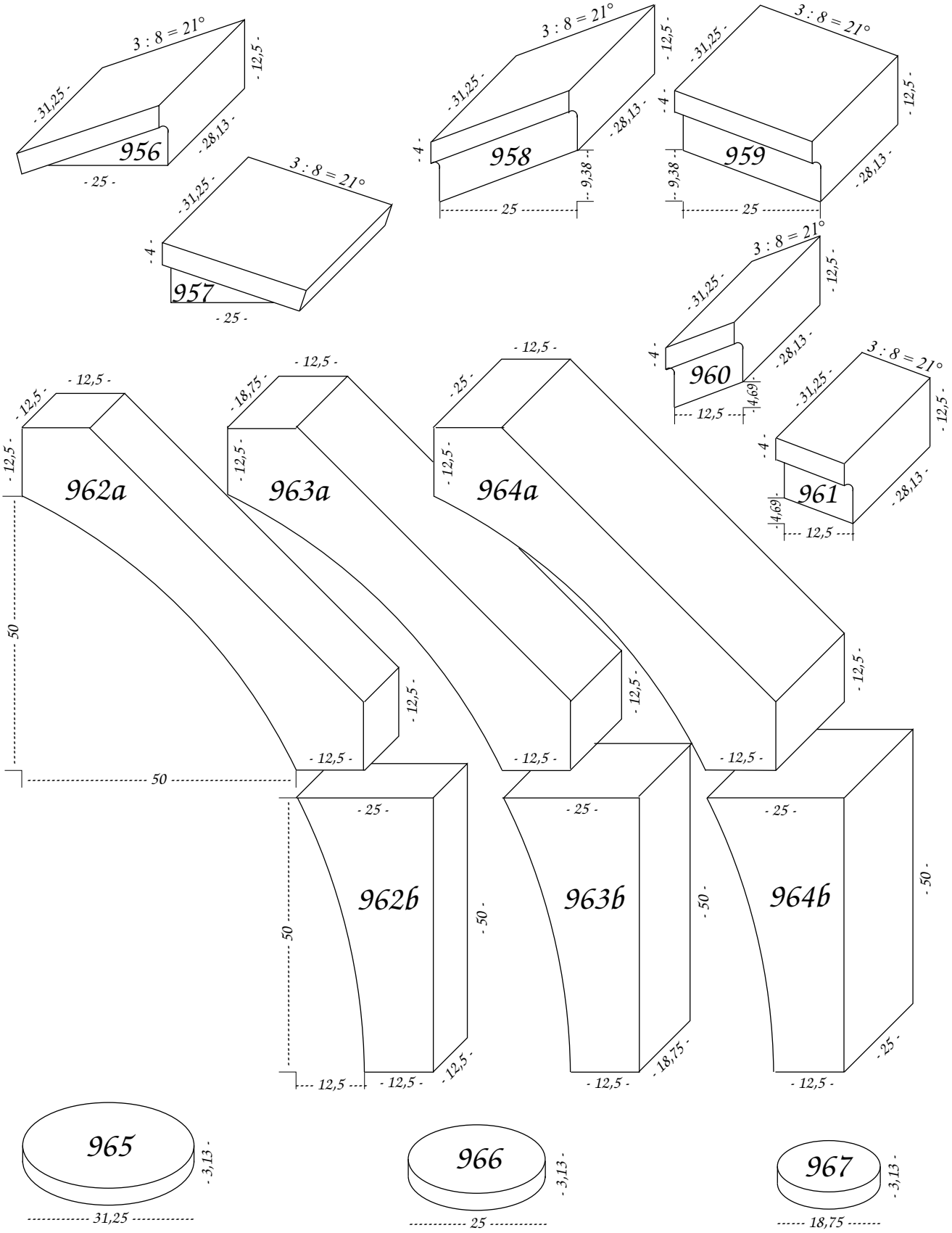

letzte Änderung: 5. Dez. 2008

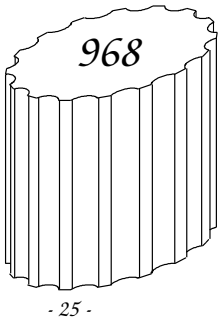
968
- 25 -
- 25 -

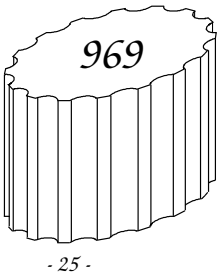
969
- 18,75 -
- 25 -

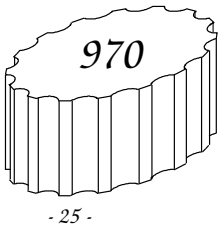
970
- 12,5 -
- 25 -

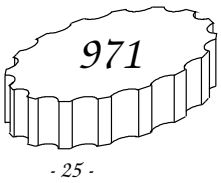
971
- 6,25 -
- 25 -

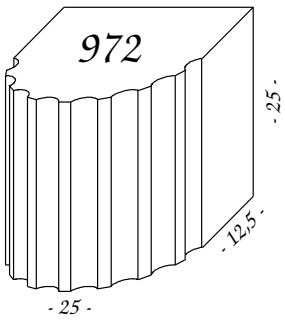
972
- 25 -
- 12,5 -
- 25 -

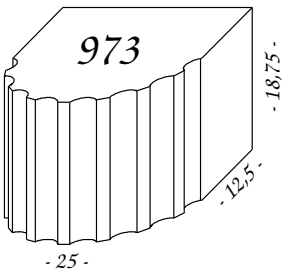
973
- 18,75 -
- 12,5 -
- 25 -

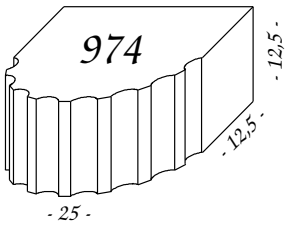
974
- 12,5 -
- 12,5 -
- 25 -

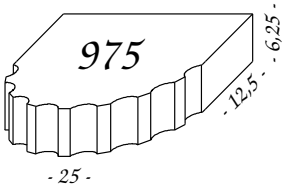
975
- 6,25 -
- 12,5 -
- 25 -

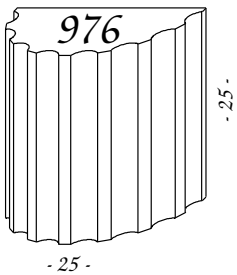
976
- 25 -
- 25 -

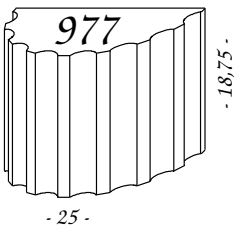
977
- 18,75 -
- 25 -

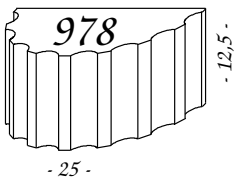
978
- 12,5 -
- 25 -

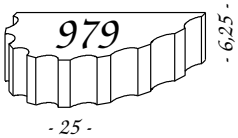
979
- 6,25 -
- 25 -

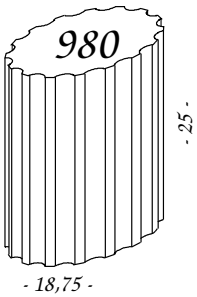
980
- 25 -
- 18,75 -

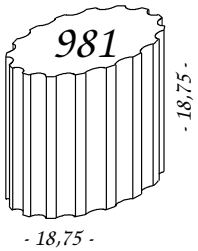
981
- 18,75 -
- 18,75 -

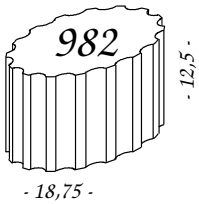
982
- 12,5 -
- 18,75 -

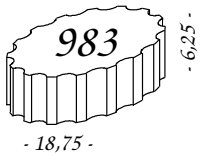
983
- 6,25 -
- 18,75 -

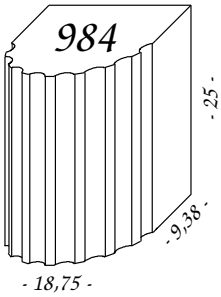
984
- 25 -
- 9,38 -
- 18,75 -

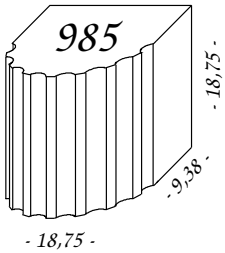
985
- 18,75 -
- 9,38 -
- 18,75 -

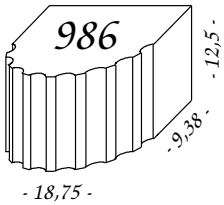
986
- 12,5 -
- 9,38 -
- 18,75 -

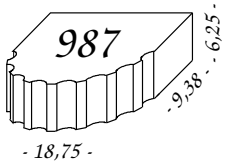
987
- 6,25 -
- 9,38 -
- 18,75 -

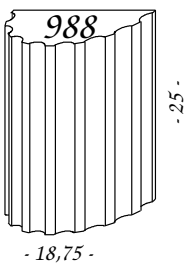
988
- 25 -
- 18,75 -

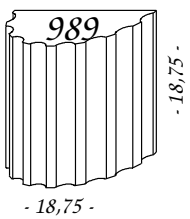
989
- 18,75 -
- 18,75 -

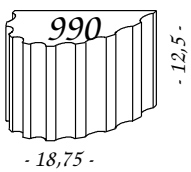
990
- 12,5 -
- 18,75 -

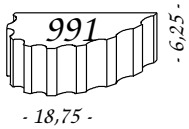
991
- 6,25 -
- 18,75 -

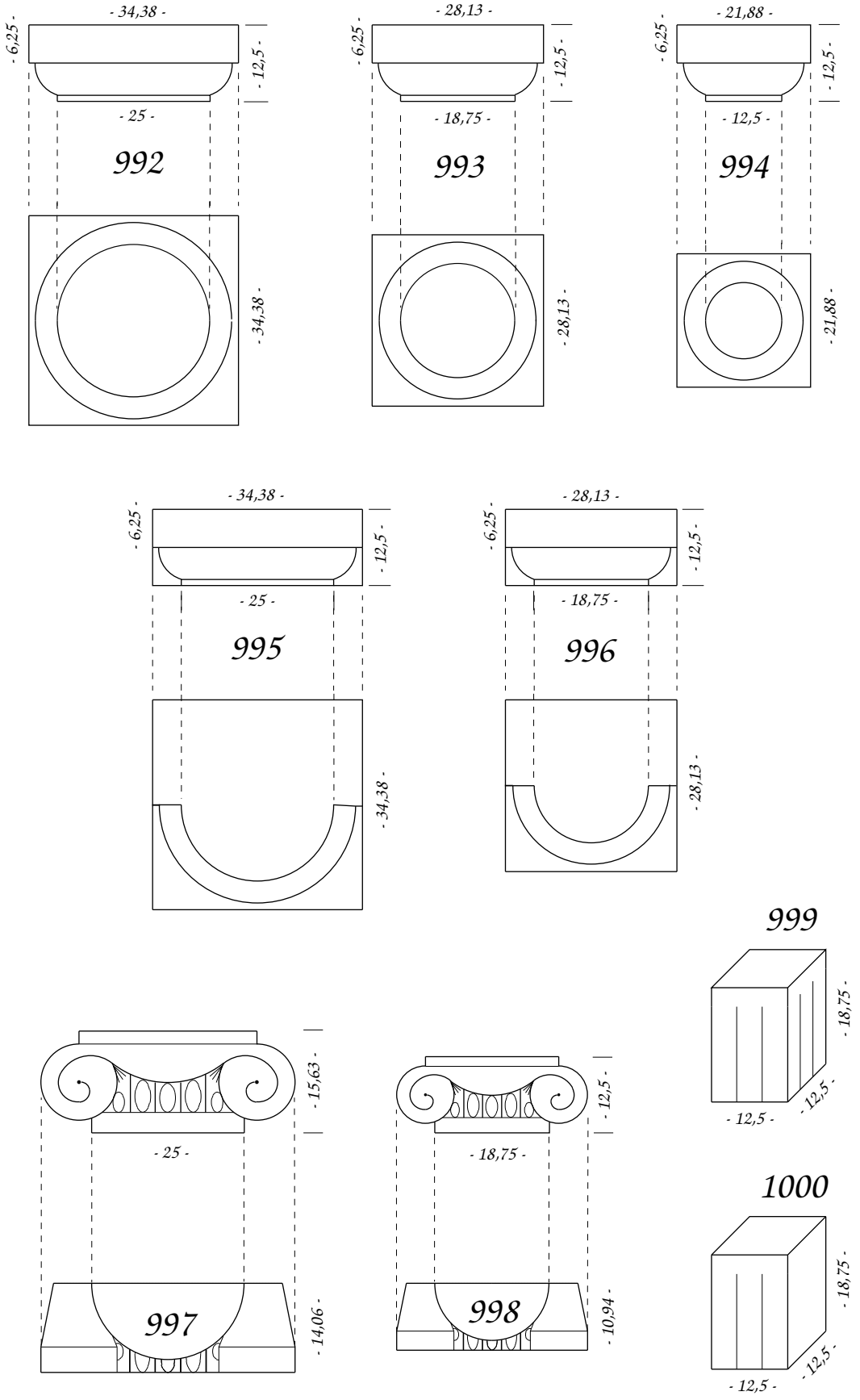
- 34,38 -
- 6,25 -
- 12,5 -
- 25 -
992
- 34,38 -
- 28,13 -
- 6,25 -
- 12,5 -
- 18,75 -
993
- 28,13 -
- 21,88 -
- 6,25 -
- 12,5 -
- 12,5 -
994
- 21,88 -
- 34,38 -
- 6,25 -
- 12,5 -
- 25 -
995
- 34,38 -
- 28,13 -
- 6,25 -
- 12,5 -
- 18,75 -
996
- 28,13 -
999
- 18,75 -
- 12,5 -
- 12,5 -
- 15,63 -
- 25 -
997
- 14,06 -
- 12,5 -
- 18,75 -
998
- 10,94 -
1000
- 18,75 -
- 12,5 -
- 12,5 -

Die entsprechenden NF-Nummern sind in Klammern angegeben.

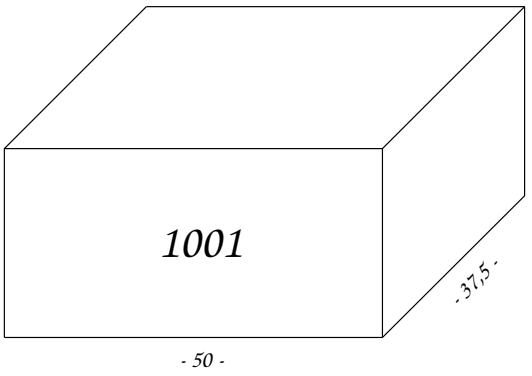

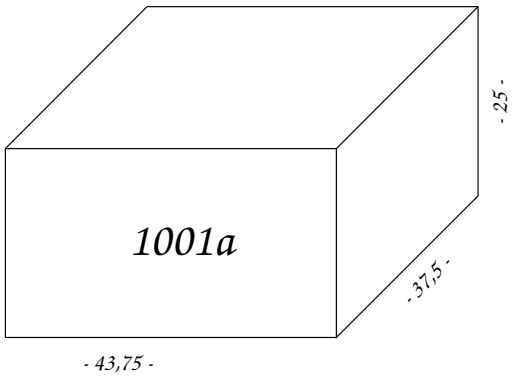

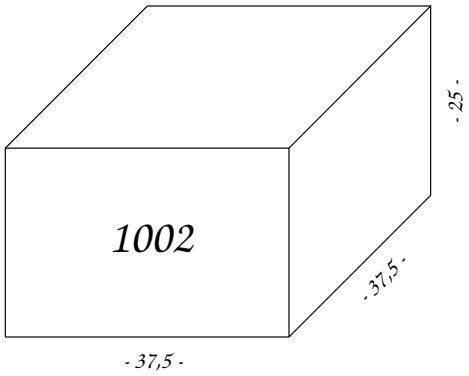

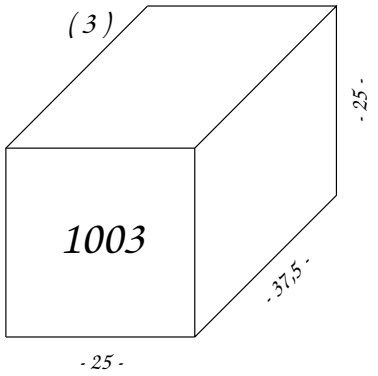

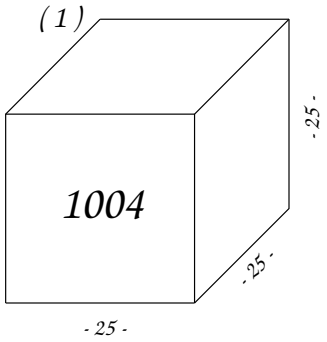

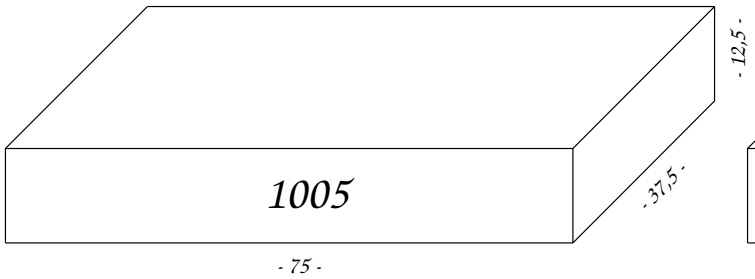

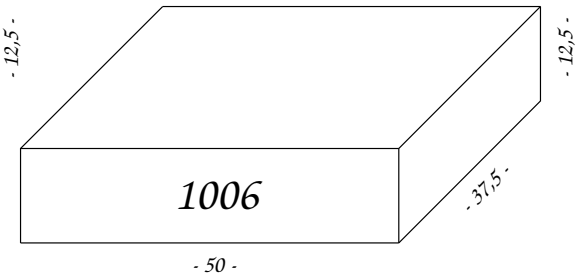

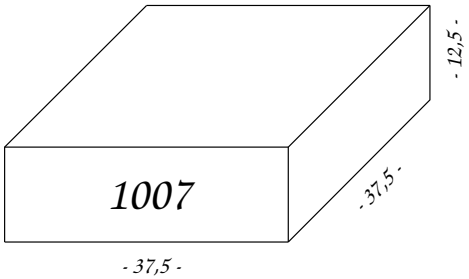

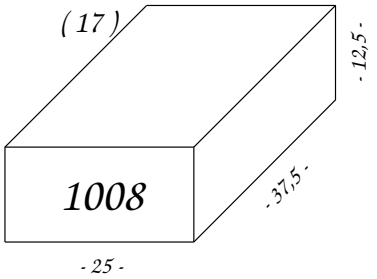

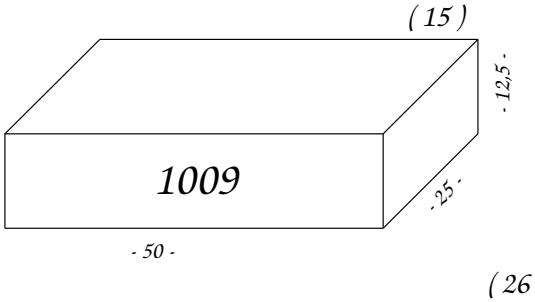

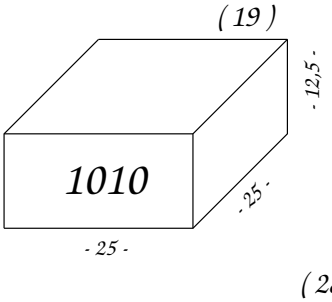

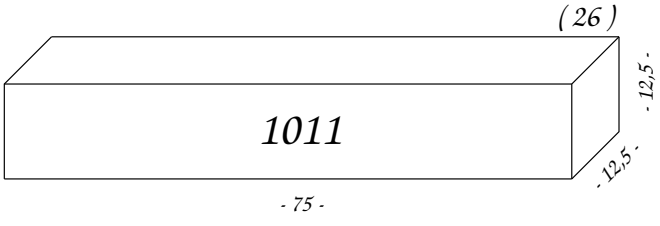

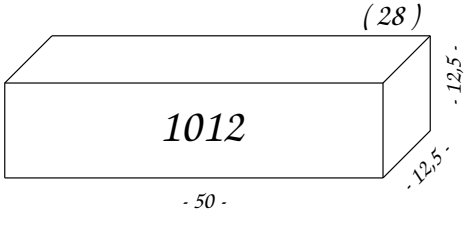

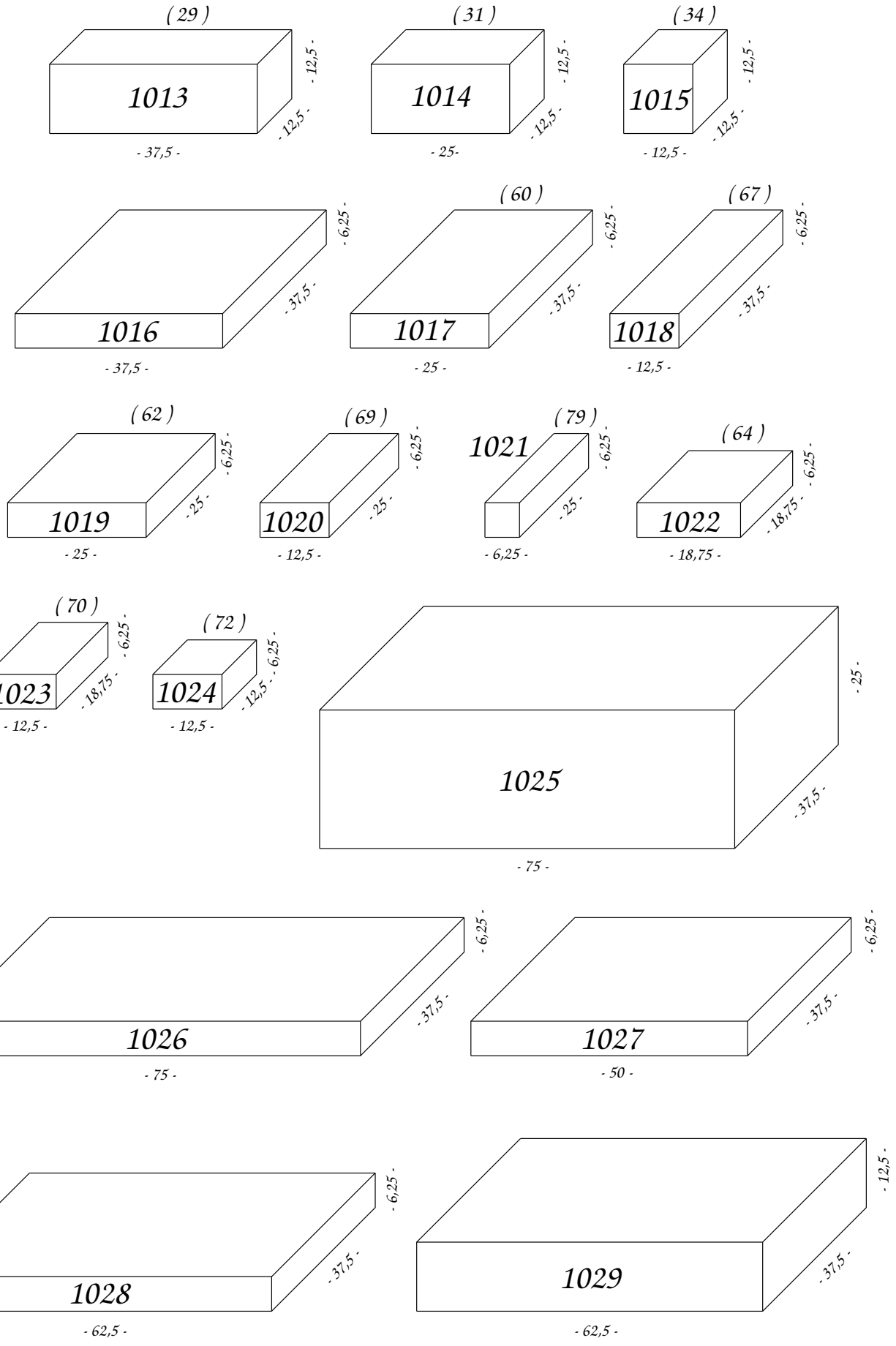

letzte Änderung: 6. Juli 2008

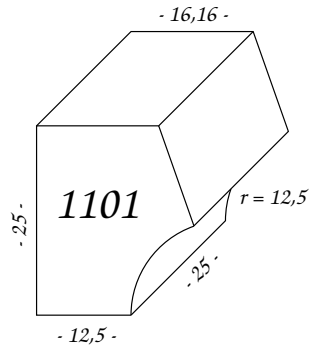

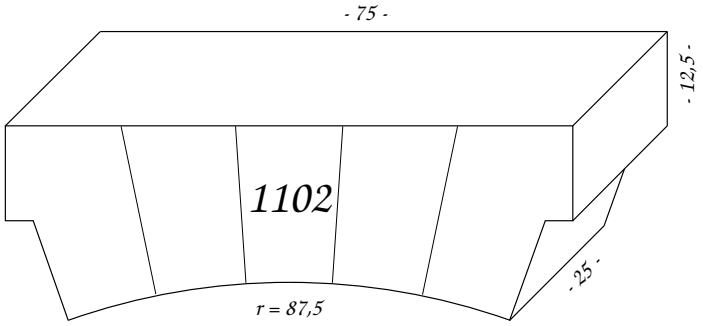

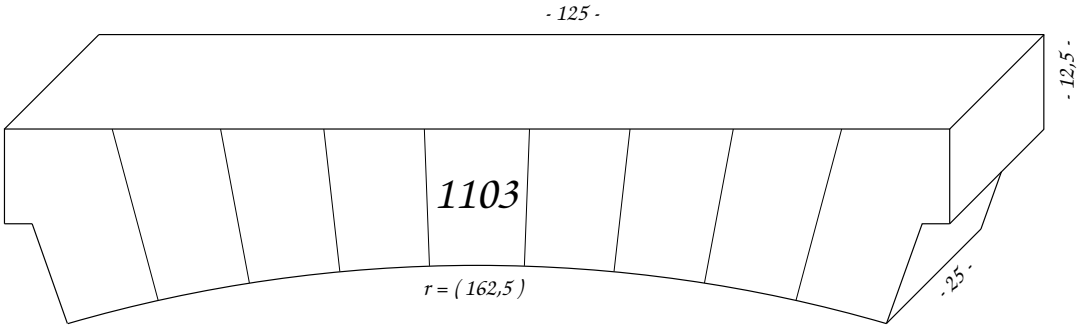

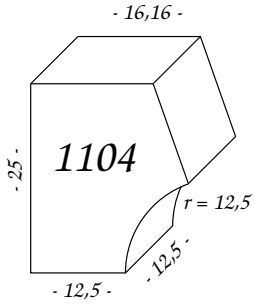

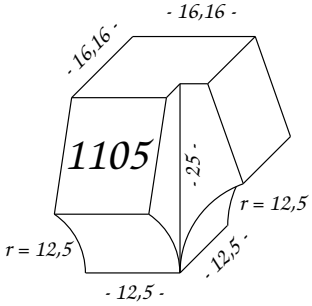

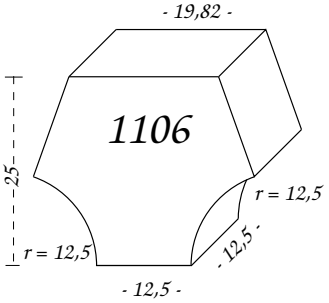

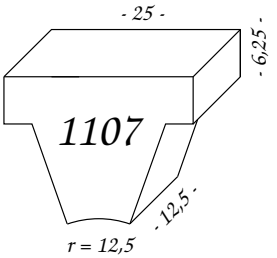

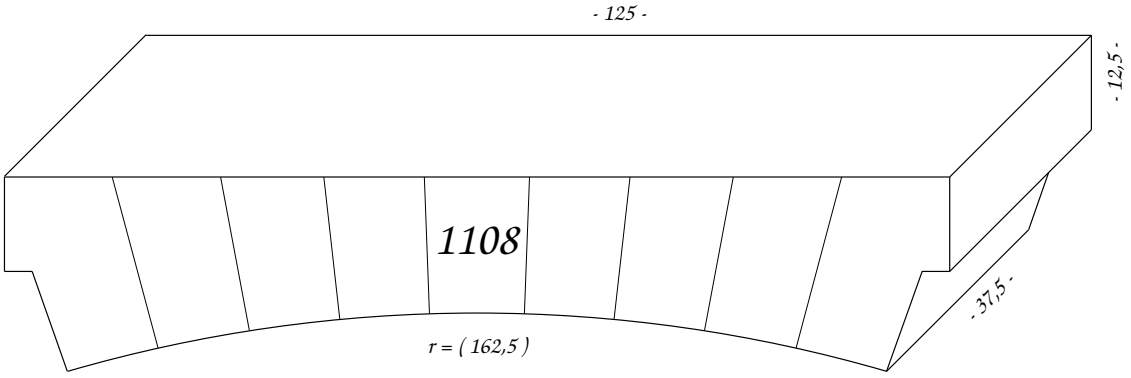

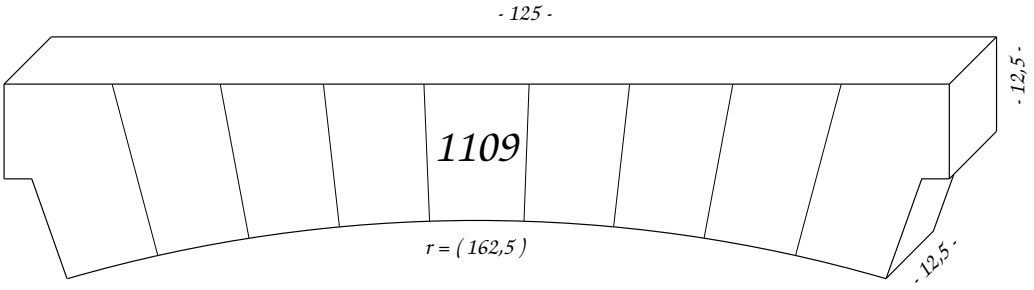

letzte Änderung: 1999

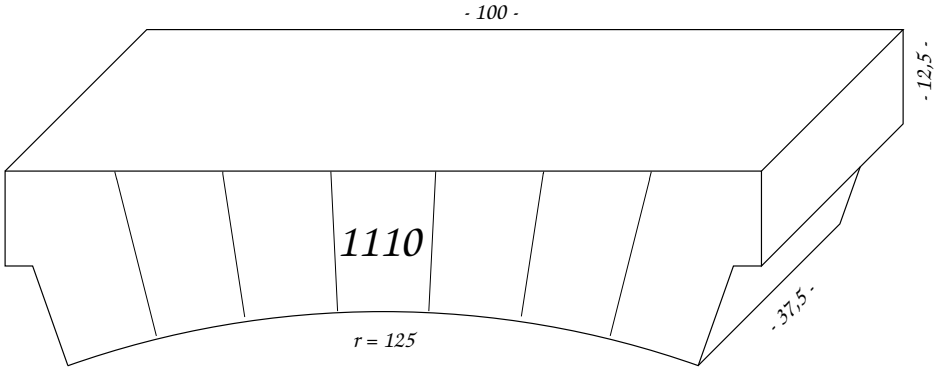

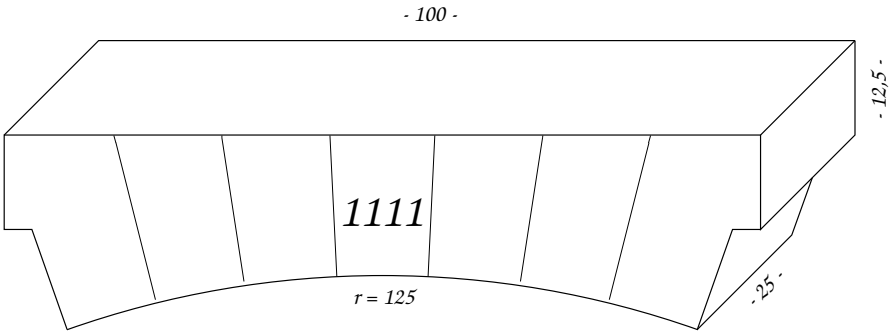

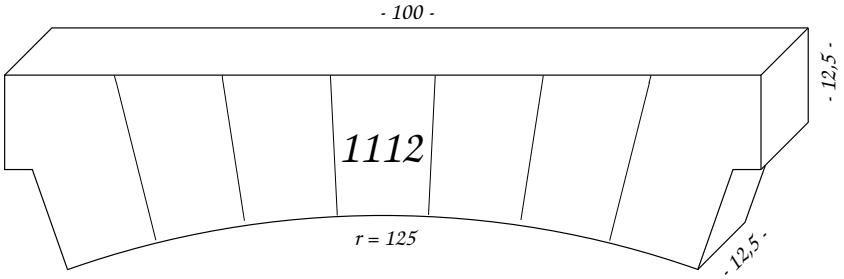

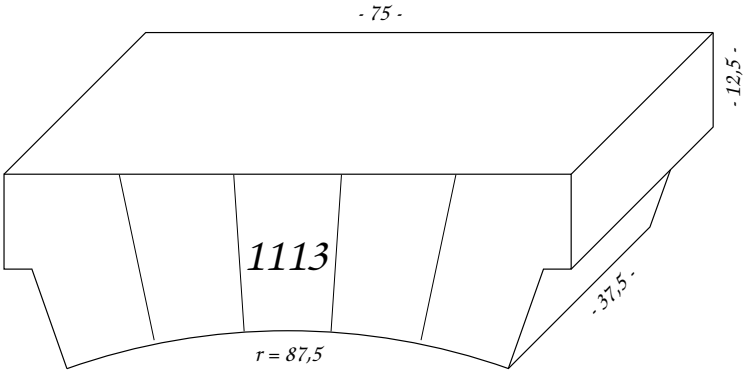

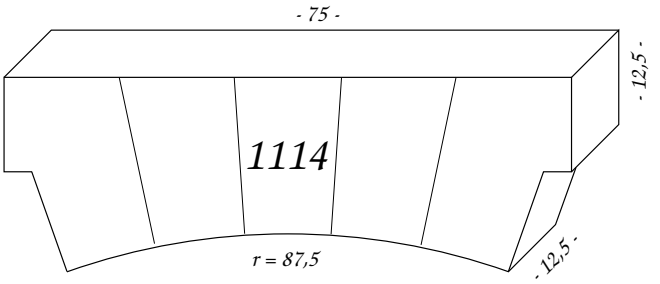

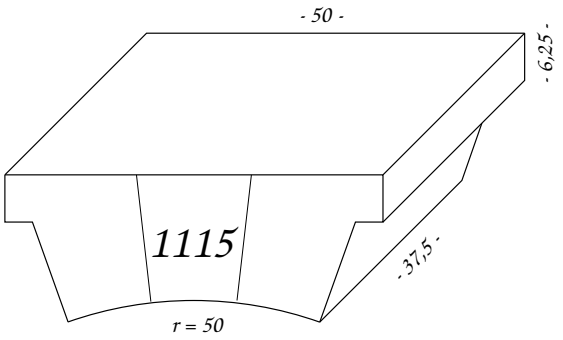

letzte Änderung: 1999

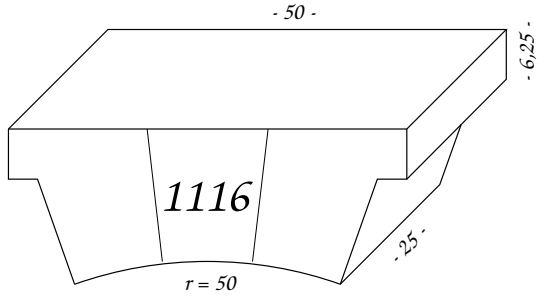
- 50 -
- 6,25 -
1116
- 25 -
r = 50

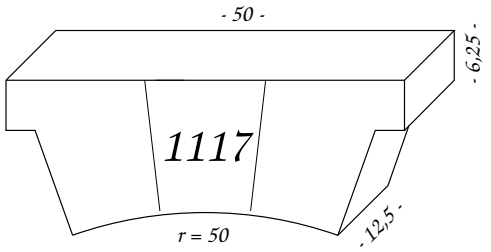
- 50 -
- 6,25 -
1117
r = 50
- 12,5 -

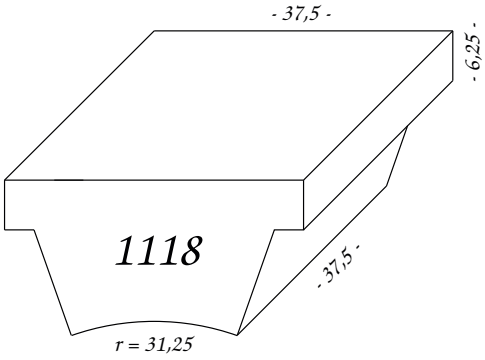
- 37,5 -
- 6,25 -
1118
- 37,5 -
r = 31,25

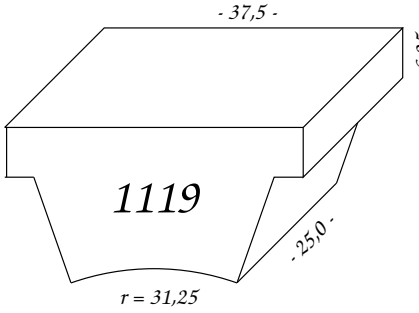
- 37,5 -
- 6,25 -
1119
- 25,0 -
r = 31,25

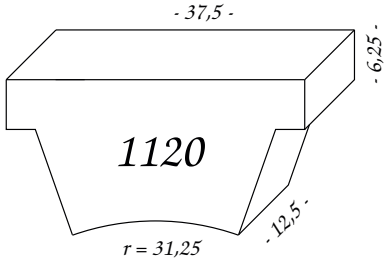
- 37,5 -
- 6,25 -
1120
r = 31,25
- 12,5 -

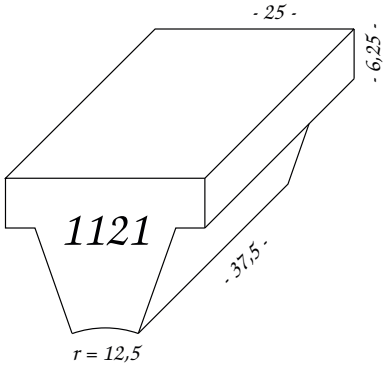
- 25 -
- 6,25 -
1121
- 37,5 -
r = 12,5

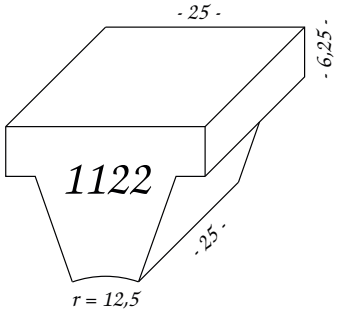
- 25 -
- 6,25 -
1122
- 25 -
r = 12,5

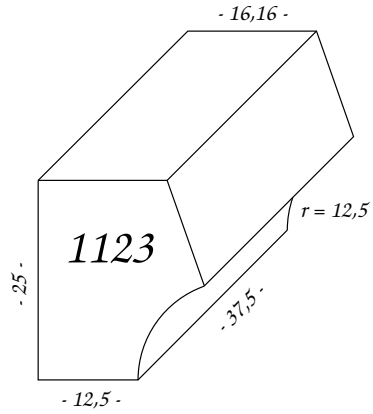
- 16,16 -
r = 12,5
1123
- 25 -
- 37,5 -
- 12,5 -

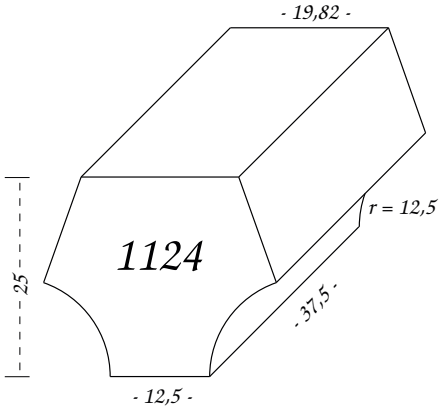
- 19,82 -
r = 12,5
1124
25
- 37,5 -
- 12,5 -

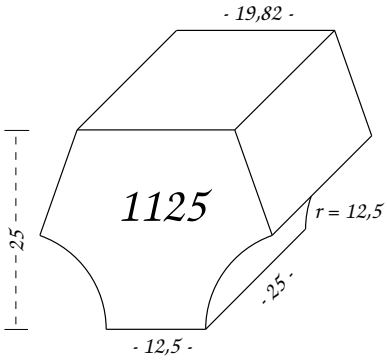
- 19,82 -
1125
r = 12,5
25
- 25 -
- 12,5 -

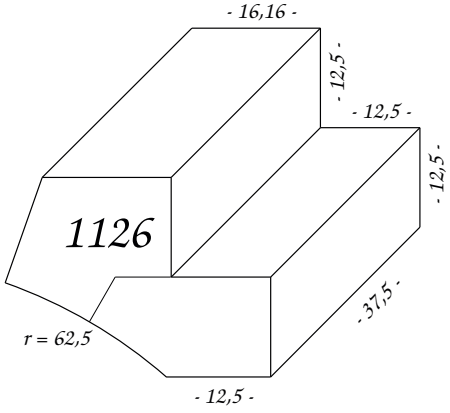
- 16,16 -
- 12,5 -
- 12,5 -
1126
- 12,5 -
- 37,5 -
r = 62,5
- 12,5 -

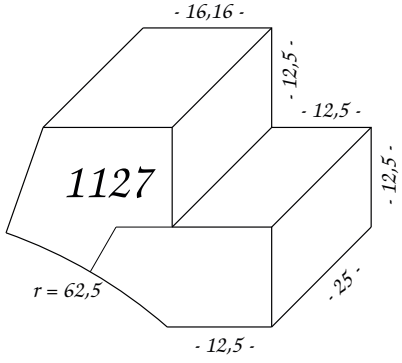
- 16,16 -
- 12,5 -
- 12,5 -
1127
- 12,5 -
- 25 -
r = 62,5
- 12,5 -

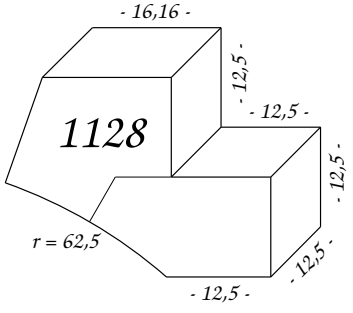
- 16,16 -
- 12,5 -
- 12,5 -
1128
- 12,5 -
r = 62,5
- 12,5 -
- 12,5 -

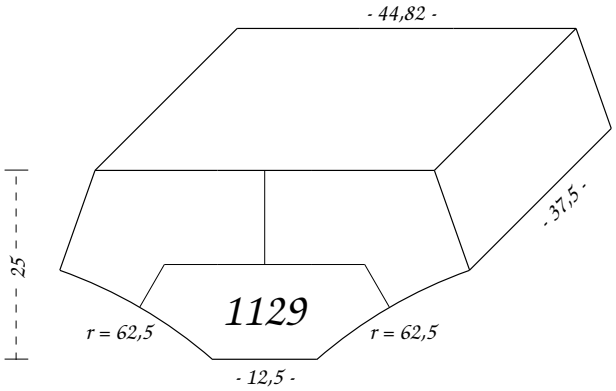
- 44,82 -
- 25 -
- 37,5 -
1129
r = 62,5
r = 62,5
- 12,5 -

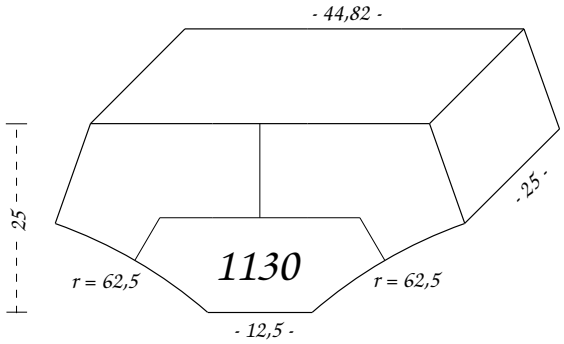
- 44,82 -
- 25 -
- 25 -
1130
r = 62,5
r = 62,5
- 12,5 -

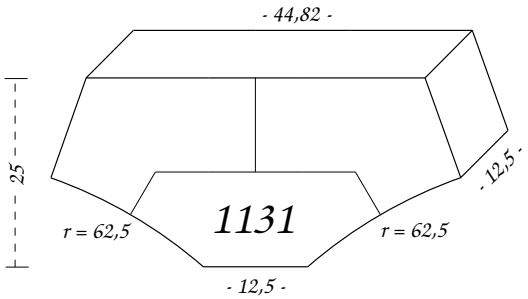
- 44,82 -
- 25 -
- 12,5 -
1131
r = 62,5
r = 62,5
- 12,5 -

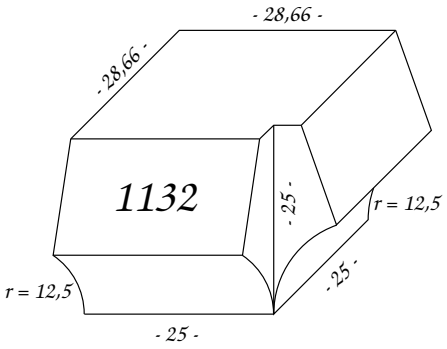
- 28,66 -
- 28,66 -
1132
- 25 -
r = 12,5
- 25 -
r = 12,5
- 25 -

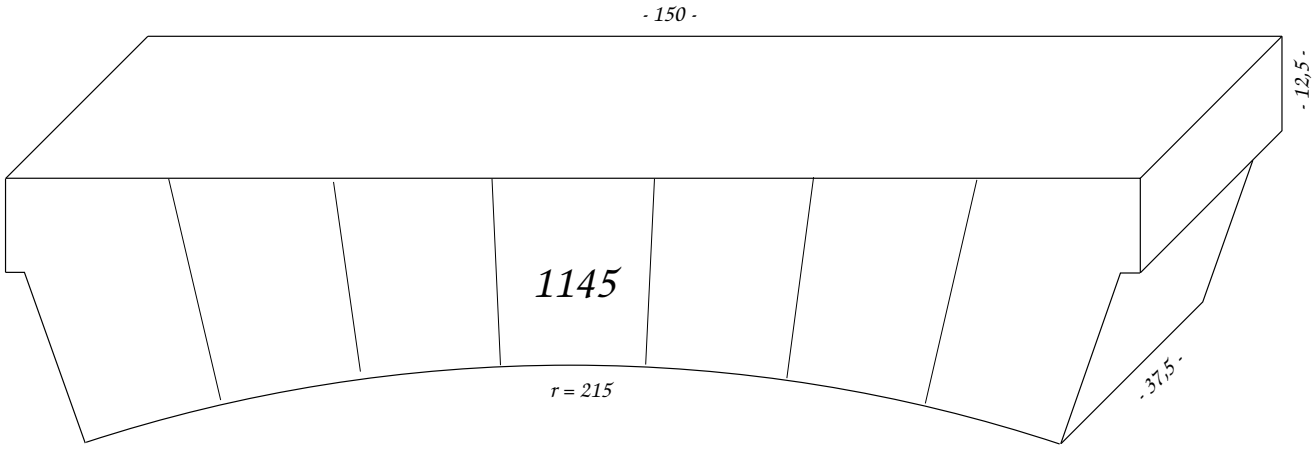
- 150 -
- 12,5 -
1145
r = 215
- 37,5 -

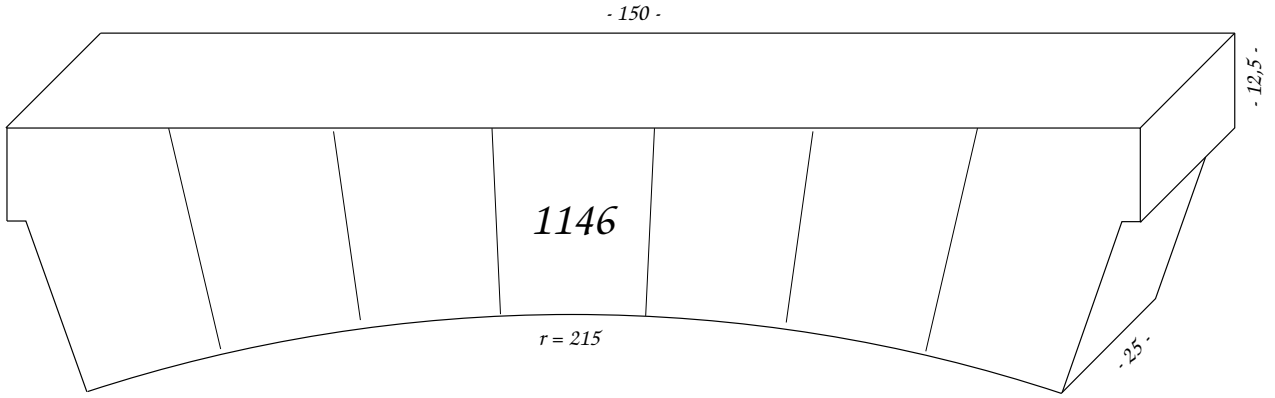
- 150 -
- 12,5 -
1146
r = 215
- 25 -

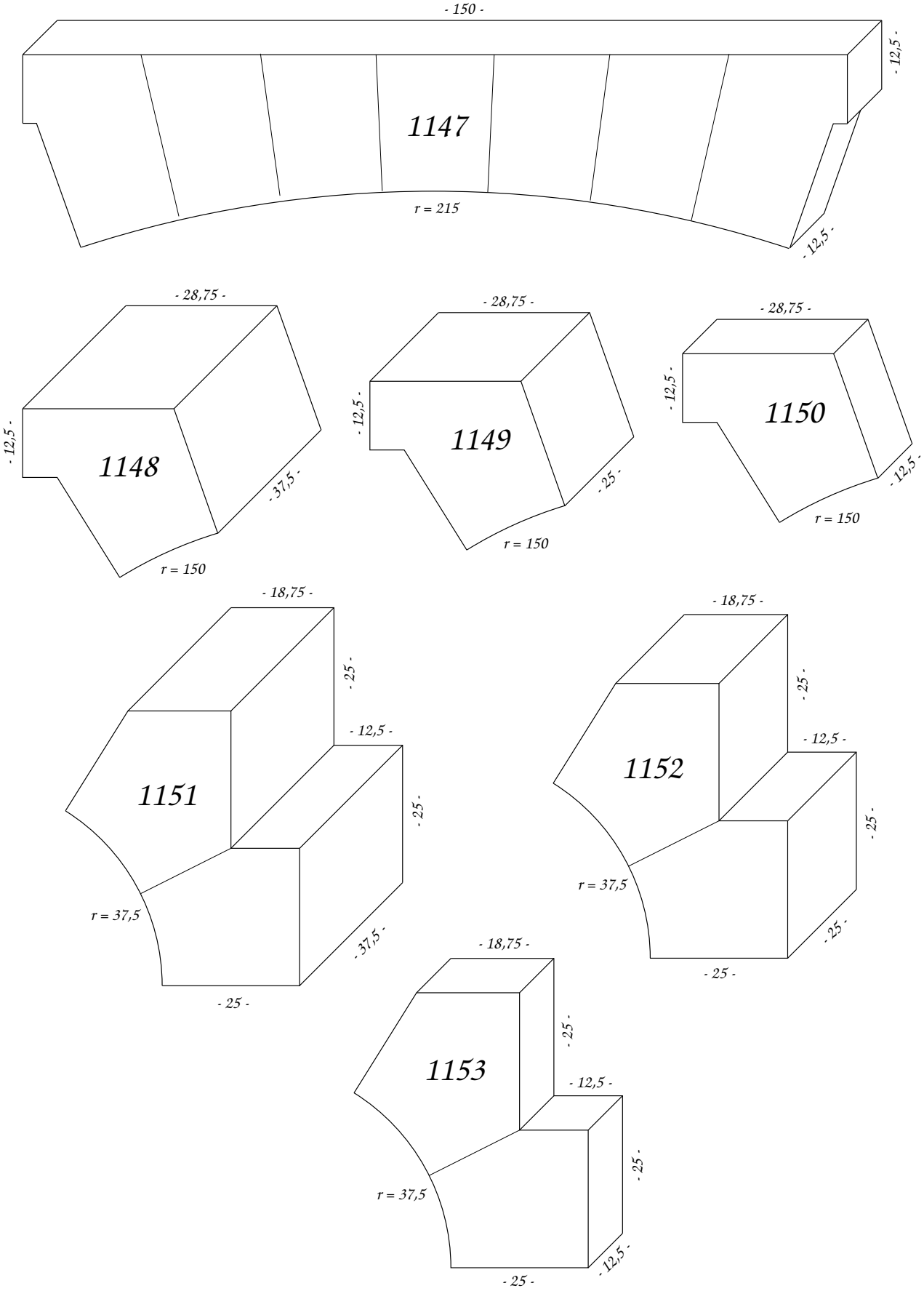
- 150 -
- 12,5 -
1147
r = 215
- 12,5 -
- 28,75 -
- 12,5 -
1148
- 37,5 -
r = 150
- 28,75 -
- 12,5 -
1149
- 25 -
r = 150
- 28,75 -
- 12,5 -
1150
- 12,5 -
r = 150
- 18,75 -
- 25 -
- 12,5 -
1151
- 25 -
r = 37,5
- 37,5 -
- 25 -
- 18,75 -
- 25 -
- 12,5 -
1152
- 25 -
r = 37,5
- 25 -
- 25 -
- 18,75 -
- 25 -
- 12,5 -
1153
- 25 -
r = 37,5
- 12,5 -
- 25 -

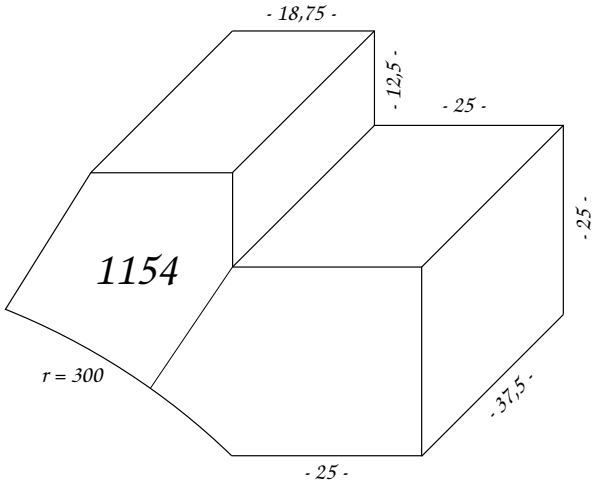
- 18,75 -
- 12,5 -
- 25 -
- 25 -
1154
r = 300
- 37,5 -
- 25 -

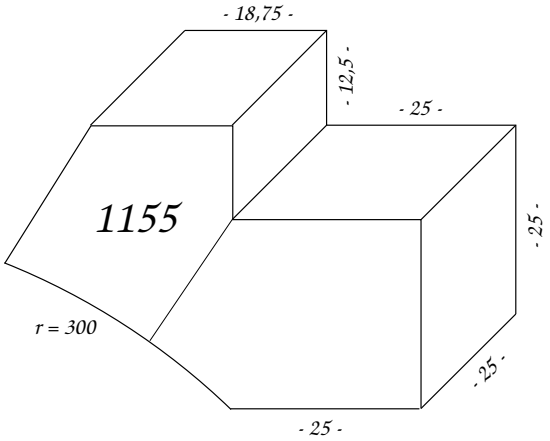
- 18,75 -
- 12,5 -
- 25 -
- 25 -
1155
r = 300
- 25 -
- 25 -

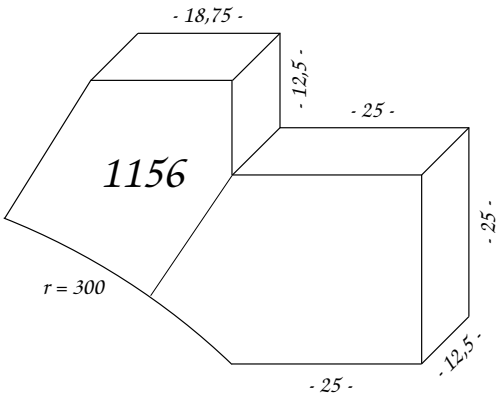
- 18,75 -
- 12,5 -
- 25 -
- 25 -
1156
r = 300
- 12,5 -
- 25 -

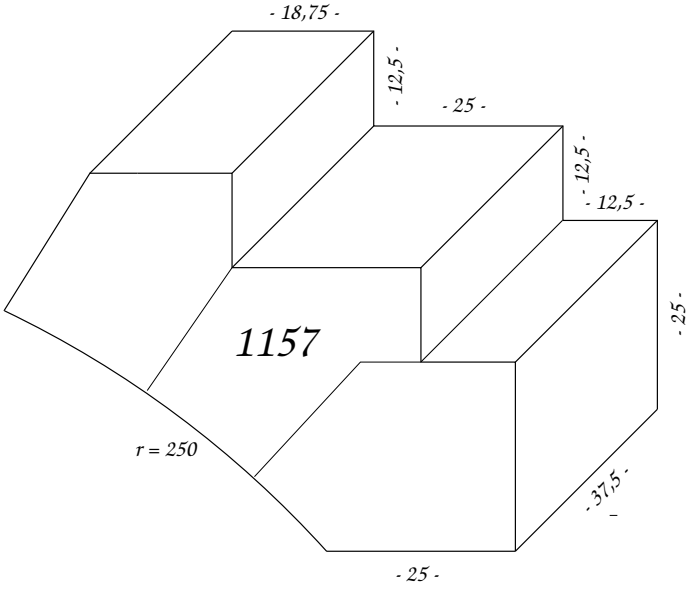
- 18,75 -
- 12,5 -
- 25 -
- 12,5 -
- 12,5 -
- 25 -
1157
r = 250
- 37,5 -
- 25 -

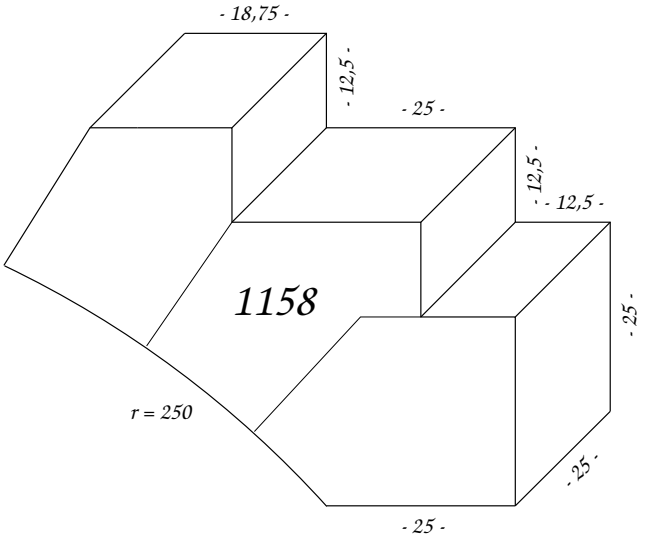
- 18,75 -
- 12,5 -
- 25 -
- 12,5 -
- 12,5 -
- 25 -
1158
r = 250
- 25 -
- 25 -

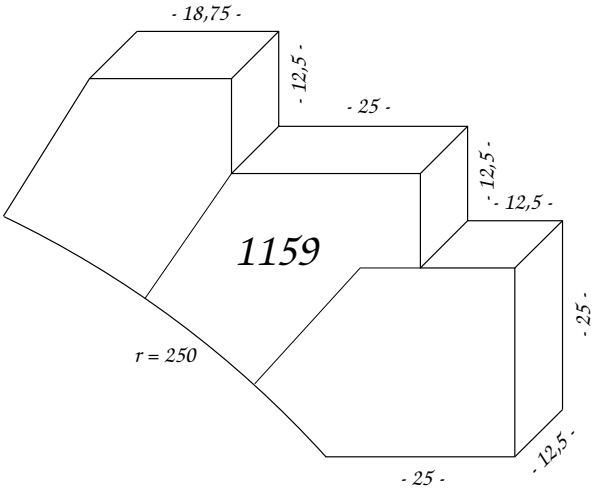
- 18,75 -
- 12,5 -
- 25 -
- 12,5 -
- 12,5 -
- 25 -
1159
r = 250
- 12,5 -
- 25 -

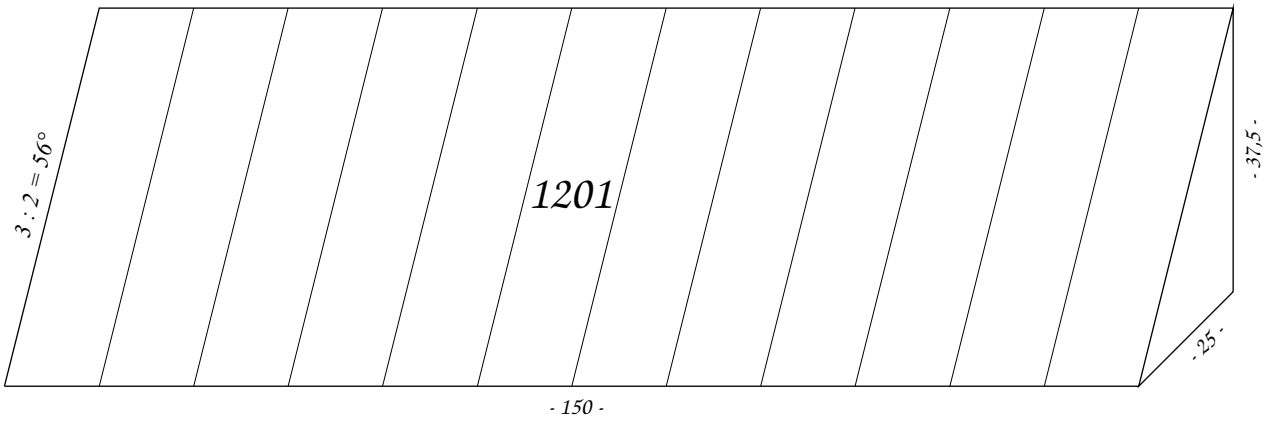
3 : 2 = 56°
1201
- 37,5 -
- 25 -
- 150 -

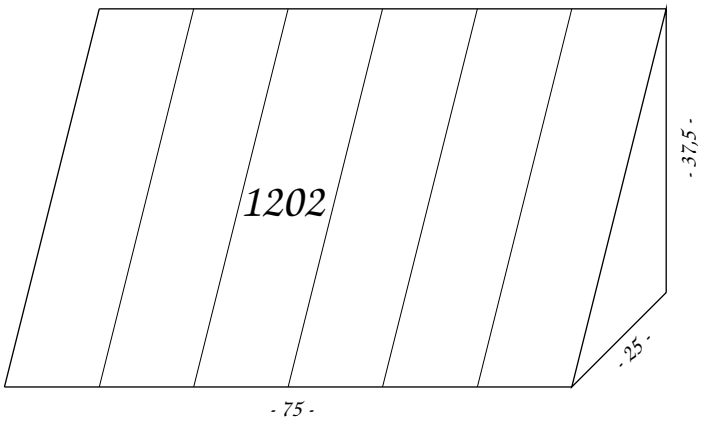
1202
- 37,5 -
- 25 -
- 75 -

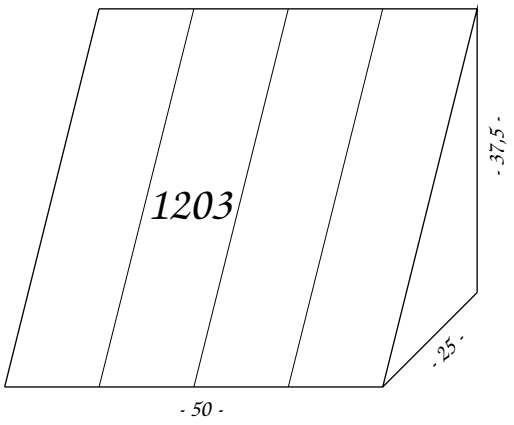
1203
- 37,5 -
- 25 -
- 50 -

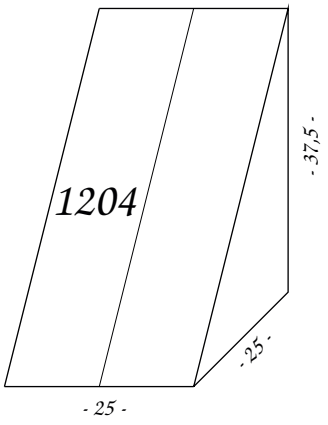
1204
- 37,5 -
- 25 -
- 25 -

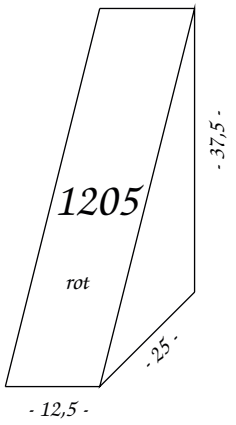
1205
rot
- 37,5 -
- 25 -
- 12,5 -

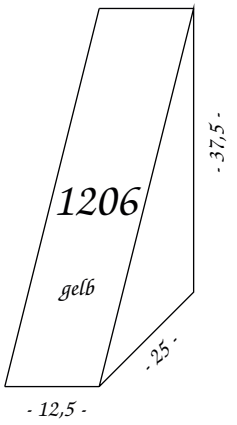
1206
gelb
- 37,5 -
- 25 -
- 12,5 -

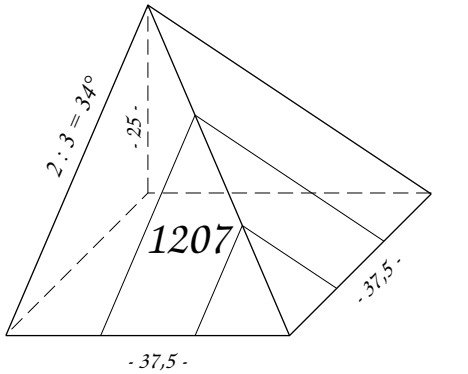
2 : 3 = 34°
- 25 -
1207
- 37,5 -
- 37,5 -

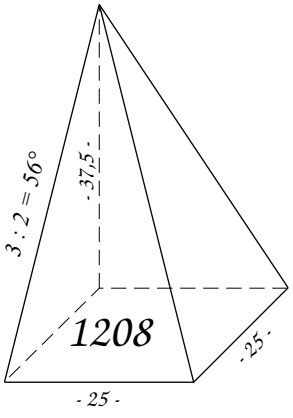
3 : 2 = 56°
- 37,5 -
1208
- 25 -
- 25 -

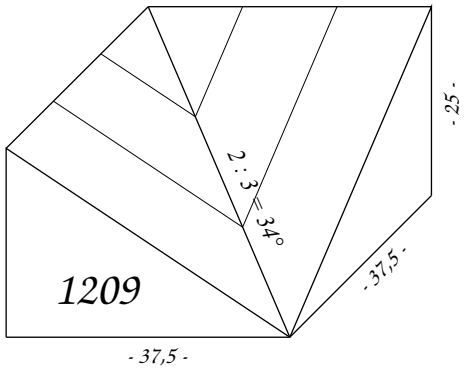
2 : 3 = 34°
- 25 -
1209
- 37,5 -
- 37,5 -

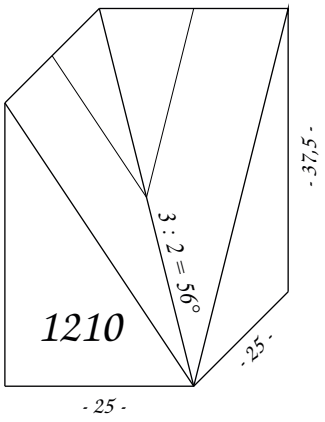
3 : 2 = 56°
- 37,5 -
1210
- 25 -
- 25 -

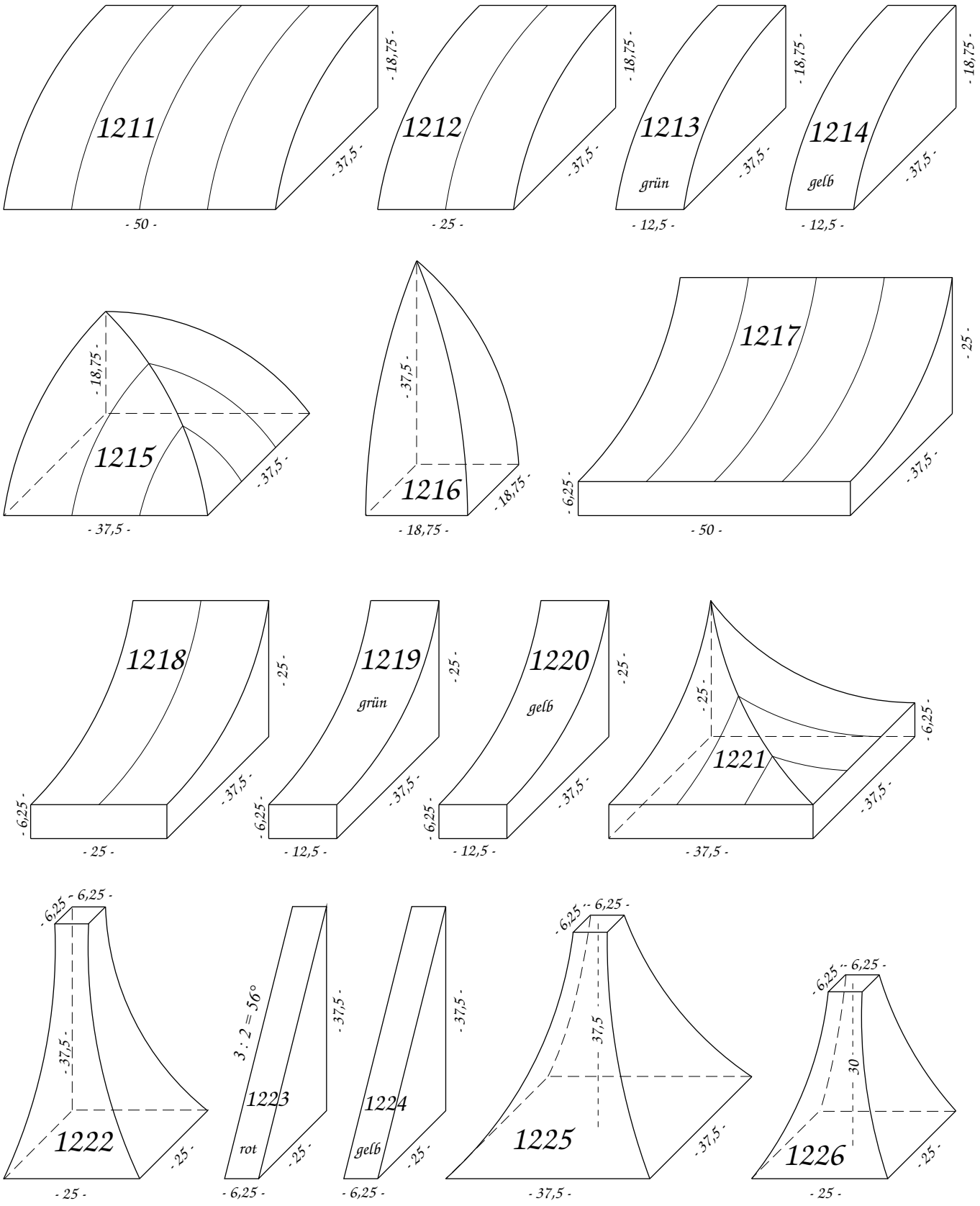
1211
- 18,75 -
- 37,5 -
- 50 -
1212
- 18,75 -
- 37,5 -
- 25 -
1213
grün
- 18,75 -
- 37,5 -
- 12,5 -
1214
gelb
- 18,75 -
- 37,5 -
- 12,5 -
1215
- 18,75 -
- 37,5 -
- 37,5 -
1216
- 37,5 -
- 18,75 -
- 18,75 -
1217
- 25 -
- 6,25 -
- 37,5 -
- 50 -
1218
- 25 -
- 6,25 -
- 37,5 -
- 25 -
1219
grün
- 25 -
- 6,25 -
- 37,5 -
- 12,5 -
1220
gelb
- 25 -
- 6,25 -
- 37,5 -
- 12,5 -
1221
- 25 -
- 6,25 -
- 37,5 -
- 37,5 -
1222
- 6,25 - 6,25 -
- 37,5 -
- 25 -
- 25 -
1223
3 : 2 = 56°
rot
- 37,5 -
- 25 -
- 6,25 -
1224
gelb
- 37,5 -
- 25 -
- 6,25 -
1225
- 6,25 - 6,25 -
37,5
- 37,5 -
- 37,5 -
1226
- 6,25 - 6,25 -
30
- 25 -
- 25 -

Diese Seite ist reserviert für
Ergänzungen.

Diese Seite ist reserviert für
Ergänzungen.

Von mehr als 160 original Richter-Steine sind die Fabriknummern unbekannt.
Die Nummern im PAZ-Katalog 7. Edition 1989 sind eingeklammert.

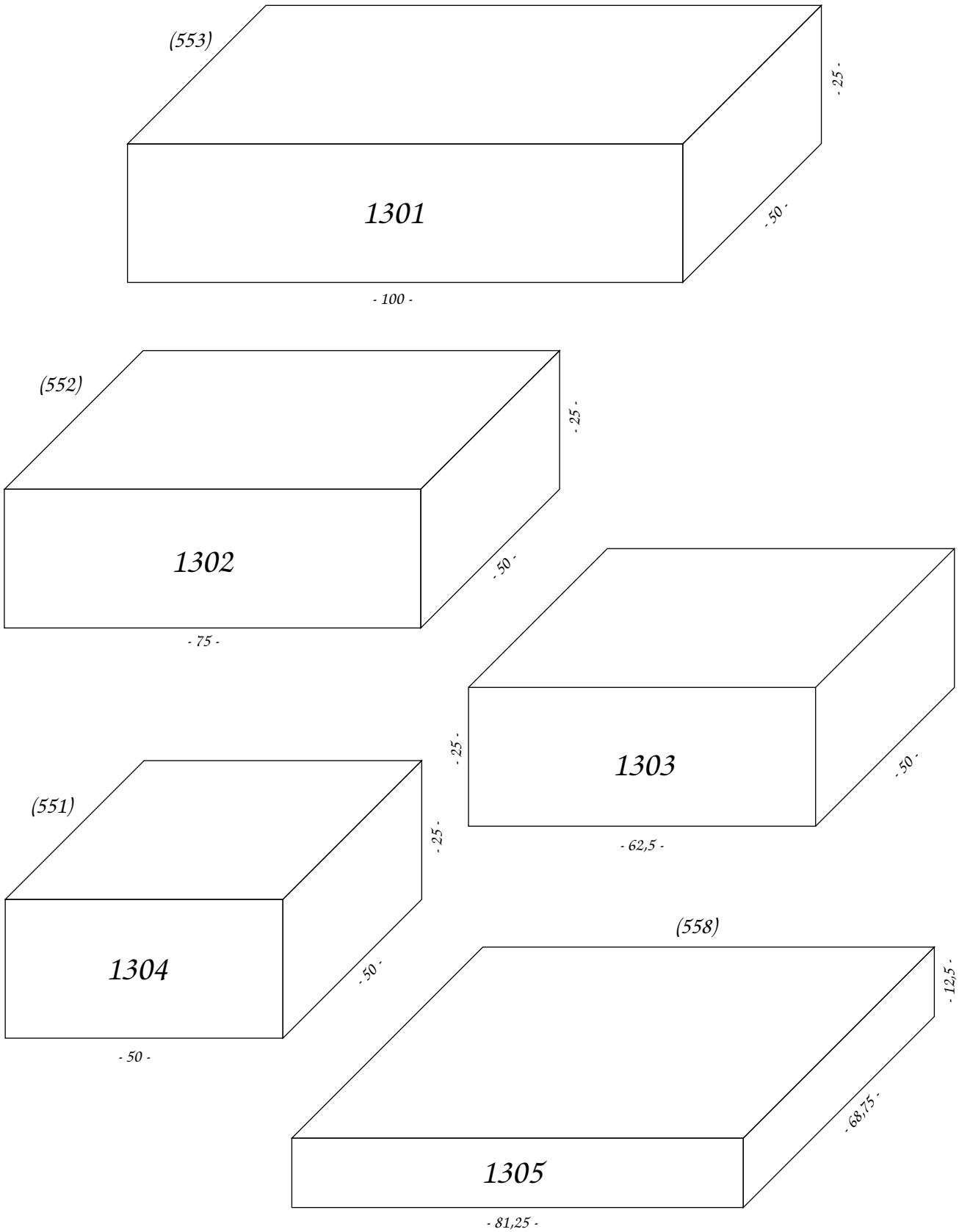

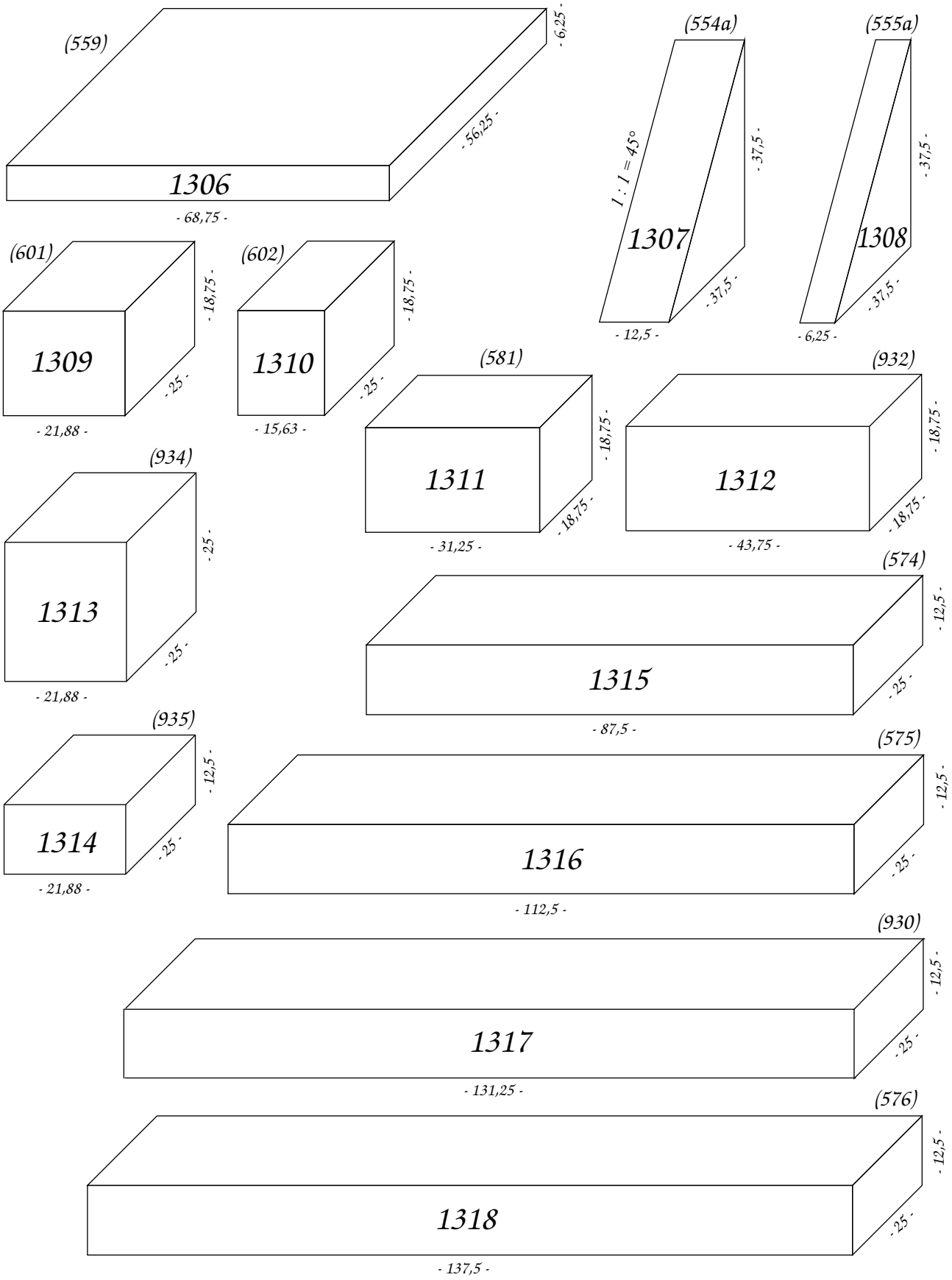
(559)
1306
- 68,75 -
- 56,25 -
- 6,25 -
(554a)
1307
1 : 1 = 45°
- 37,5 -
- 37,5 -
- 12,5 -
(555a)
1308
- 37,5 -
- 37,5 -
- 6,25 -
(601)
1309
- 21,88 -
- 25 -
- 18,75 -
(602)
1310
- 15,63 -
- 25 -
- 18,75 -
(581)
1311
- 31,25 -
- 18,75 -
- 18,75 -
(932)
1312
- 43,75 -
- 18,75 -
- 18,75 -
(934)
1313
- 21,88 -
- 25 -
- 25 -
(574)
1315
- 87,5 -
- 25 -
- 12,5 -
(935)
1314
- 21,88 -
- 25 -
- 12,5 -
(575)
1316
- 112,5 -
- 25 -
- 12,5 -
(930)
1317
- 131,25 -
- 25 -
- 12,5 -
(576)
1318
- 137,5 -
- 25 -
- 12,5 -

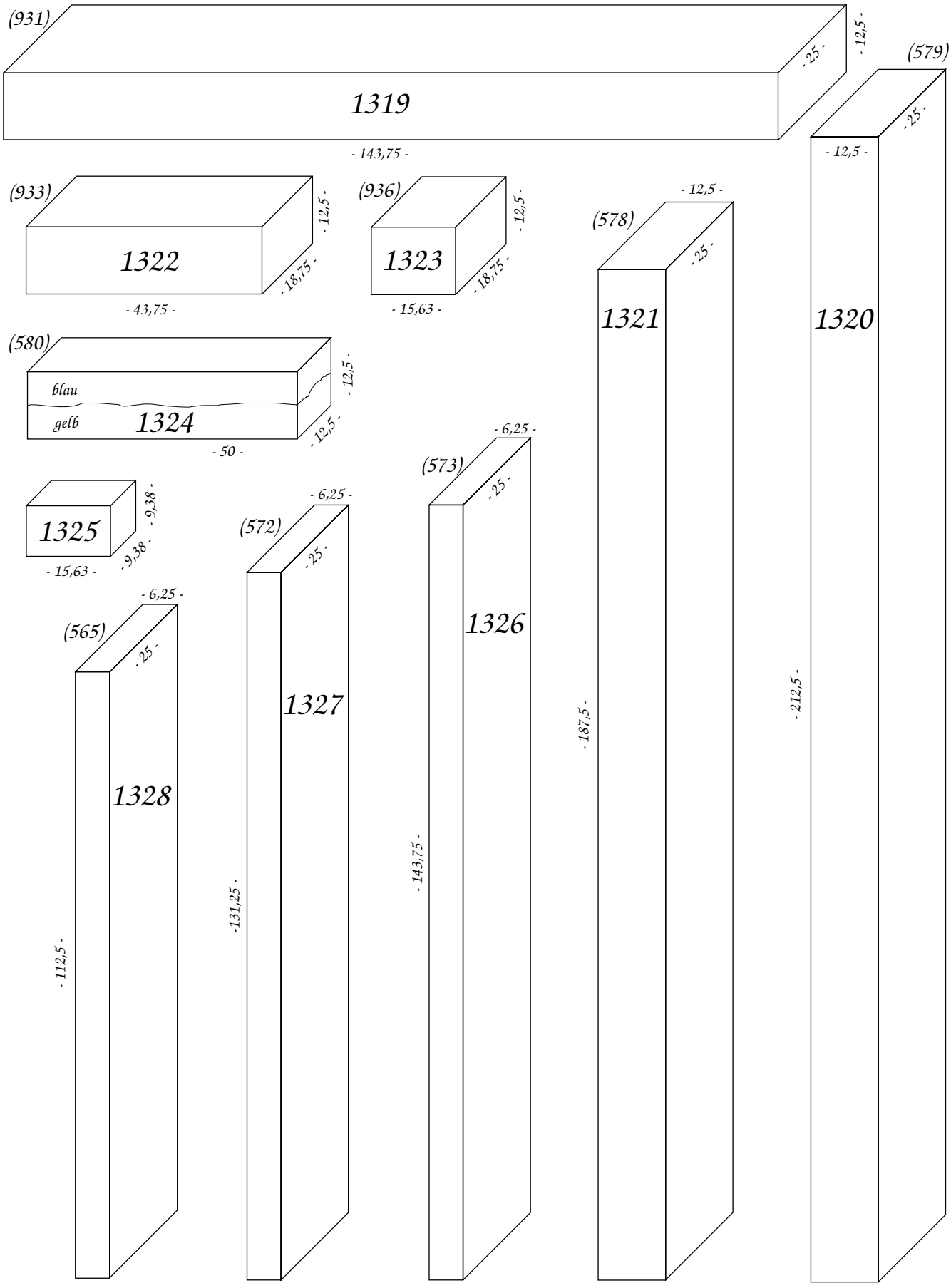

letzte Änderung: 1999

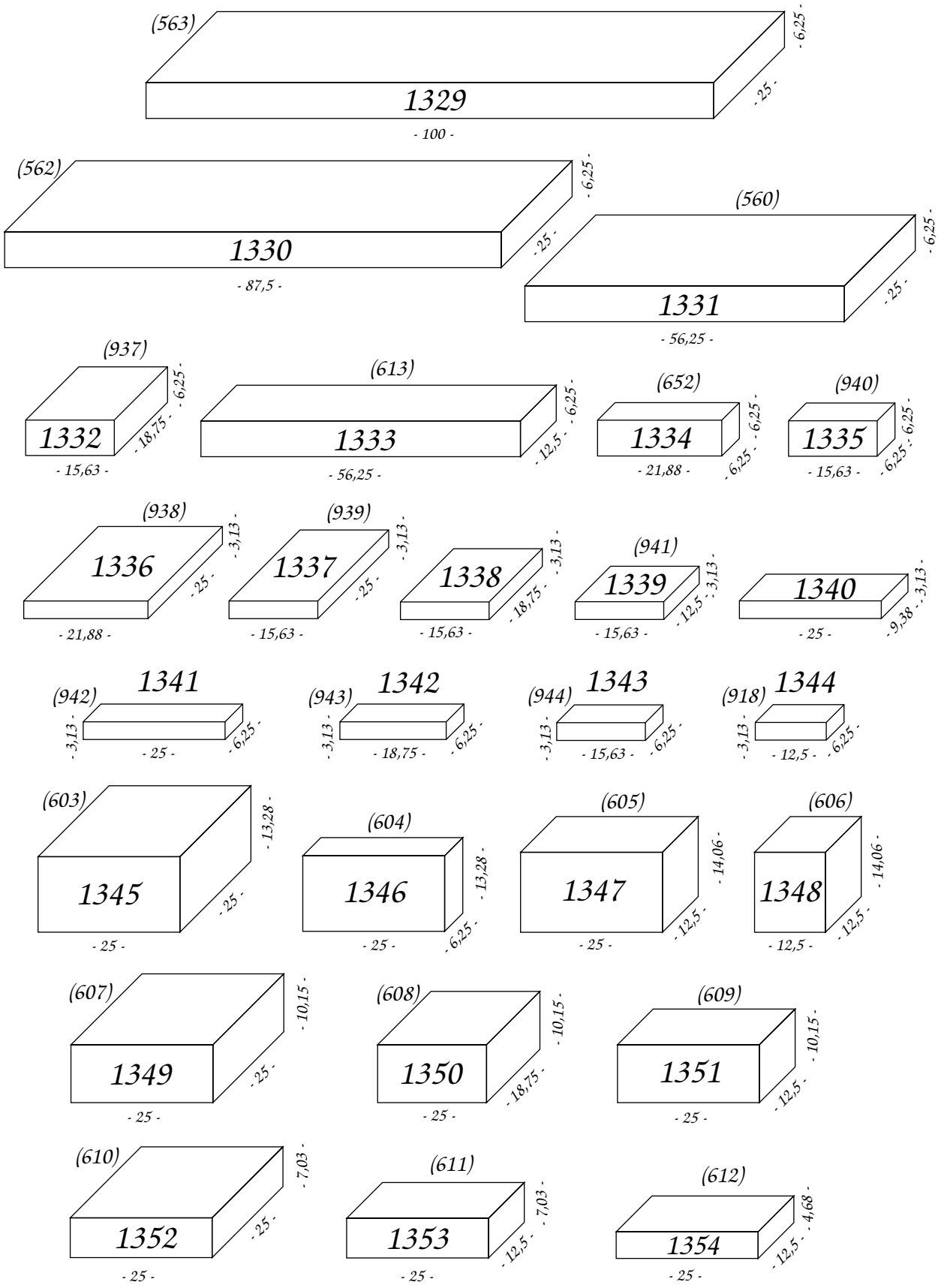
(563)
1329
- 100 -
- 25 -
- 6,25 -
(562)
1330
- 87,5 -
- 25 -
- 6,25 -
(560)
1331
- 56,25 -
- 25 -
- 6,25 -
(937)
1332
- 15,63 -
- 18,75 -
- 6,25 -
(613)
1333
- 56,25 -
- 12,5 -
- 6,25 -
(652)
1334
- 21,88 -
- 6,25 -
- 6,25 -
(940)
1335
- 15,63 -
- 6,25 -
- 6,25 -
(938)
1336
- 21,88 -
- 25 -
- 3,13 -
(939)
1337
- 15,63 -
- 25 -
- 3,13 -
1338
- 15,63 -
- 18,75 -
- 3,13 -
(941)
1339
- 15,63 -
- 12,5 -
- 3,13 -
1340
- 25 -
- 9,38 -
- 3,13 -
1341
(942)
- 3,13 -
- 25 -
- 6,25 -
1342
(943)
- 3,13 -
- 18,75 -
- 6,25 -
1343
(944)
- 3,13 -
- 15,63 -
- 6,25 -
1344
(918)
- 3,13 -
- 12,5 -
- 6,25 -
(603)
1345
- 25 -
- 25 -
- 13,28 -
(604)
1346
- 25 -
- 6,25 -
- 13,28 -
(605)
1347
- 25 -
- 12,5 -
- 14,06 -
(606)
1348
- 12,5 -
- 12,5 -
- 14,06 -
(607)
1349
- 25 -
- 25 -
- 10,15 -
(608)
1350
- 25 -
- 18,75 -
- 10,15 -
(609)
1351
- 25 -
- 12,5 -
- 10,15 -
(610)
1352
- 25 -
- 25 -
- 7,03 -
(611)
1353
- 25 -
- 12,5 -
- 7,03 -
(612)
1354
- 25 -
- 12,5 -
- 4,68 -

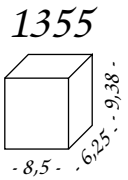

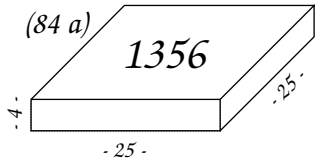

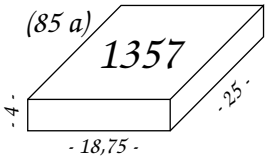

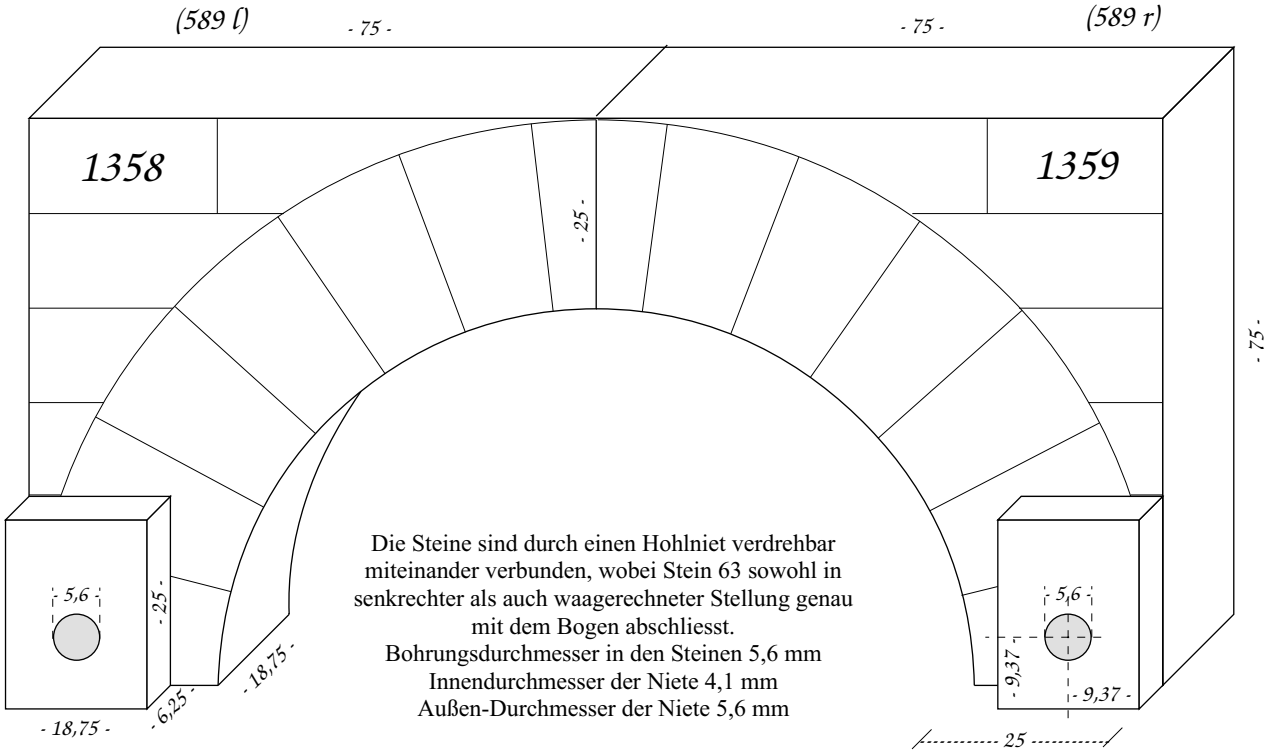

Die Steine sind durch einen Hohlniet verdrehbar miteinander verbunden, wobei Stein 63 sowohl in senkrechter als auch waagerechneter Stellung genau mit dem Bogen abschliesst.
Bohrungsdurchmesser in den Steinen 5,6 mm
Innendurchmesser der Niete 4,1 mm
Außen-Durchmesser der Niete 5,6 mm

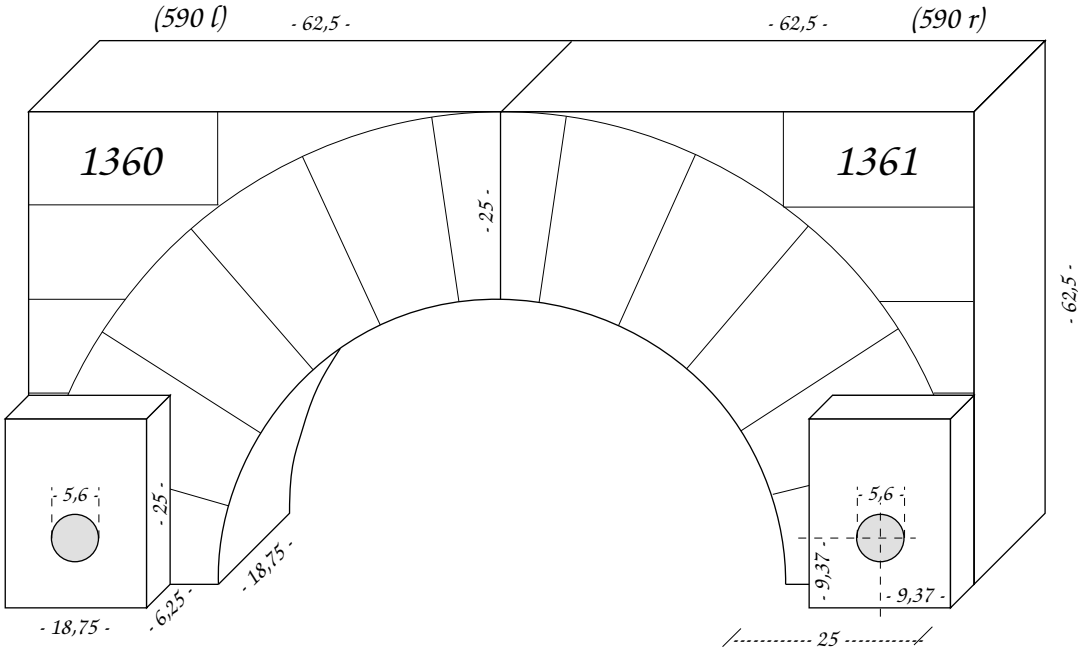

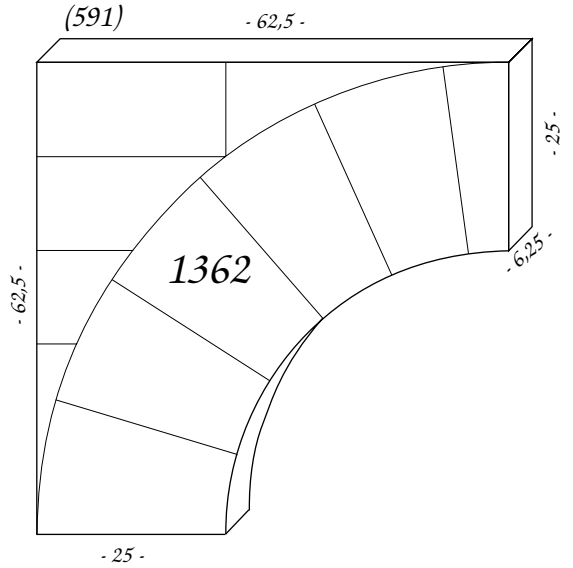
(591)
- 62,5 -
1362
- 62,5 -
- 25 -
- 6,25 -
- 25 -

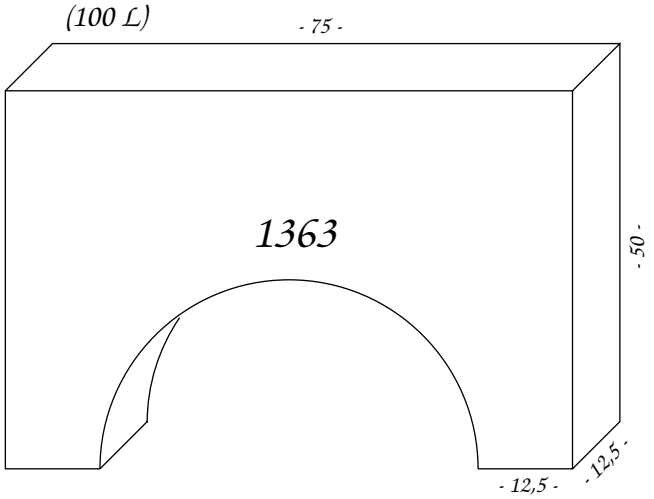
(100 L)
- 75 -
1363
- 50 -
- 12,5 -
- 12,5 -

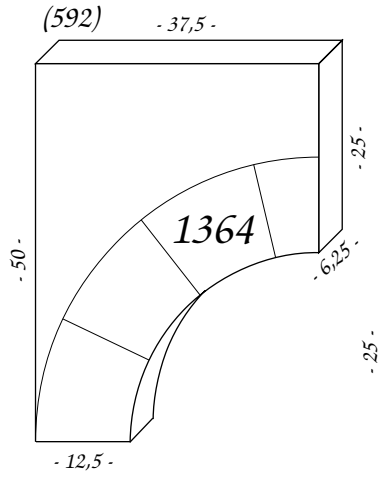
(592)
- 37,5 -
1364
- 50 -
- 25 -
- 6,25 -
- 12,5 -

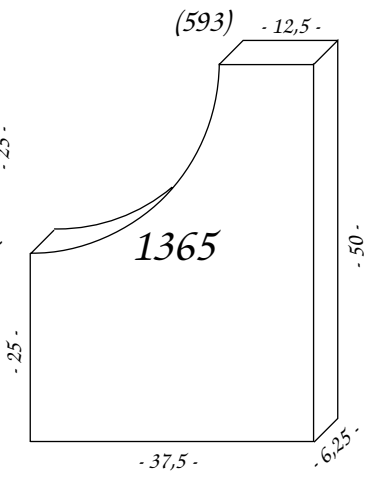
(593)
- 12,5 -
1365
- 50 -
- 25 -
- 37,5 -
- 6,25 -

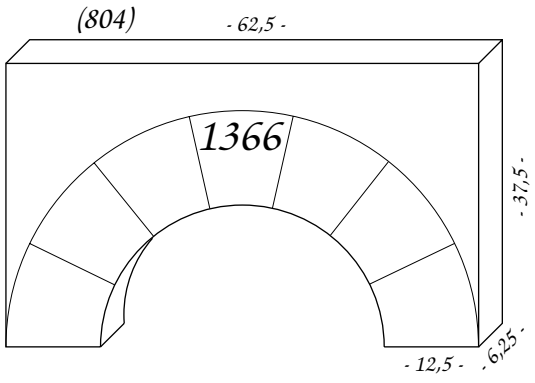
(804)
- 62,5 -
1366
- 37,5 -
- 12,5 -
- 6,25 -

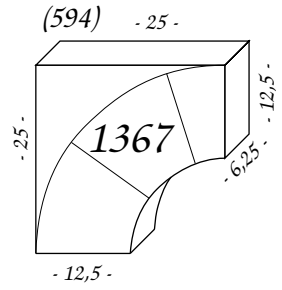
(594)
- 25 -
1367
- 25 -
- 12,5 -
- 6,25 -
- 12,5 -

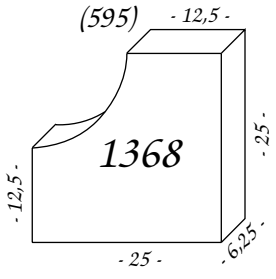
(595)
- 12,5 -
1368
- 12,5 -
- 25 -
- 6,25 -
- 25 -

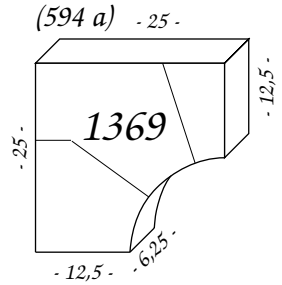
(594 a)
- 25 -
1369
- 25 -
- 12,5 -
- 12,5 -
- 6,25 -

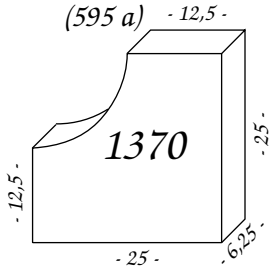
(595 a)
- 12,5 -
1370
- 12,5 -
- 25 -
- 25 -
- 6,25 -

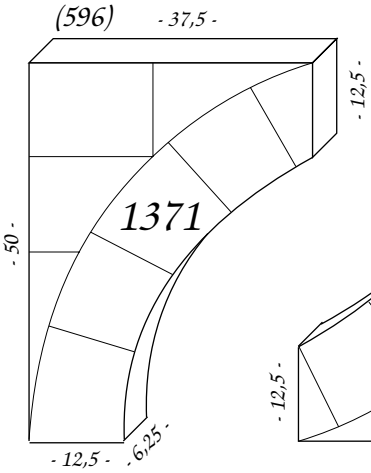
(596)
- 37,5 -
1371
- 50 -
- 12,5 -
- 12,5 -
- 6,25 -

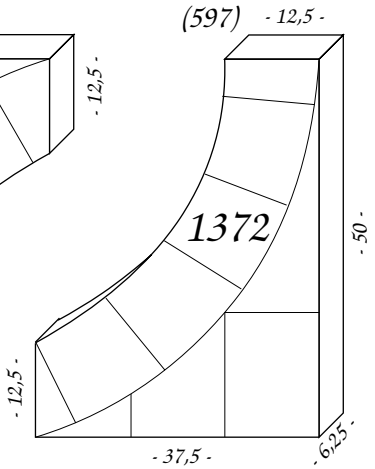
(597)
- 12,5 -
1372
- 50 -
- 12,5 -
- 37,5 -
- 6,25 -

(598) - 31,25 -

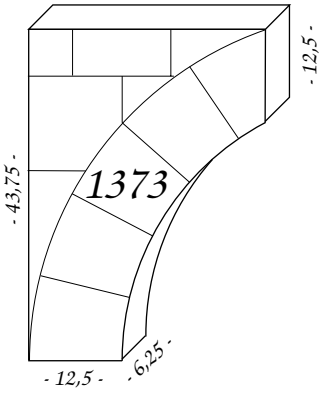

(599) - 25 -

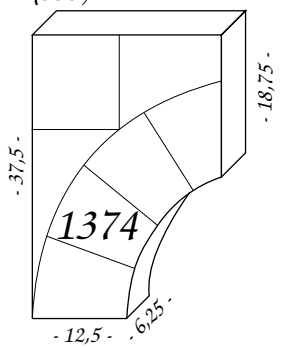

(600) - 12,5 -

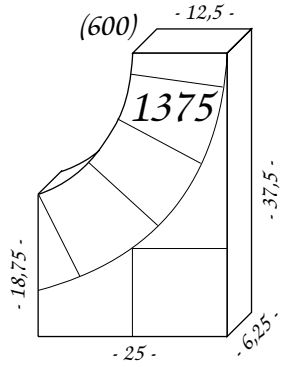

(132 a) - 46,88 -

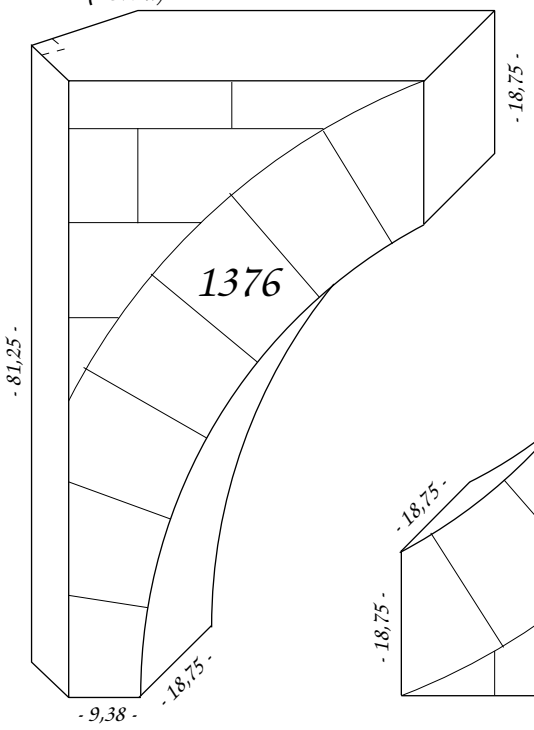

(133 a) - 9,38 -

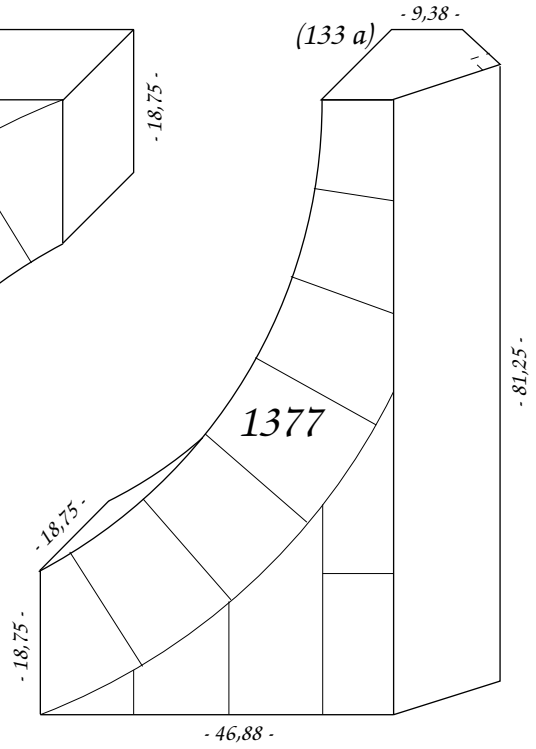

(132 b) - 56,25 -

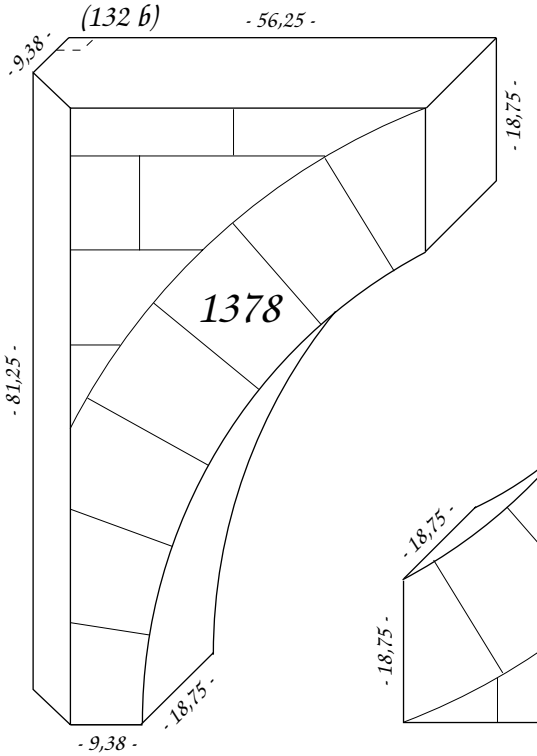

(133 b) - 9,38 -

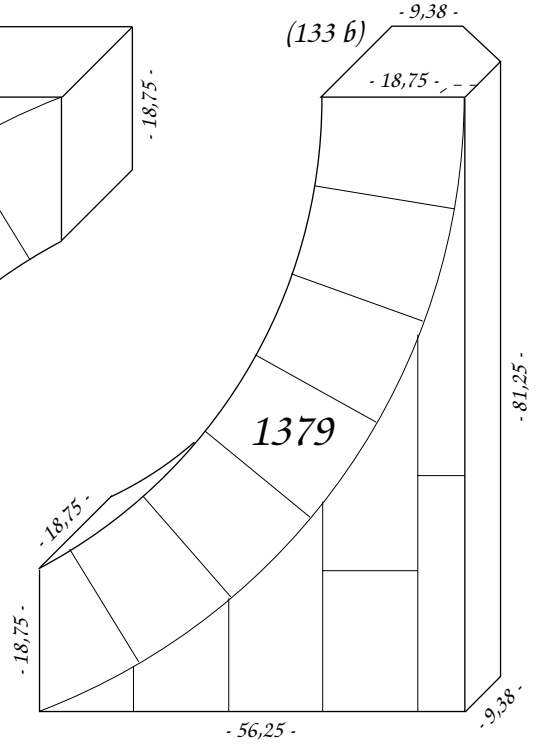

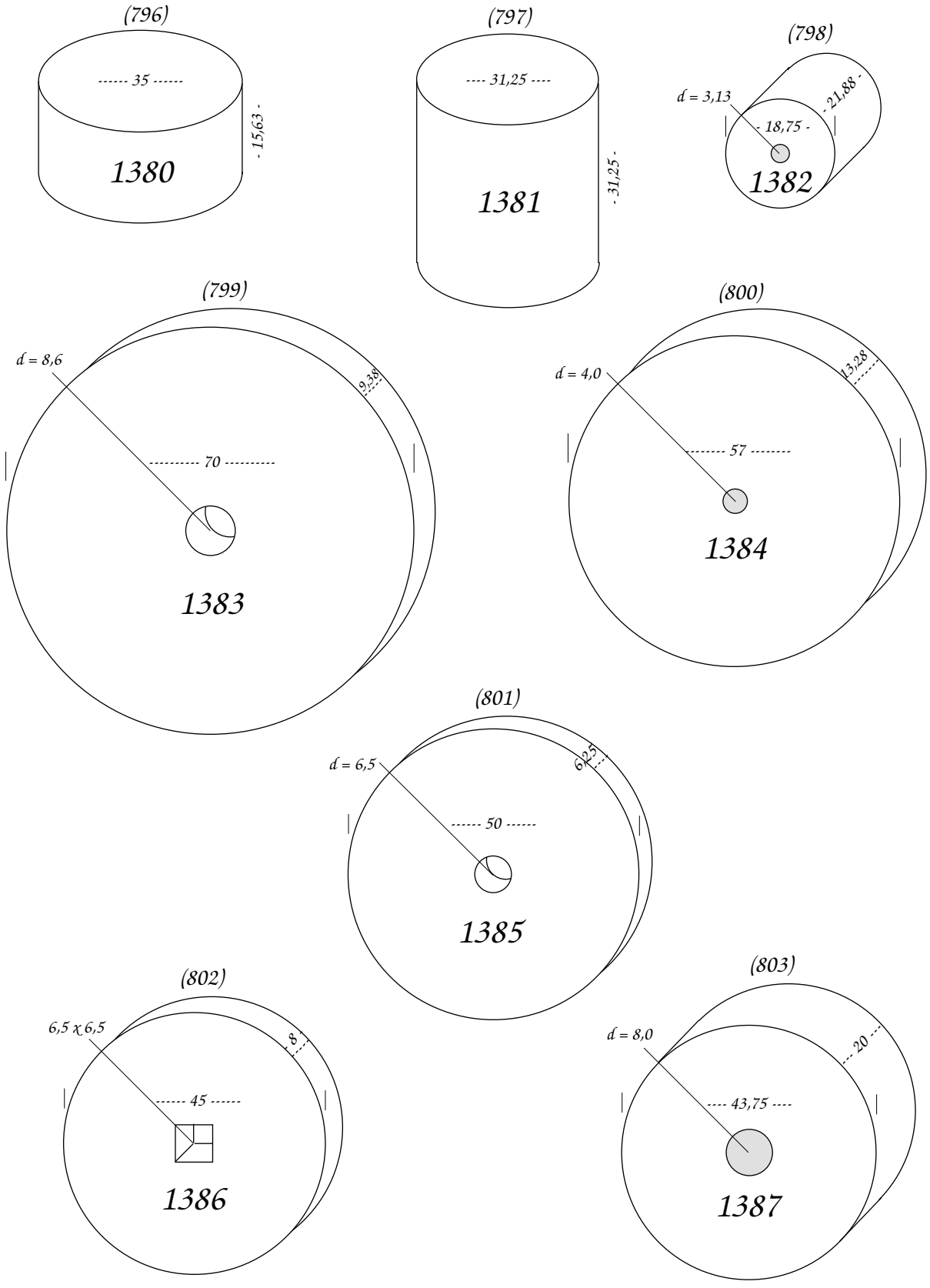
(796)
------ 35 ------
- 15,63 -
1380
(797)
---- 31,25 ----
- 31,25 -
1381
(798)
d = 3,13
- 18,75 -
- 21,88 -
1382
(799)
d = 8,6
9,38
---------- 70 ----------
1383
(800)
d = 4,0
13,28
-------- 57 --------
1384
(801)
d = 6,5
6,25
------ 50 ------
1385
(802)
6,5 x 6,5
8
------ 45 ------
1386
(803)
d = 8,0
20
---- 43,75 ----
1387

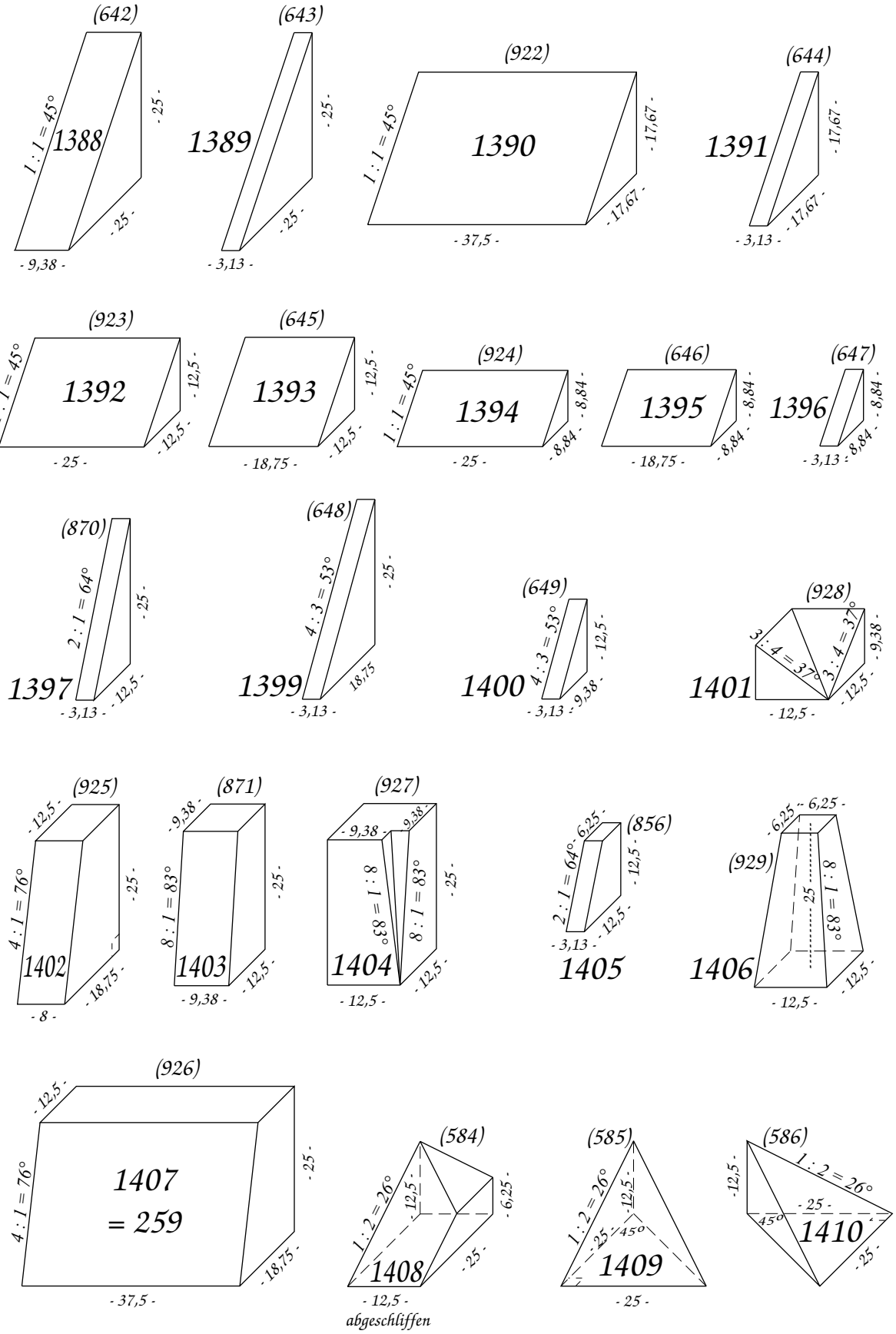
(642)
1388
1 : 1 = 45°
- 25 -
- 25 -
- 9,38 -
(643)
1389
- 25 -
- 25 -
- 3,13 -
(922)
1390
1 : 1 = 45°
- 17,67 -
- 17,67 -
- 37,5 -
(644)
1391
- 17,67 -
- 17,67 -
- 3,13 -
(923)
1392
1 : 1 = 45°
- 12,5 -
- 12,5 -
- 25 -
(645)
1393
- 12,5 -
- 12,5 -
- 18,75 -
(924)
1394
1 : 1 = 45°
- 8,84 -
- 8,84 -
- 25 -
(646)
1395
- 8,84 -
- 8,84 -
- 18,75 -
(647)
1396
- 8,84 -
- 8,84 -
- 3,13 -
(870)
1397
2 : 1 = 64°
- 25 -
- 12,5 -
- 3,13 -
(648)
1399
4 : 3 = 53°
- 25 -
18,75
- 3,13 -
(649)
1400
4 : 3 = 53°
- 12,5 -
- 9,38 -
- 3,13 -
(928)
1401
3 : 4 = 37°
3 : 4 = 37°
- 9,38 -
- 12,5 -
- 12,5 -
(925)
1402
4 : 1 = 76°
- 12,5 -
- 25 -
- 18,75 -
- 8 -
(871)
1403
8 : 1 = 83°
- 9,38 -
- 25 -
- 12,5 -
- 9,38 -
(927)
1404
8 : 1 = 83°
8 : 1 = 83°
- 9,38 -
- 9,38 -
- 25 -
- 12,5 -
- 12,5 -
(856)
1405
2 : 1 = 64°
- 6,25 -
- 12,5 -
- 12,5 -
- 3,13 -
(929)
1406
- 6,25 -
- 6,25 -
25
8 : 1 = 83°
- 12,5 -
- 12,5 -
(926)
1407
= 259
4 : 1 = 76°
- 12,5 -
- 25 -
- 18,75 -
- 37,5 -
(584)
1408
1 : 2 = 26°
- 12,5 -
- 6,25 -
- 25 -
- 12,5 -
abgeschliffen
(585)
1409
1 : 2 = 26°
- 12,5 -
- 25 -
45°
- 25 -
(586)
1410
1 : 2 = 26°
- 12,5 -
- 25 -
45°
- 25 -

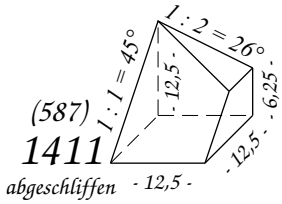
(587)
1411
abgeschliffen
1 : 1 = 45°
1 : 2 = 26°
- 12,5 -
- 6,25 -
- 12,5 -
- 12,5 -

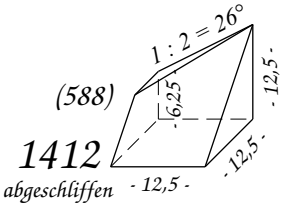
(588)
1412
abgeschliffen
1 : 2 = 26°
- 6,25 -
- 12,5 -
- 12,5 -
- 12,5 -

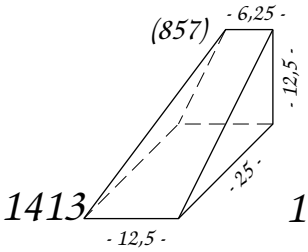
(857)
1413
- 6,25 -
- 12,5 -
- 25 -
- 12,5 -

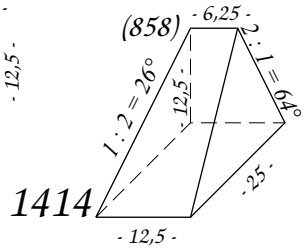
(858)
1414
- 6,25 -
1 : 2 = 26°
2 : 1 = 64°
- 12,5 -
- 25 -
- 12,5 -

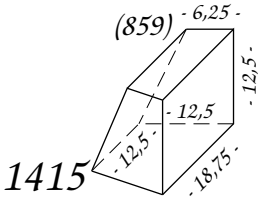
(859)
1415
- 6,25 -
- 12,5 -
- 12,5 -
- 12,5 -
- 12,5 -
- 18,75 -

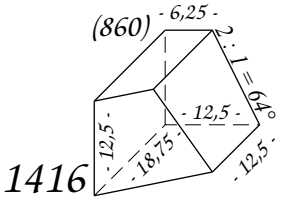
(860)
1416
- 6,25 -
2 : 1 = 64°
- 12,5 -
- 12,5 -
- 18,75 -
- 12,5 -

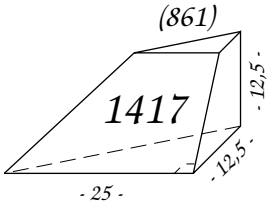
(861)
1417
- 12,5 -
- 12,5 -
- 25 -

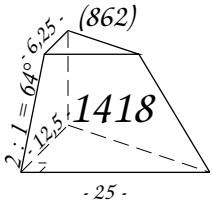
(862)
1418
2 : 1 = 64°
- 6,25 -
- 12,5 -
- 25 -

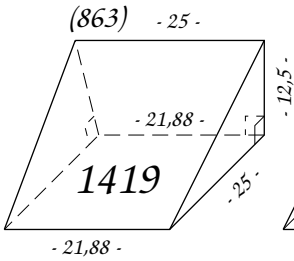
(863)
1419
- 25 -
- 21,88 -
- 12,5 -
- 25 -
- 21,88 -

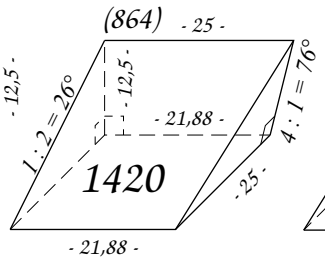
(864)
1420
- 25 -
1 : 2 = 26°
- 12,5 -
- 21,88 -
4 : 1 = 76°
- 25 -
- 21,88 -

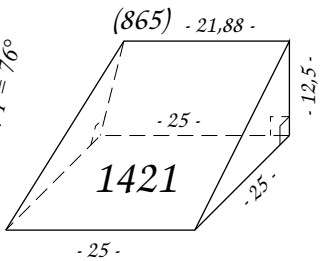
(865)
1421
- 21,88 -
- 25 -
- 12,5 -
- 25 -
- 25 -

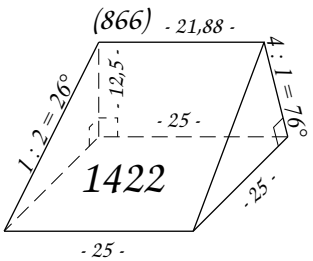
(866)
1422
- 21,88 -
4 : 1 = 76°
1 : 2 = 26°
- 12,5 -
- 25 -
- 25 -
- 25 -

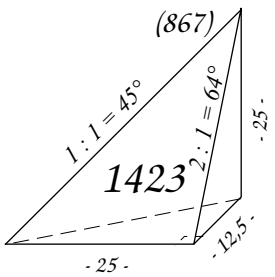
(867)
1423
1 : 1 = 45°
2 : 1 = 64°
- 25 -
- 12,5 -
- 25 -

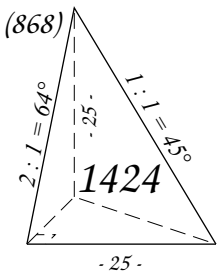
(868)
1424
2 : 1 = 64°
- 25 -
1 : 1 = 45°
- 25 -

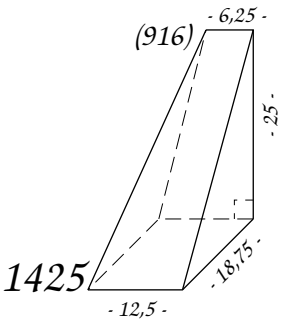
(916)
1425
- 6,25 -
- 25 -
- 18,75 -
- 12,5 -

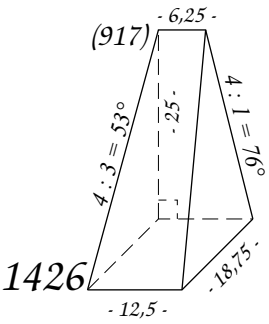
(917)
1426
- 6,25 -
4 : 1 = 76°
4 : 3 = 53°
- 25 -
- 18,75 -
- 12,5 -

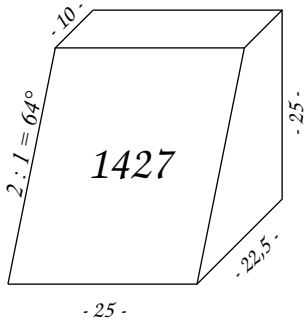
1427
- 10 -
2 : 1 = 64°
- 25 -
- 22,5 -
- 25 -

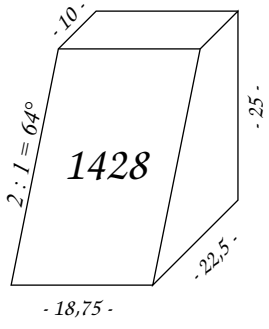
1428
- 10 -
2 : 1 = 64°
- 25 -
- 22,5 -
- 18,75 -

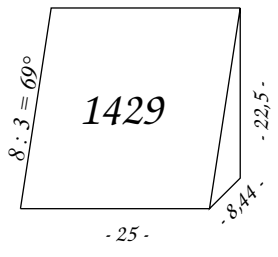
1429
8 : 3 = 69°
- 22,5 -
- 8,44 -
- 25 -

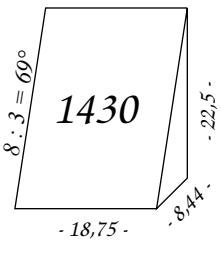
1430
8 : 3 = 69°
- 22,5 -
- 8,44 -
- 18,75 -

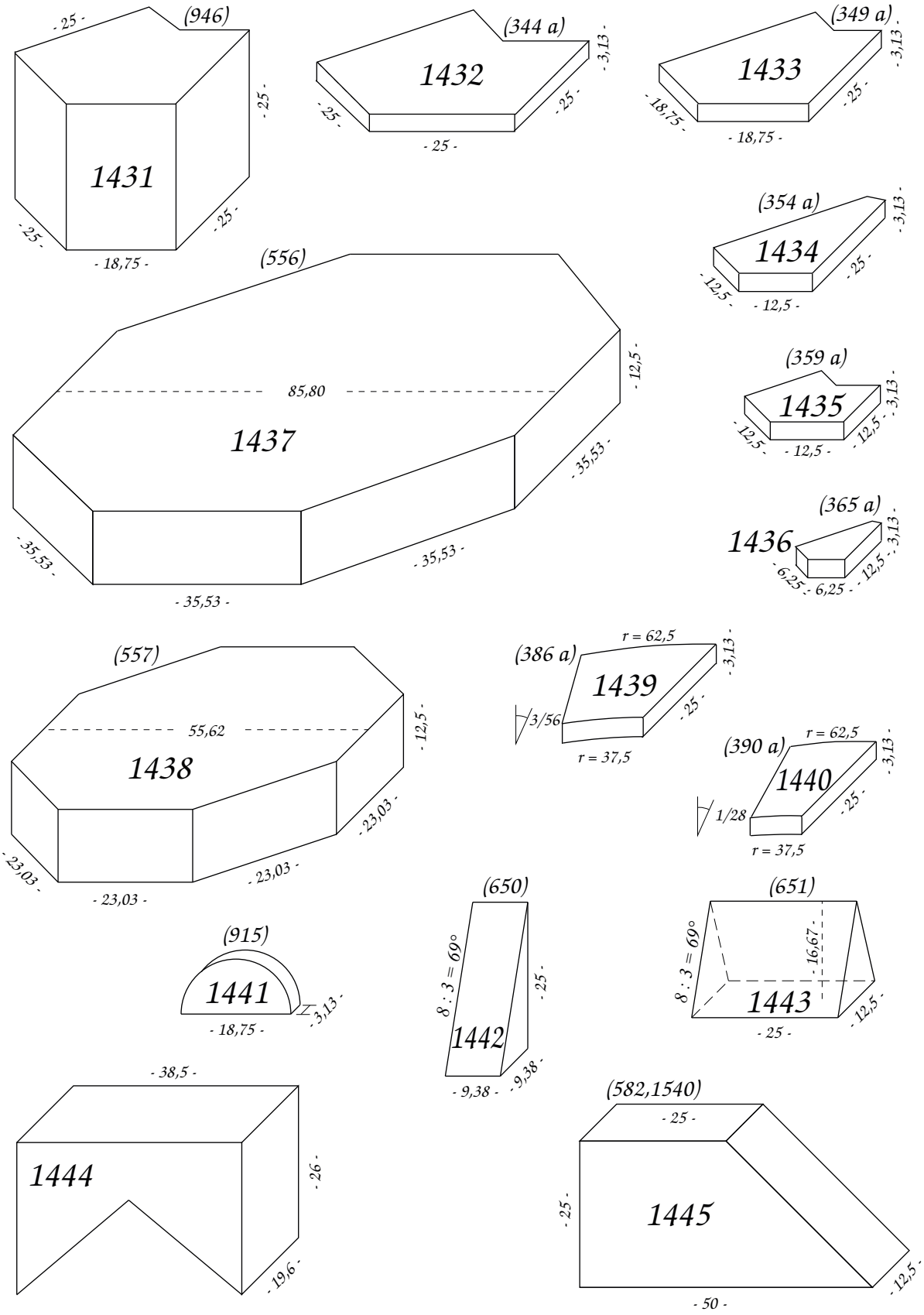
(946)
1431
- 25 -
- 25 -
- 25 -
- 18,75 -
(344 a)
1432
- 3,13 -
- 25 -
- 25 -
- 25 -
(349 a)
1433
- 3,13 -
- 18,75 -
- 25 -
- 18,75 -
(354 a)
1434
- 3,13 -
- 12,5 -
- 25 -
- 12,5 -
(556)
85,80
1437
- 12,5 -
- 35,53 -
- 35,53 -
- 35,53 -
- 35,53 -
(359 a)
1435
- 3,13 -
- 12,5 -
- 12,5 -
- 12,5 -
(365 a)
1436
- 3,13 -
- 6,25 -
- 12,5 -
- 6,25 -
(557)
55,62
1438
- 12,5 -
- 23,03 -
- 23,03 -
- 23,03 -
- 23,03 -
(386 a)
r = 62,5
1439
- 3,13 -
3/56
- 25 -
r = 37,5
(390 a)
r = 62,5
1440
- 3,13 -
1/28
- 25 -
r = 37,5
(650)
8 : 3 = 69°
1442
- 25 -
- 9,38 -
- 9,38 -
(651)
8 : 3 = 69°
- 16,67 -
1443
- 12,5 -
- 25 -
(915)
1441
- 3,13 -
- 18,75 -
- 38,5 -
1444
- 26 -
- 19,6 -
(582,1540)
- 25 -
- 25 -
1445
- 12,5 -
- 50 -

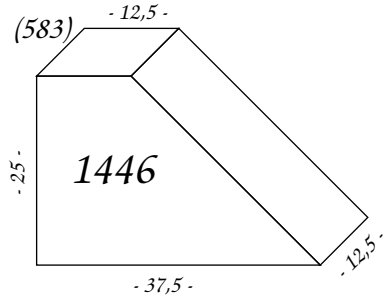

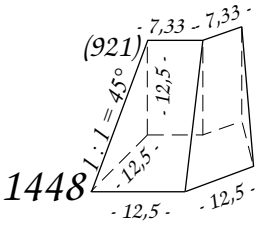

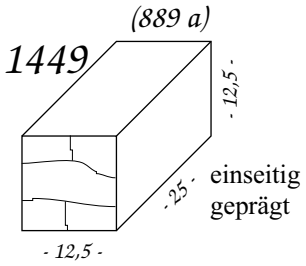

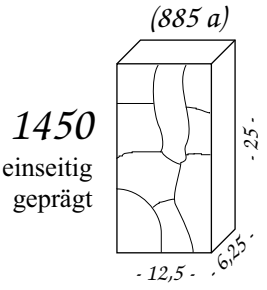

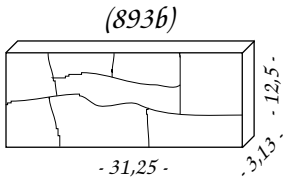

1451
einseitig geprägt

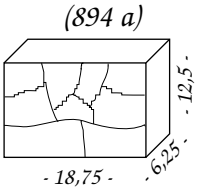

1452
einseitig geprägt

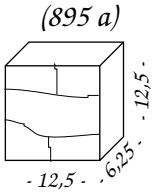

1453
einseitig geprägt

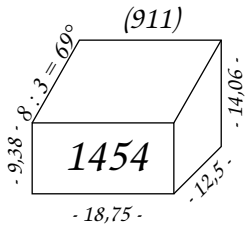

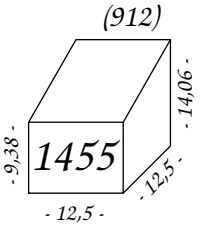

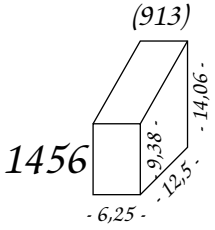

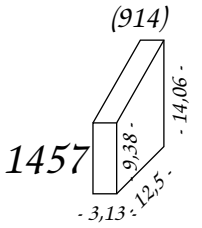

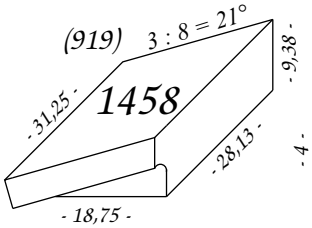

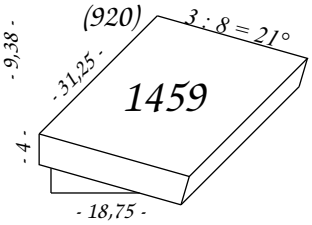

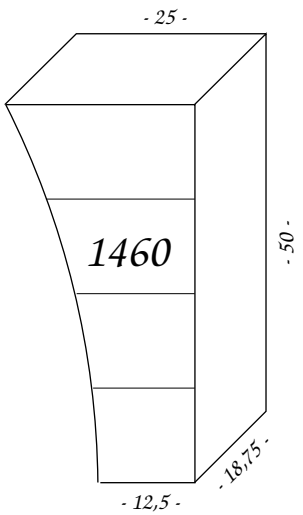

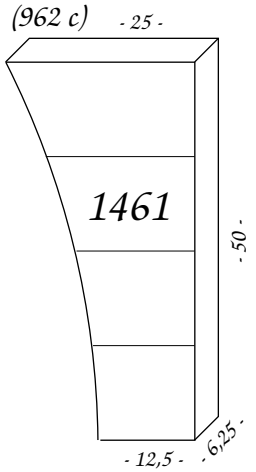

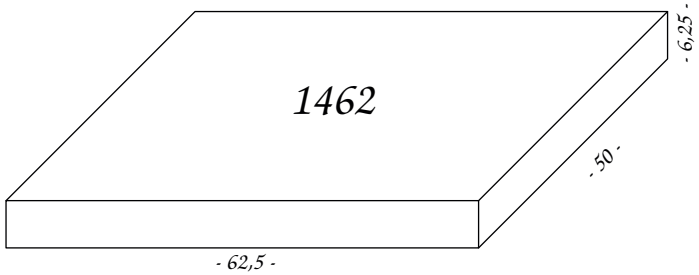
1462
- 6,25 -
- 50 -
- 62,5 -

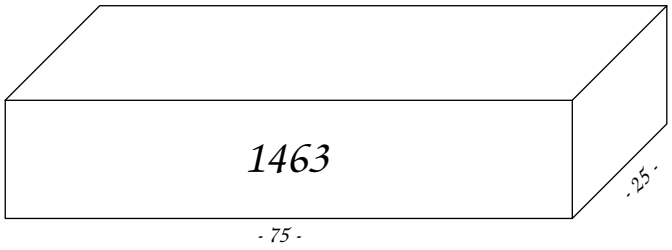
1463
- 15,63 -
- 25 -
- 75 -

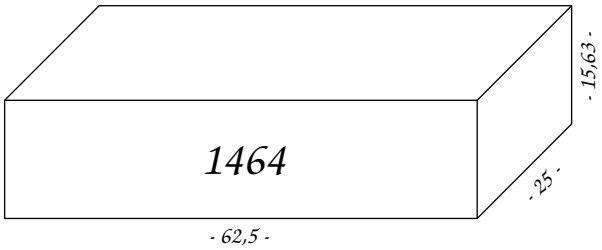
1464
- 15,63 -
- 25 -
- 62,5 -

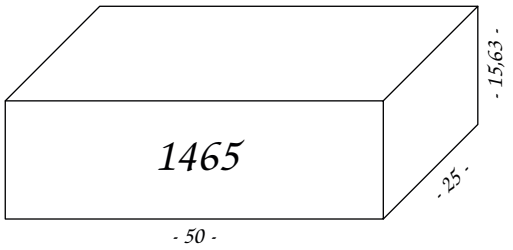
1465
- 15,63 -
- 25 -
- 50 -

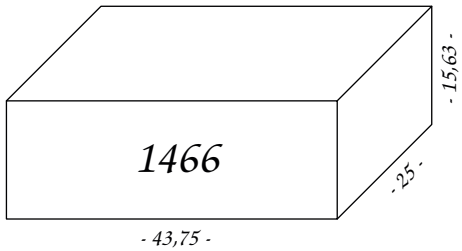
1466
- 15,63 -
- 25 -
- 43,75 -

(1527)

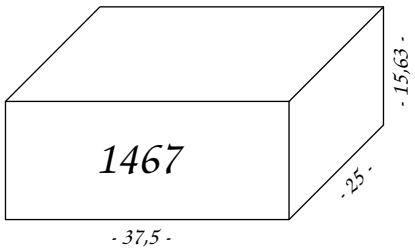
1467
- 15,63 -
- 25 -
- 37,5 -

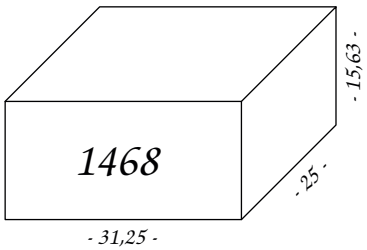
1468
- 15,63 -
- 25 -
- 31,25 -

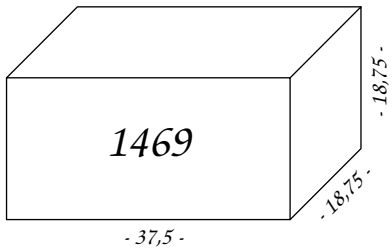
1469
- 18,75 -
- 18,75 -
- 37,5 -

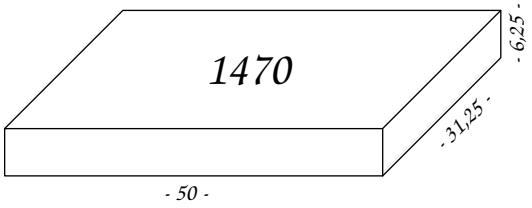
1470
- 6,25 -
- 31,25 -
- 50 -

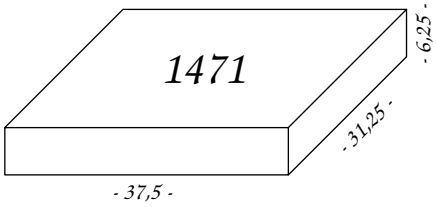
1471
- 6,25 -
- 31,25 -
- 37,5 -

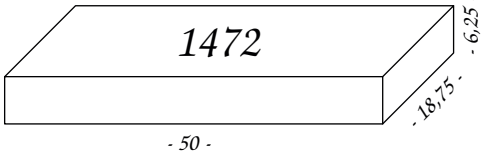
1472
- 6,25 -
- 18,75 -
- 50 -

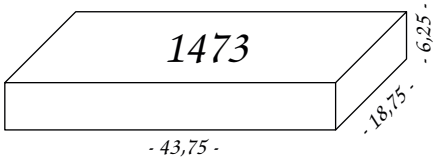
1473
- 6,25 -
- 18,75 -
- 43,75 -

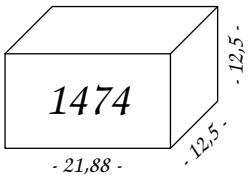
1474
- 12,5 -
- 12,5 -
- 21,88 -

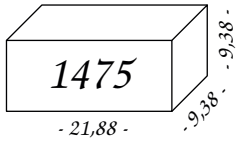
1475
- 9,38 -
- 9,38 -
- 21,88 -

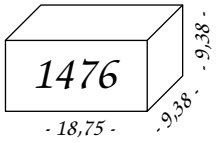
1476
- 9,38 -
- 9,38 -
- 18,75 -

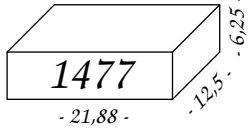
1477
- 6,25 -
- 12,5 -
- 21,88 -

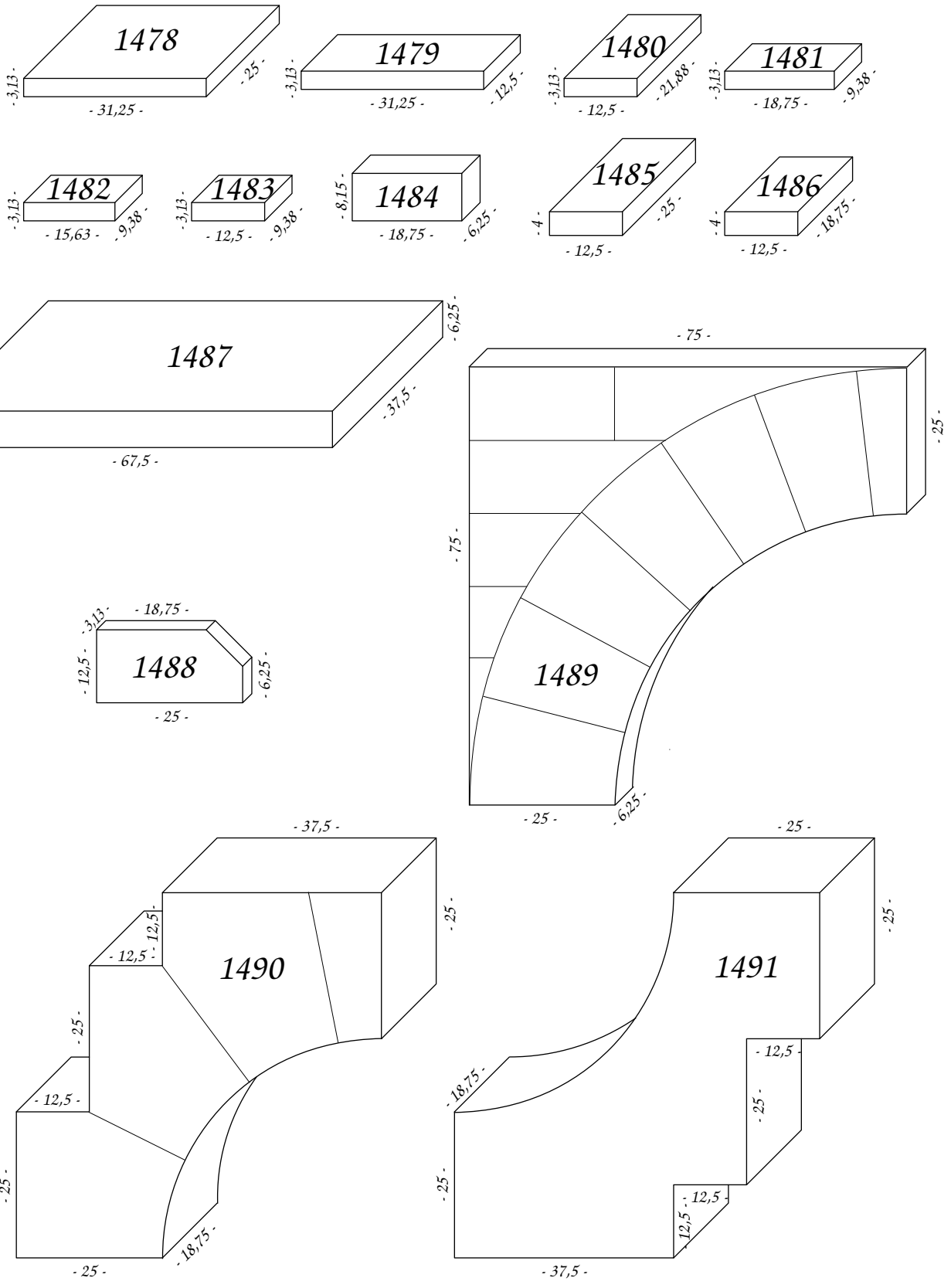
1478
- 3,13 -
- 25 -
- 31,25 -
1479
- 3,13 -
- 12,5 -
- 31,25 -
1480
- 3,13 -
- 21,88 -
- 12,5 -
1481
- 3,13 -
- 9,38 -
- 18,75 -
1482
- 3,13 -
- 9,38 -
- 15,63 -
1483
- 3,13 -
- 9,38 -
- 12,5 -
1484
- 8,15 -
- 6,25 -
- 18,75 -
1485
- 4 -
- 25 -
- 12,5 -
1486
- 4 -
- 18,75 -
- 12,5 -
1487
- 6,25 -
- 37,5 -
- 67,5 -
- 75 -
- 25 -
- 75 -
1489
- 25 -
- 6,25 -
1488
- 3,13 -
- 18,75 -
- 12,5 -
- 6,25 -
- 25 -
- 37,5 -
- 25 -
1490
- 12,5 -
- 12,5 -
- 25 -
- 12,5 -
- 25 -
- 18,75 -
- 25 -
- 25 -
1491
- 25 -
- 18,75 -
- 12,5 -
- 25 -
- 12,5 -
12,5 -
- 25 -
- 37,5 -

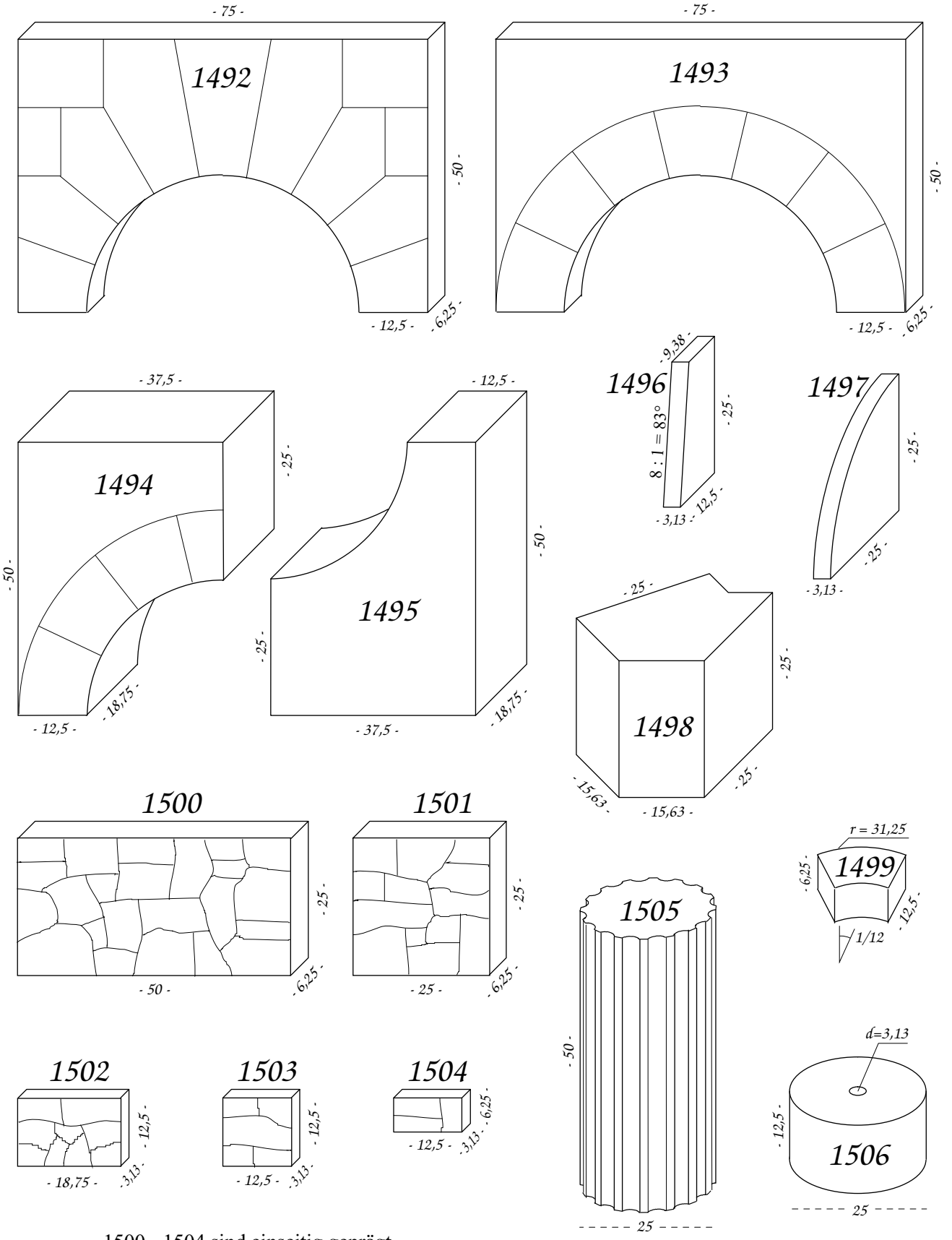

1500 - 1504 sind einseitig geprägt

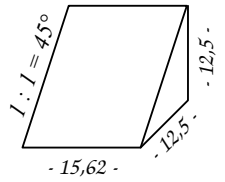
1507
1 : 1 = 45°
- 12,5 -
- 12,5 -
- 15,62 -

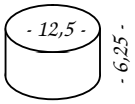
1508
- 12,5 -
- 6,25 -

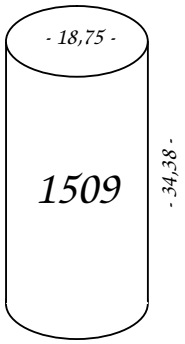
- 18,75 -
1509
- 34,38 -

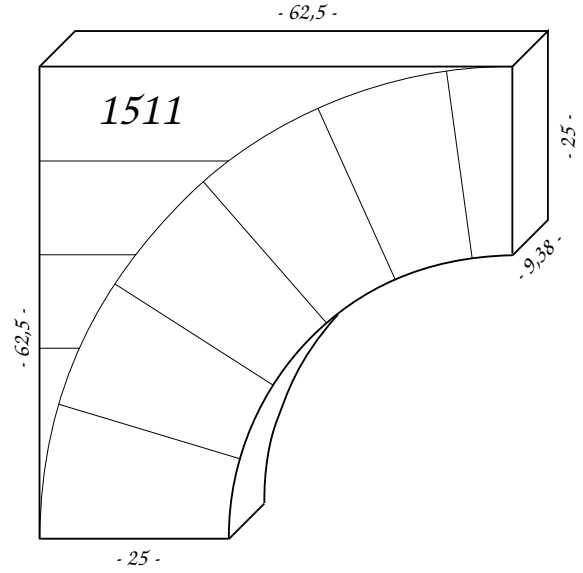
- 62,5 -
1511
- 25 -
- 9,38 -
- 62,5 -
- 25 -

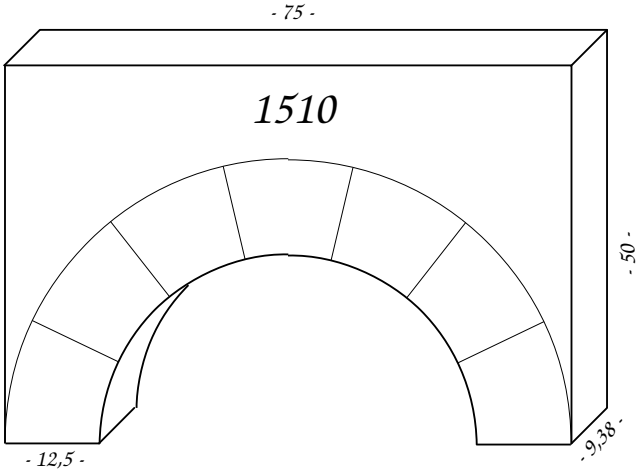
- 75 -
1510
- 50 -
- 9,38 -
- 12,5 -

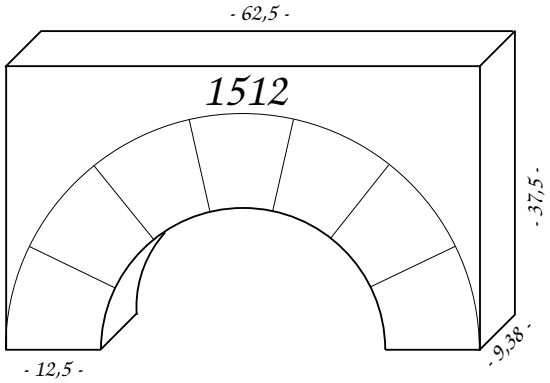
- 62,5 -
1512
- 37,5 -
- 9,38 -
- 12,5 -

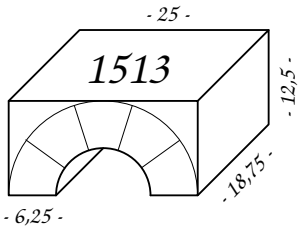
- 25 -
1513
- 12,5 -
- 18,75 -
- 6,25 -

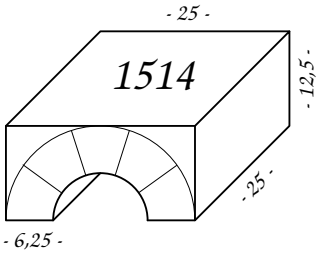
- 25 -
1514
- 12,5 -
- 25 -
- 6,25 -

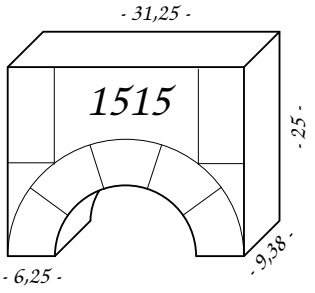
- 31,25 -
1515
- 25 -
- 9,38 -
- 6,25 -

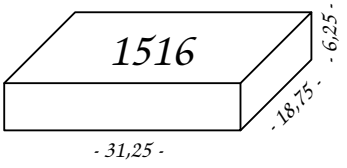
1516
- 6,25 -
- 18,75 -
- 31,25 -

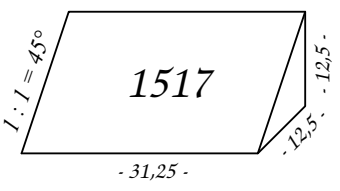
1 : 1 = 45°
1517
- 12,5 -
- 12,5 -
- 31,25 -

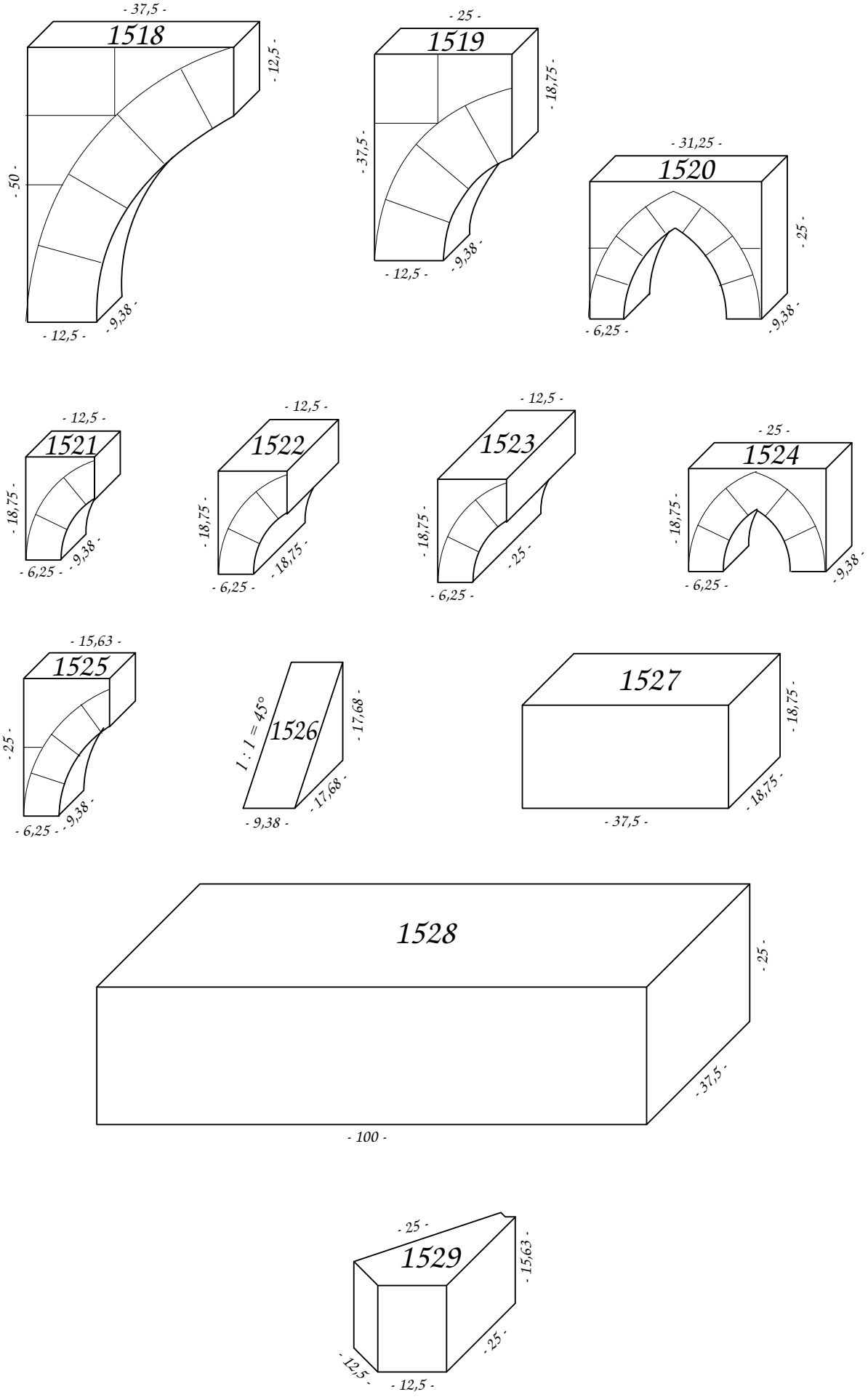

letzte Änderung: 1. Apr. 2009

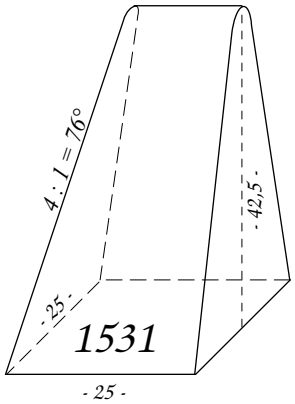

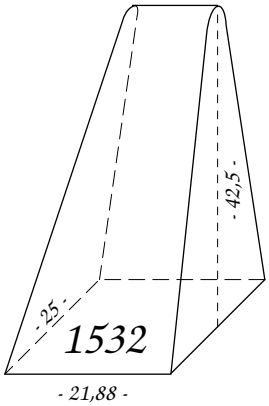

1531 wird von der neuen Fabrik als 284H bezeichnet, 1532 als 285H

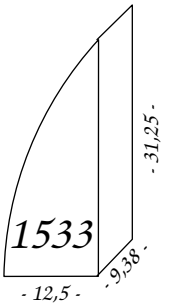

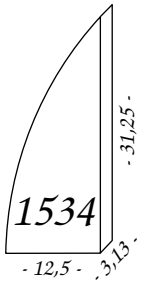

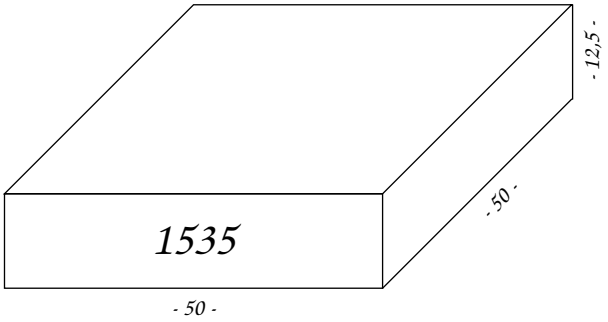

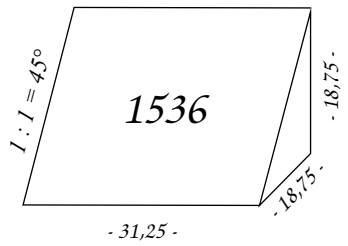

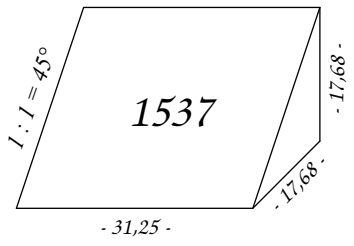

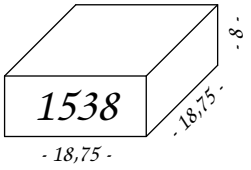

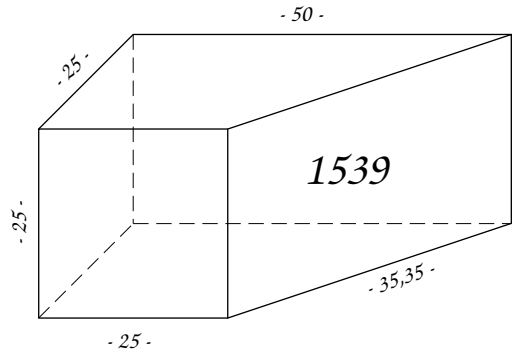
- 50 -
- 25 -
1539
- 25 -
- 35,35 -
- 25 -

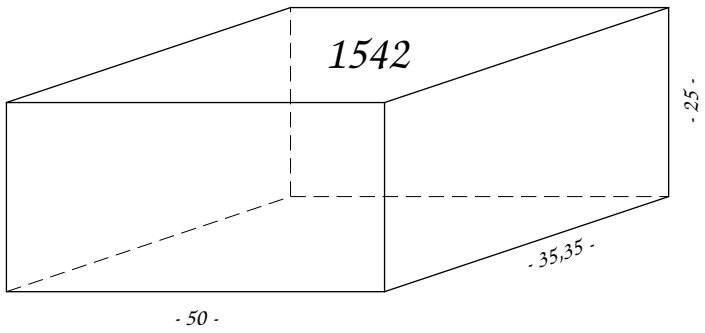
1542
- 25 -
- 35,35 -
- 50 -

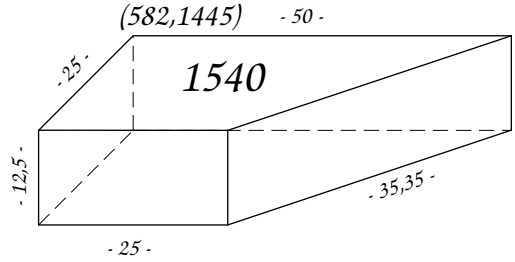
(582,1445)
- 50 -
- 25 -
1540
- 12,5 -
- 35,35 -
- 25 -

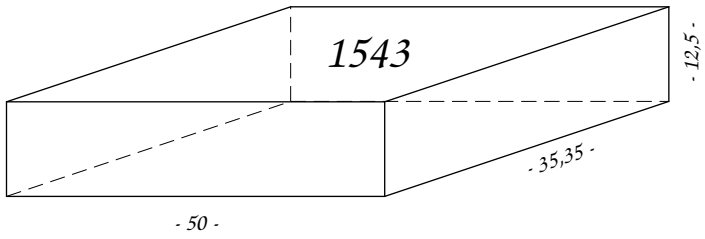
1543
- 12,5 -
- 35,35 -
- 50 -

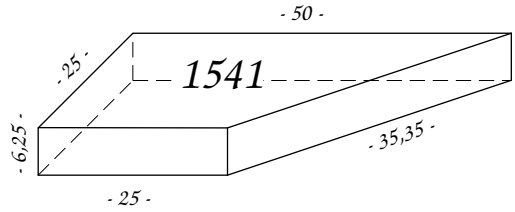
- 50 -
- 25 -
1541
- 6,25 -
- 35,35 -
- 25 -

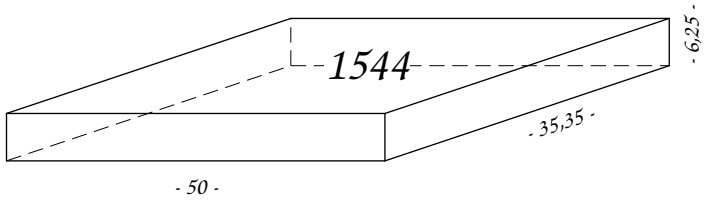
1544
- 6,25 -
- 35,35 -
- 50 -

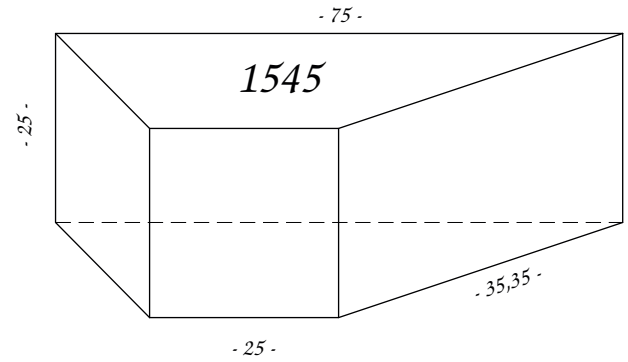
- 75 -
1545
- 25 -
- 35,35 -
- 25 -

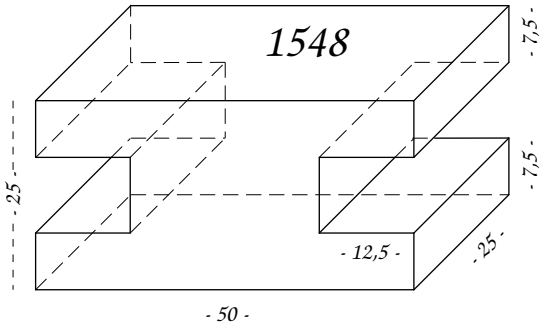
1548
- 7,5 -
- 7,5 -
- 25 -
- 12,5 -
- 25 -
- 50 -

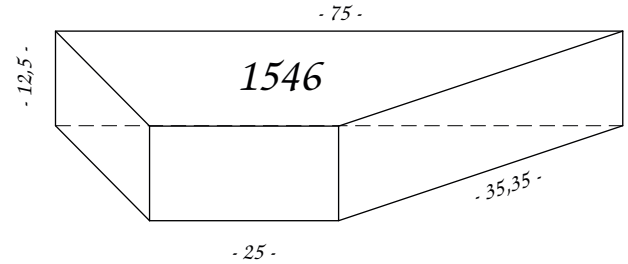
- 75 -
1546
- 12,5 -
- 35,35 -
- 25 -

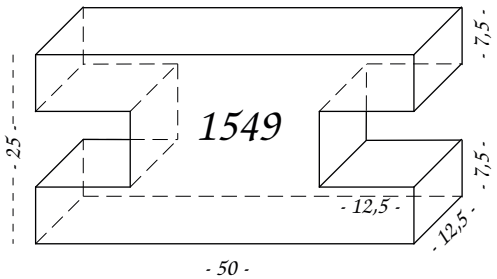
1549
- 7,5 -
- 25 -
- 7,5 -
- 12,5 -
- 12,5 -
- 50 -

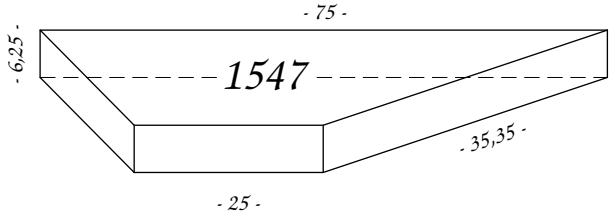
- 75 -
- 6,25 -
1547
- 35,35 -
- 25 -

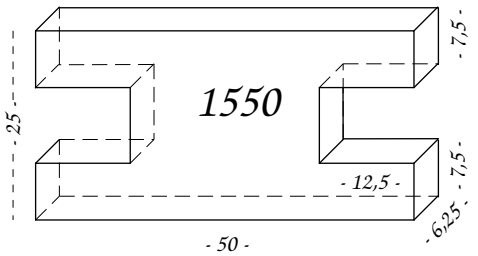
1550
- 7,5 -
- 25 -
- 12,5 -
- 7,5 -
- 6,25 -
- 50 -

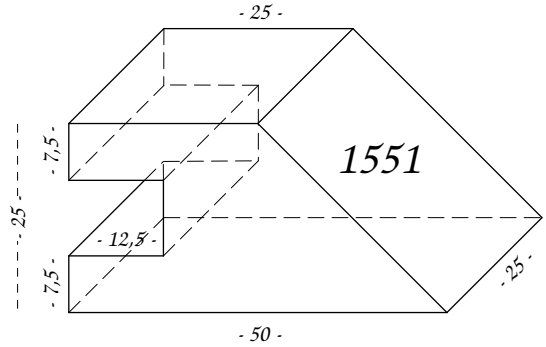
- 25 -
1551
- 7,5 -
- 25 -
- 12,5 -
- 7,5 -
- 25 -
- 50 -

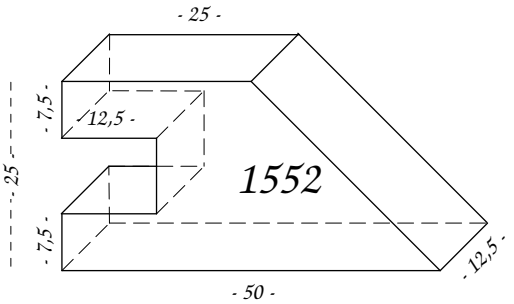
- 25 -
- 7,5 -
- 12,5 -
1552
- 25 -
- 7,5 -
- 12,5 -
- 50 -

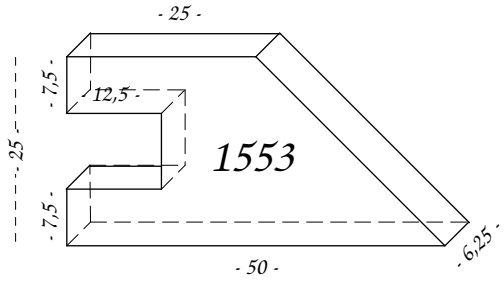
- 25 -
- 7,5 -
12,5
1553
- 25 -
- 7,5 -
- 6,25 -
- 50 -

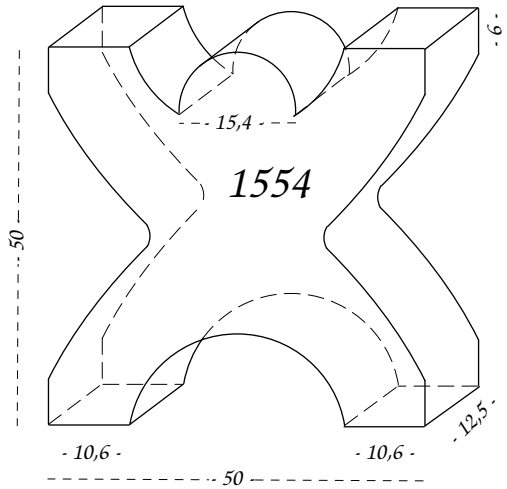
- 6 -
- - 15,4 - -
1554
- 50 -
- 12,5 -
- 10,6 -
- 10,6 -
- - 50 - -

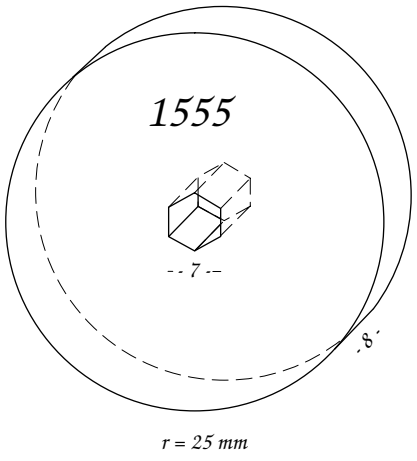
1555
- - 7 - -
- 8 -
r = 25 mm

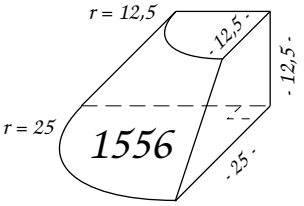
r = 12,5
- 12,5 -
- 12,5 -
r = 25
1556
- 25 -

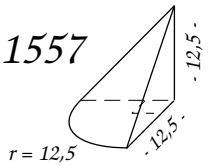
1557
- 12,5 -
r = 12,5
- 12,5 -

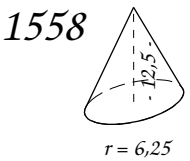
1558
- 12,5 -
r = 6,25

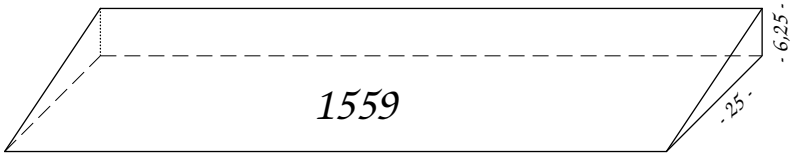
1559
- 6,25 -
- 25 -
- 87,5 -

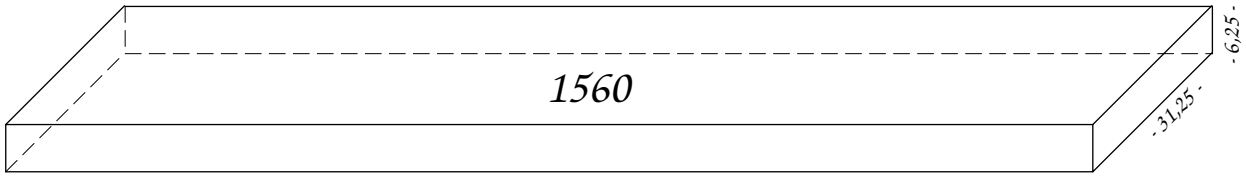
1560
- 6,25 -
- 31,25 -
- 143,75 -

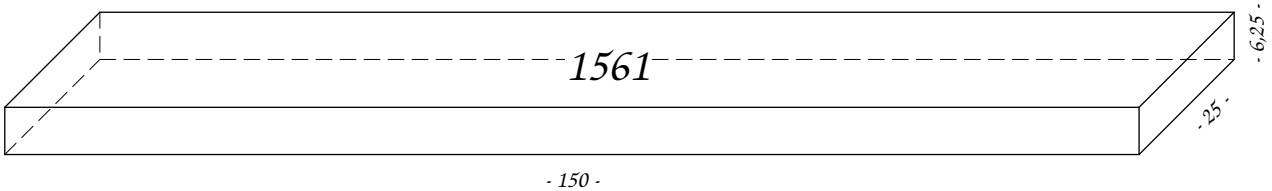
1561
- 6,25 -
- 25 -
- 150 -

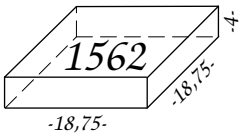
1562
-4-
-18,75-
-18,75-

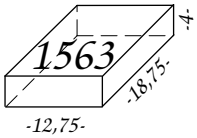
1563
-4-
-18,75-
-12,75-

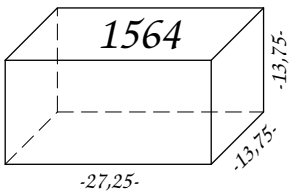
1564
-13,75-
-13,75-
-27,25-

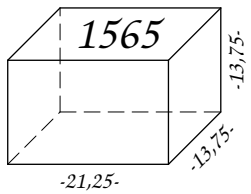
1565
-13,75-
-13,75-
-21,25-

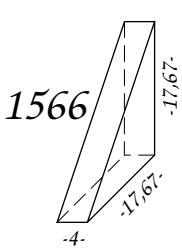
1566
-17,67-
-17,67-
-4-

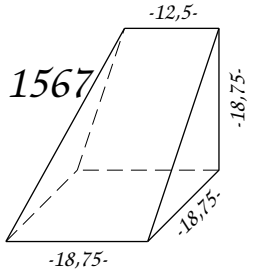
1567
-12,5-
-18,75-
-18,75-
-18,75-

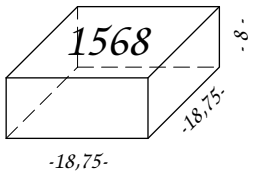
1568
-8-
-18,75-
-18,75-

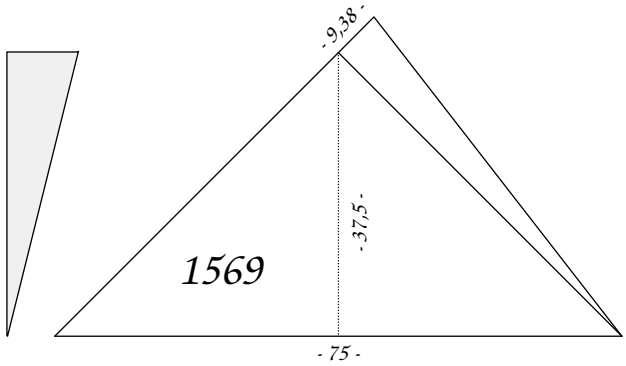
-9,38-
1569
-37,5-
-75-

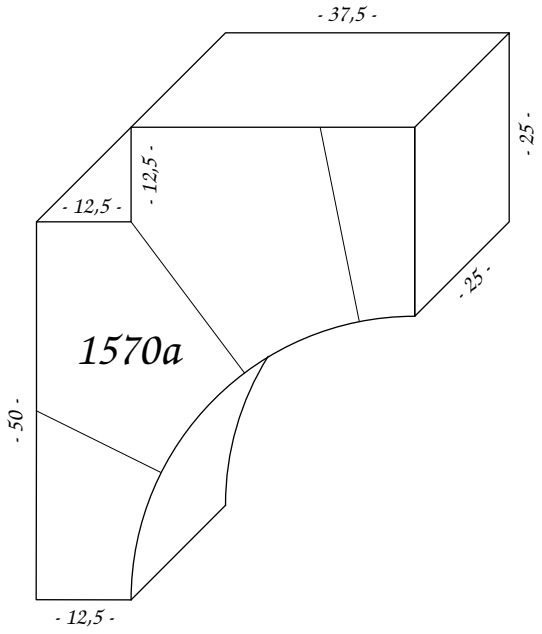
- 37,5 -
- 25 -
- 12,5 -
- 12,5 -
- 25 -
1570a
- 50 -
- 12,5 -

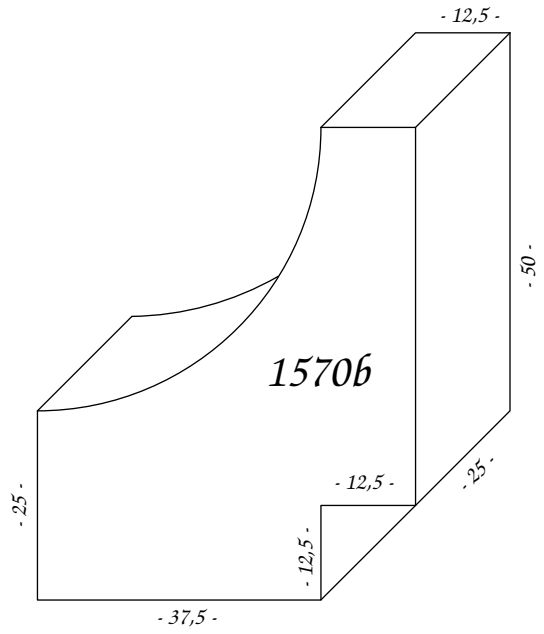
- 12,5 -
- 50 -
1570b
- 25 -
- 12,5 -
- 25 -
- 12,5 -
- 37,5 -

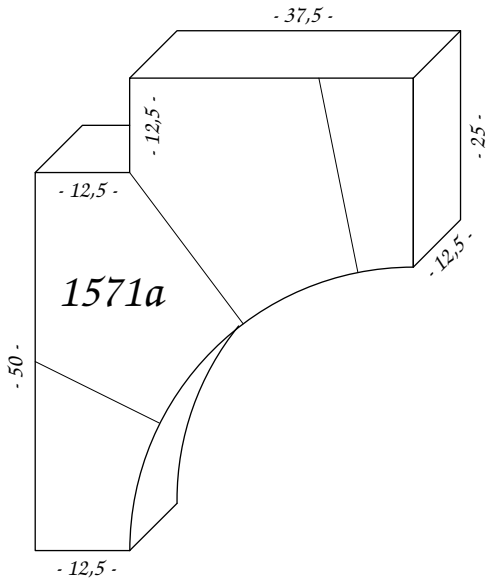
- 37,5 -
- 25 -
- 12,5 -
- 12,5 -
- 12,5 -
1571a
- 50 -
- 12,5 -

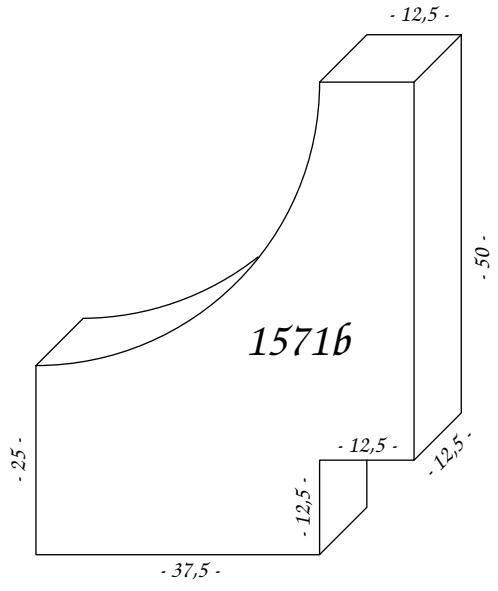
- 12,5 -
- 50 -
1571b
- 25 -
- 12,5 -
- 12,5 -
- 12,5 -
- 37,5 -

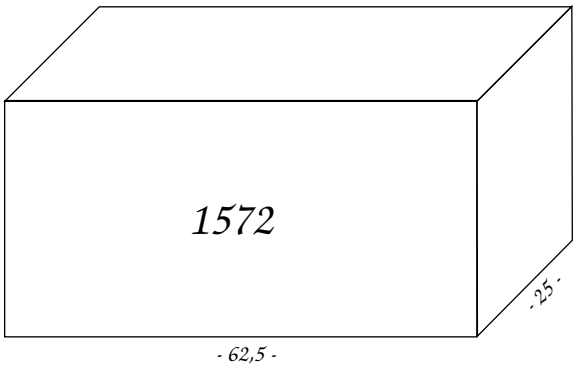
1572
- 31,25 -
- 25 -
- 62,5 -

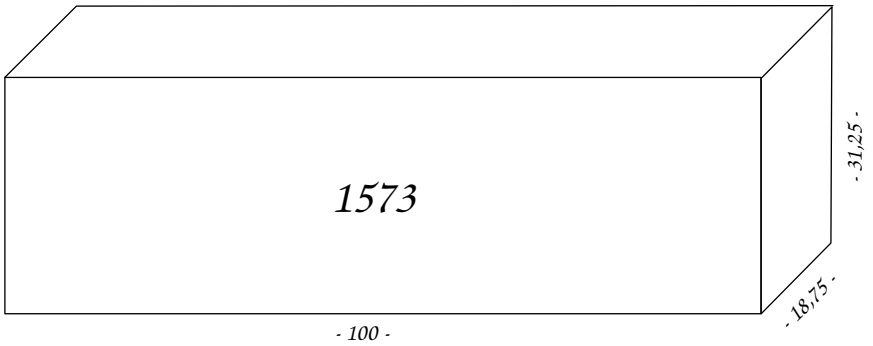
1573
- 31,25 -
- 18,75 -
- 100 -

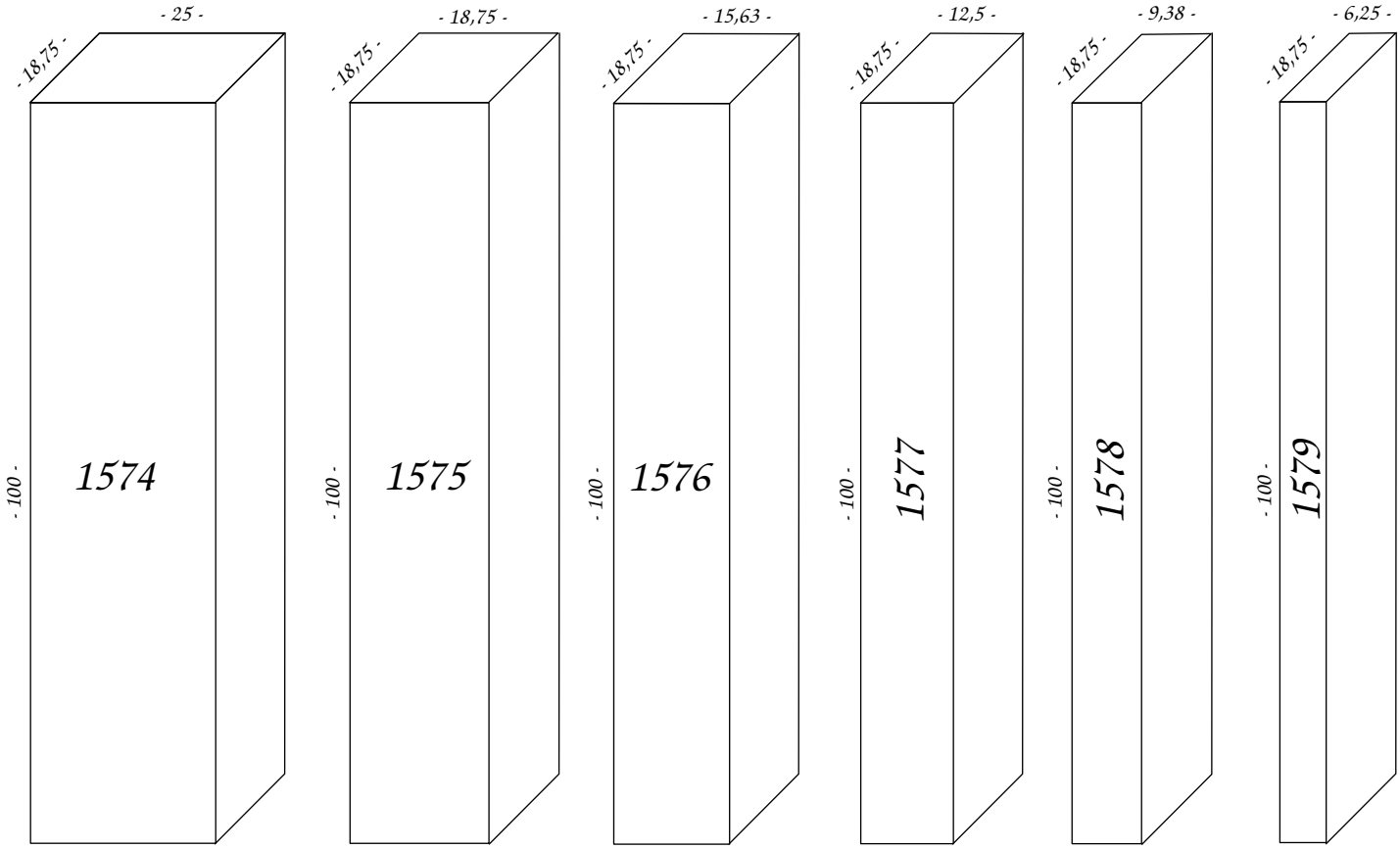
1574
- 25 -
- 18,75 -
- 100 -
1575
- 18,75 -
- 18,75 -
- 100 -
1576
- 15,63 -
- 18,75 -
- 100 -
1577
- 12,5 -
- 18,75 -
- 100 -
1578
- 9,38 -
- 18,75 -
- 100 -
1579
- 6,25 -
- 18,75 -
- 100 -

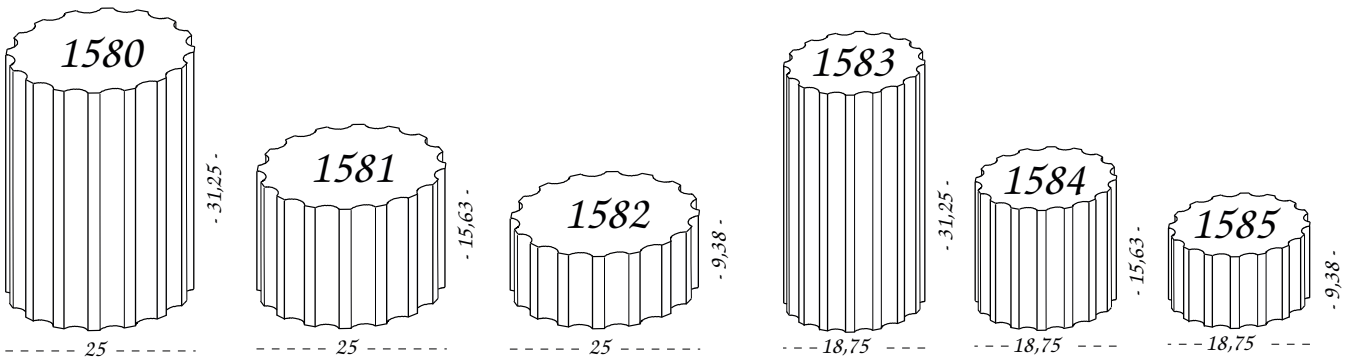
1580
- 31,25 -
- - - - - 25 - - - - -
1581
- 15,63 -
- - - - - 25 - - - - -
1582
- 9,38 -
- - - - - 25 - - - - -
1583
- 31,25 -
- - - 18,75 - - -
1584
- 15,63 -
- - - 18,75 - - -
1585
- 9,38 -
- - - 18,75 - - -

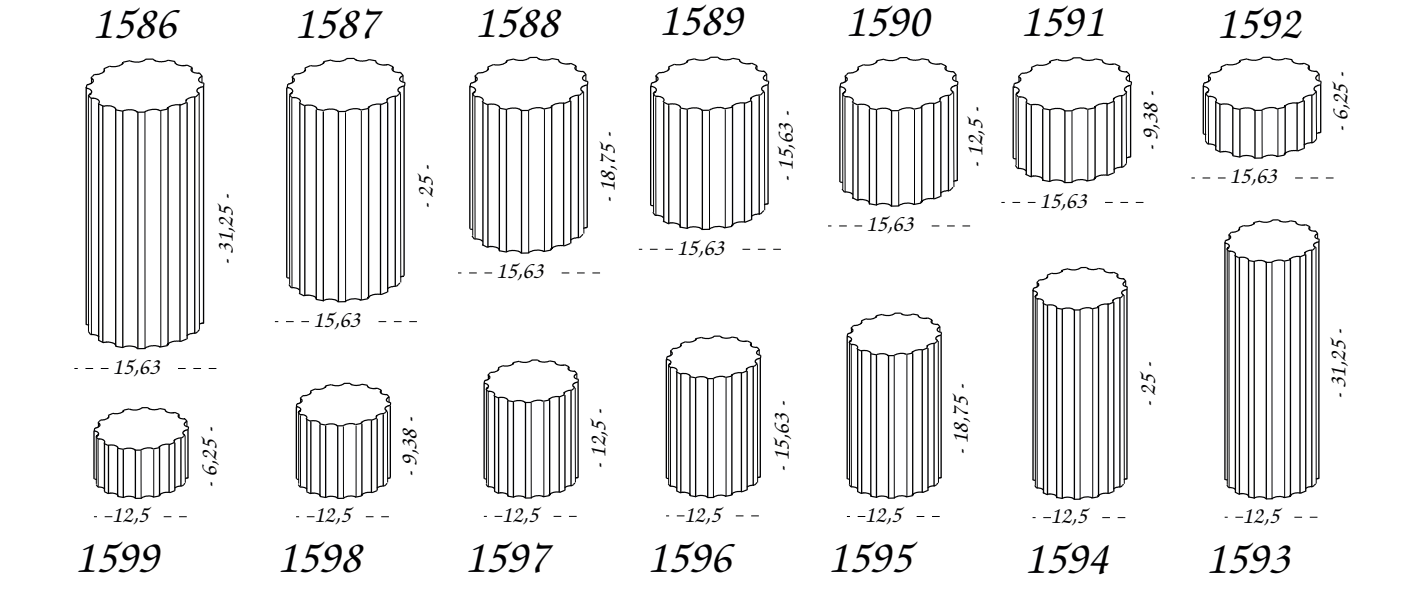

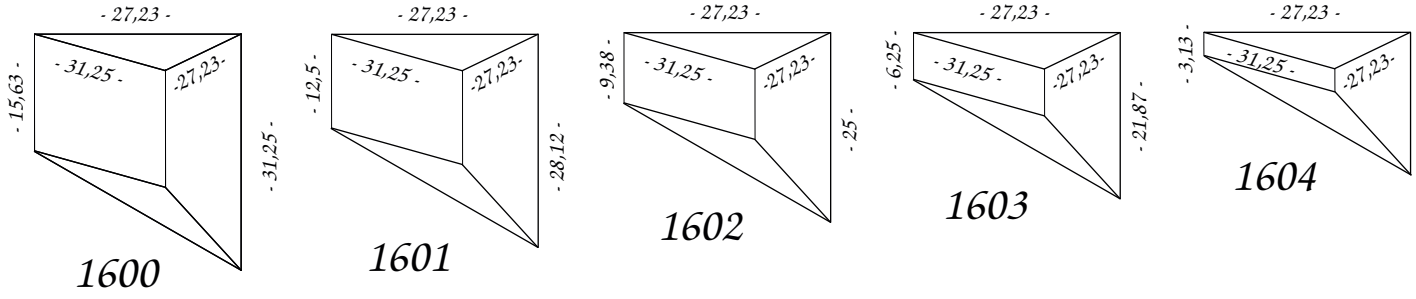

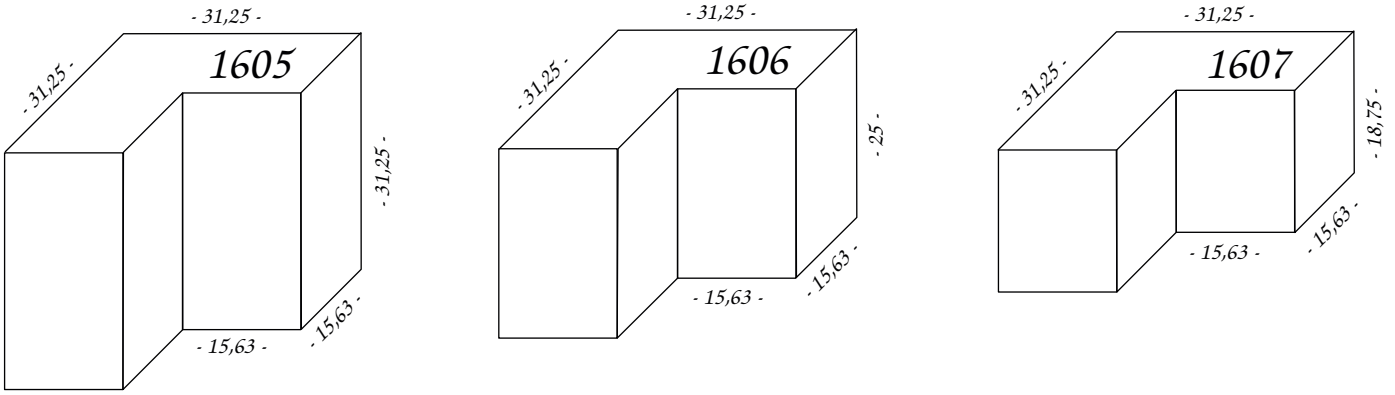

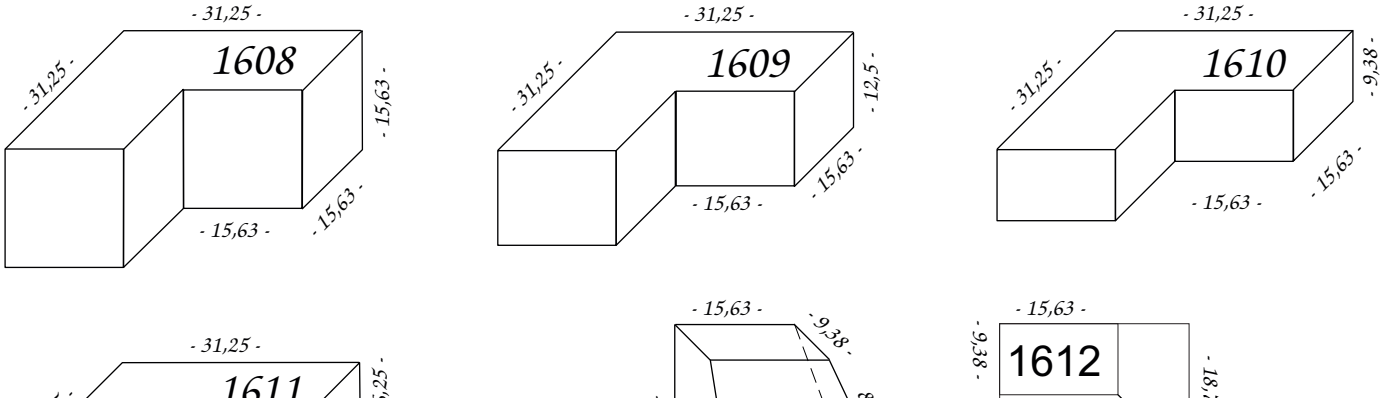

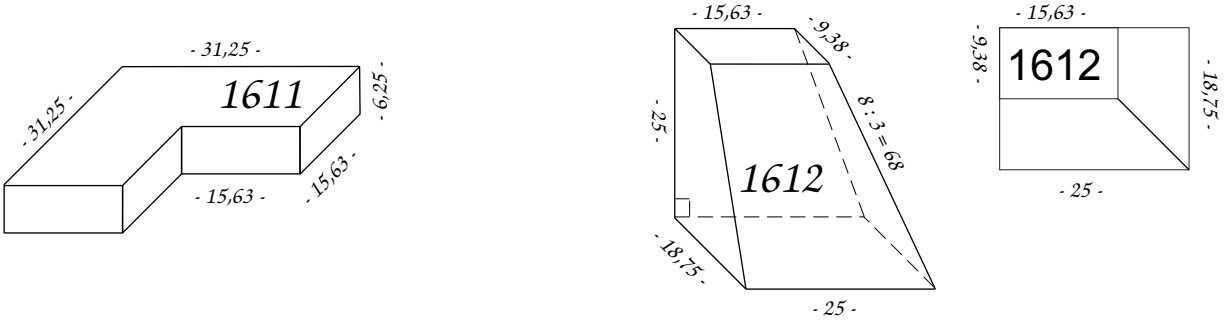

letzte Änderung: 25. April 2013

Diese Seite ist reserviert für
Ergänzungen.

Zahlen in Klammern: entsprechende NF-Nummern

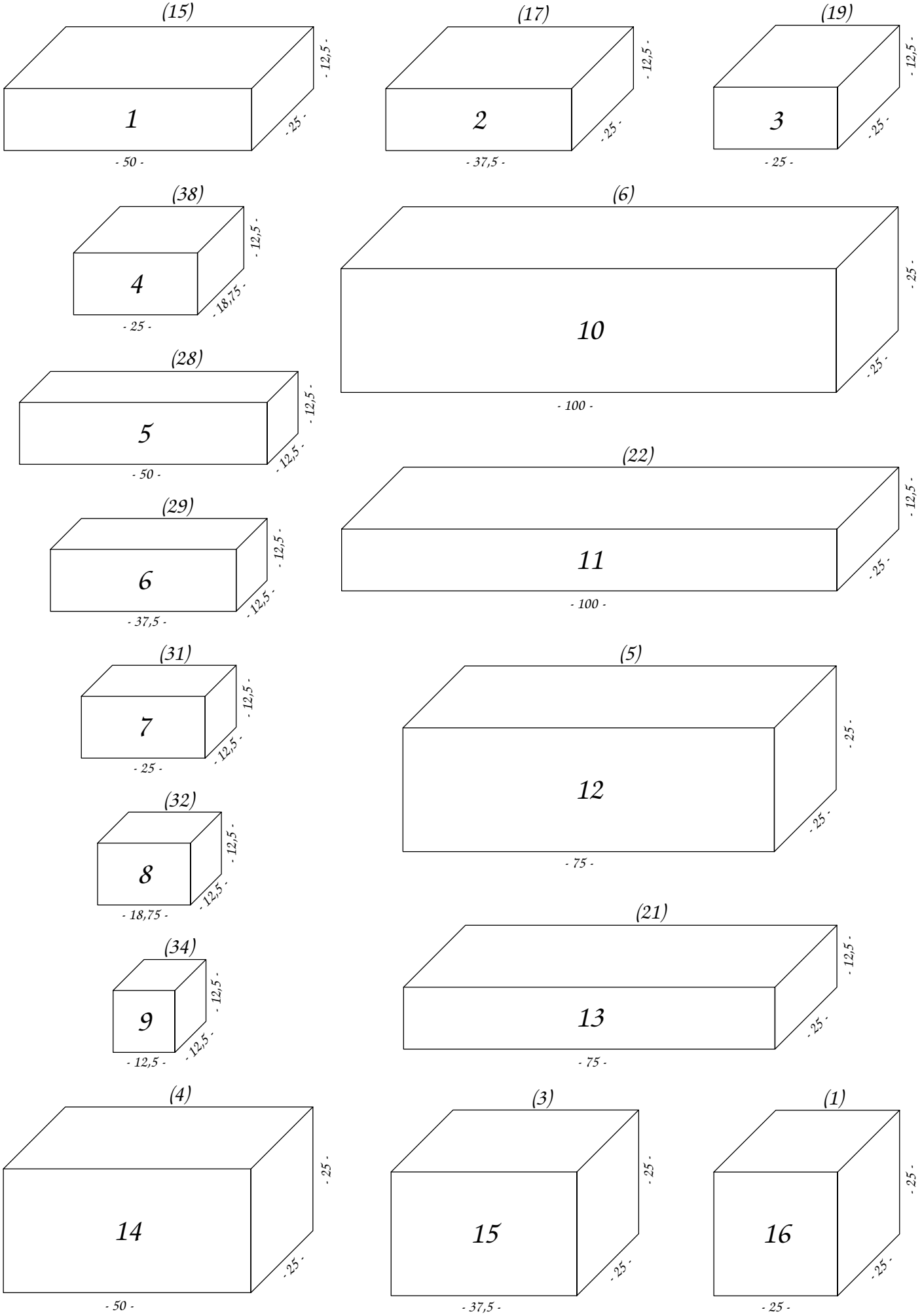

letzte Änderung: 24. Nov. 2005

(337)

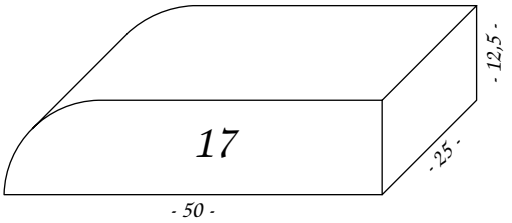

(339)

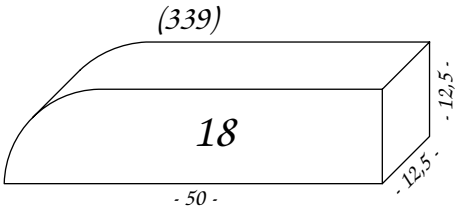

(95) - 62,5 -

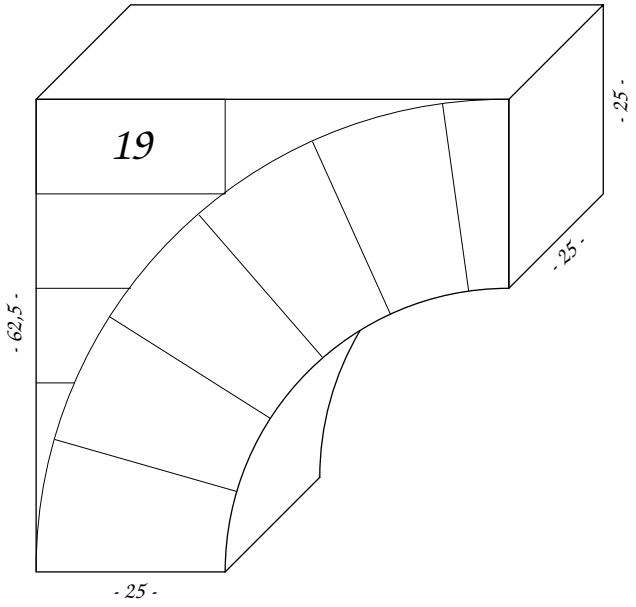

(101) - 37,5 -

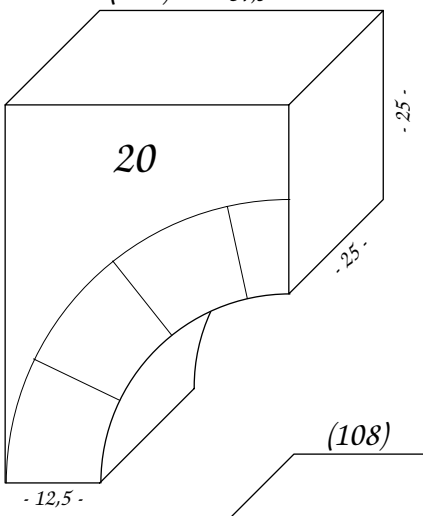

(108) - 50 -

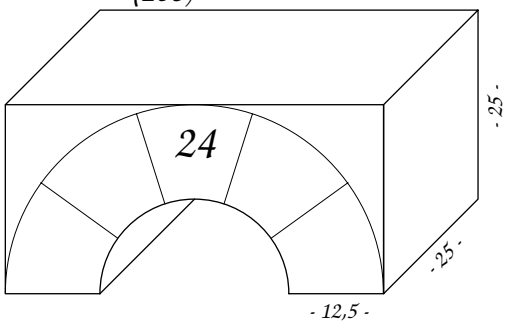

(113)

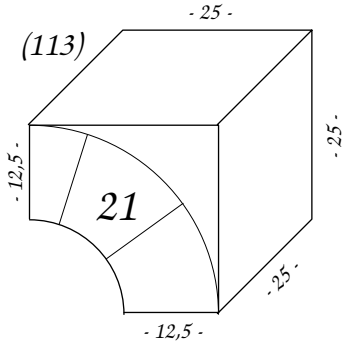

(114) - 25 -

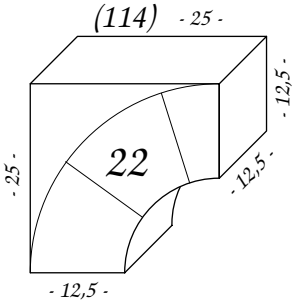

(188)

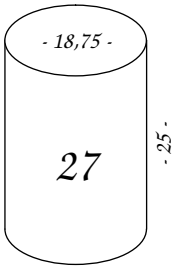

(175)

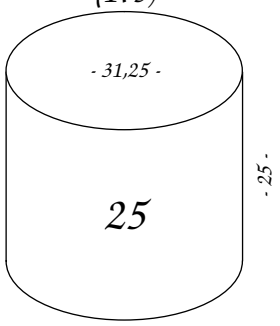

(98) - 75 -

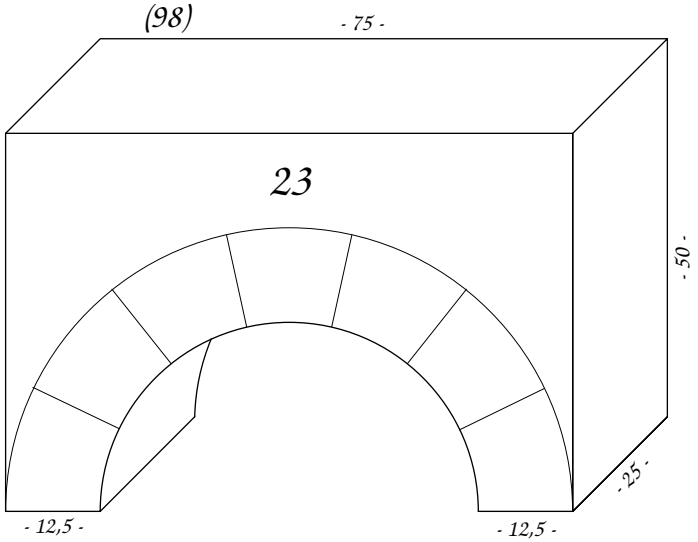

(179)

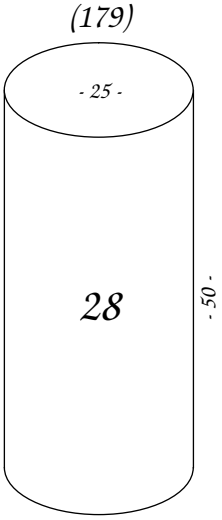

(181)

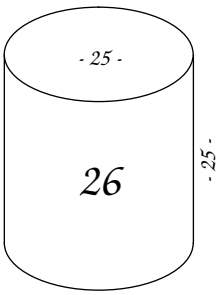

letzte Änderung: 1999

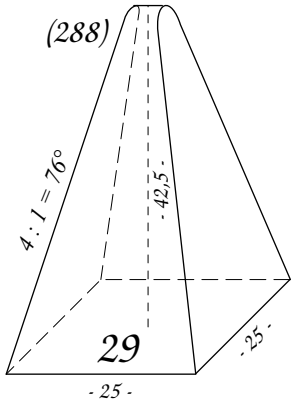
(288)
4 : 1 = 76°
- 42,5 -
29
- 25 -
- 25 -

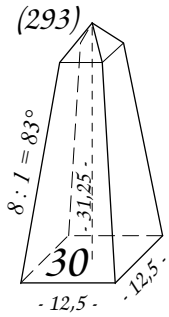
(293)
8 : 1 = 83°
- 31,25 -
30
- 12,5 -
- 12,5 -

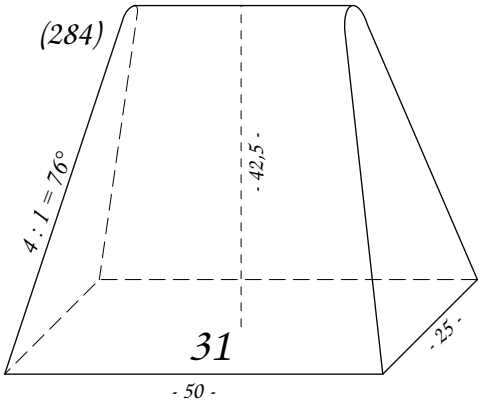
(284)
4 : 1 = 76°
- 42,5 -
31
- 50 -
- 25 -

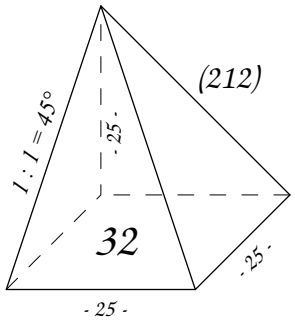
(212)
1 : 1 = 45°
- 25 -
32
- 25 -
- 25 -

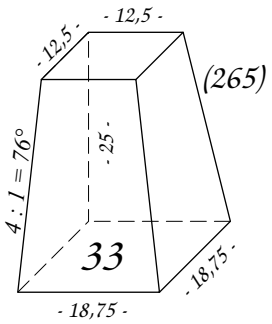
- 12,5 -
- 12,5 -
(265)
4 : 1 = 76°
- 25 -
33
- 18,75 -
- 18,75 -

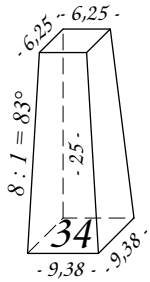
- 6,25 -
- 6,25 -
8 : 1 = 83°
- 25 -
34
- 9,38 -
- 9,38 -

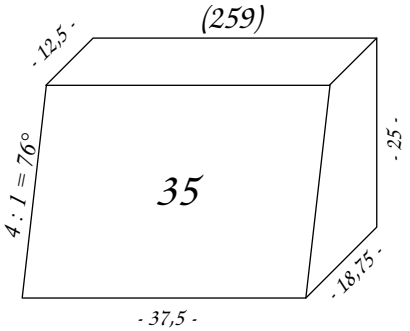
(259)
- 12,5 -
4 : 1 = 76°
35
- 25 -
- 18,75 -
- 37,5 -

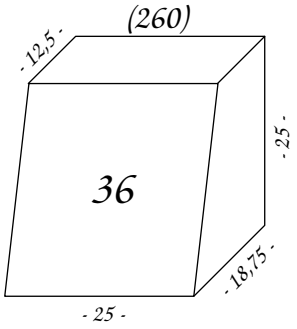
(260)
- 12,5 -
36
- 25 -
- 18,75 -
- 25 -

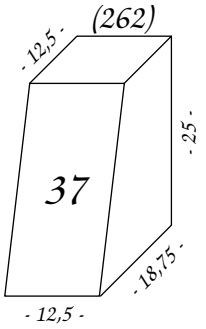
(262)
- 12,5 -
37
- 25 -
- 18,75 -
- 12,5 -

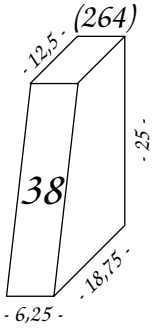
(264)
- 12,5 -
38
- 25 -
- 18,75 -
- 6,25 -

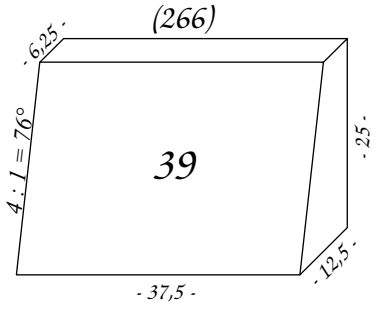
(266)
- 6,25 -
4 : 1 = 76°
39
- 25 -
- 12,5 -
- 37,5 -

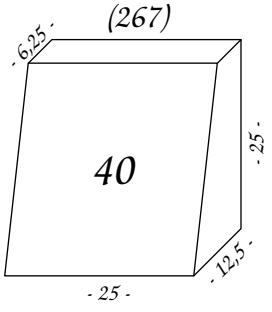
(267)
- 6,25 -
40
- 25 -
- 12,5 -
- 25 -

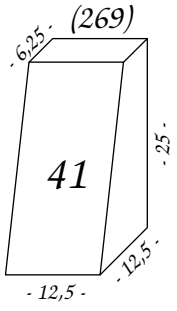
(269)
- 6,25 -
41
- 25 -
- 12,5 -
- 12,5 -

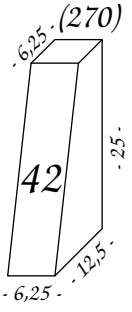
(270)
- 6,25 -
42
- 25 -
- 12,5 -
- 6,25 -

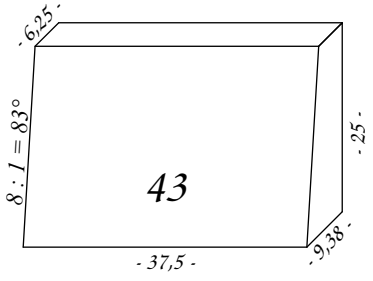
- 6,25 -
8 : 1 = 83°
43
- 25 -
- 9,38 -
- 37,5 -

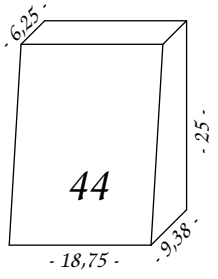
- 6,25 -
44
- 25 -
- 9,38 -
- 18,75 -

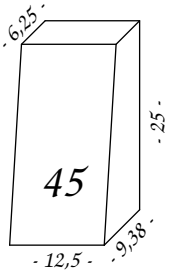
- 6,25 -
45
- 25 -
- 9,38 -
- 12,5 -

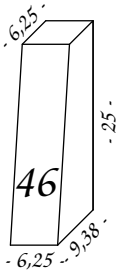
- 6,25 -
46
- 25 -
- 9,38 -
- 6,25 -

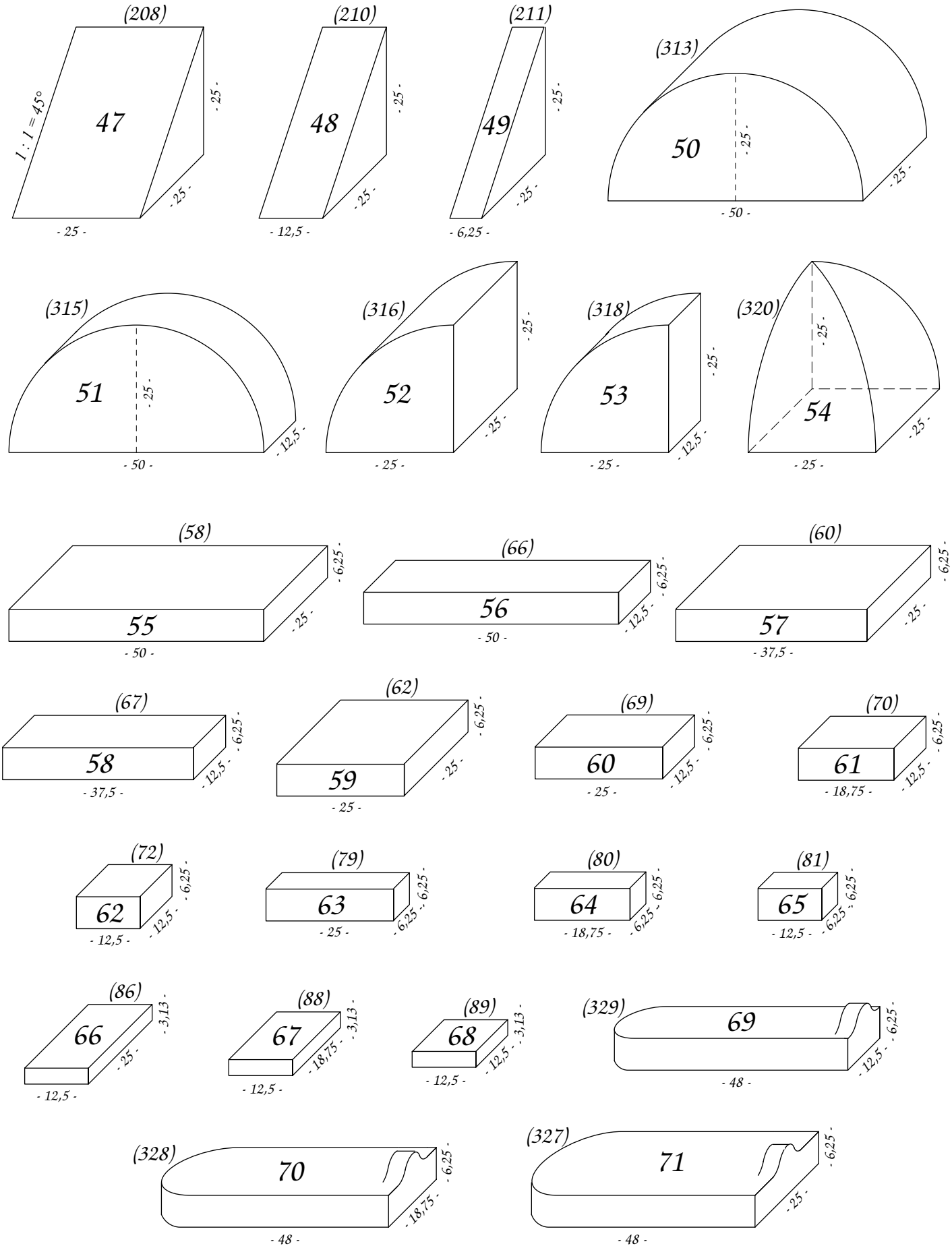
(208)
47
1 : 1 = 45°
- 25 -
- 25 -
- 25 -
(210)
48
- 25 -
- 25 -
- 12,5 -
(211)
49
- 25 -
- 25 -
- 6,25 -
(313)
50
- 25 -
- 25 -
- 50 -
(315)
51
- 25 -
- 12,5 -
- 50 -
(316)
52
- 25 -
- 25 -
- 25 -
(318)
53
- 25 -
- 12,5 -
- 25 -
(320)
54
- 25 -
- 25 -
- 25 -
(58)
55
- 6,25 -
- 25 -
- 50 -
(66)
56
- 6,25 -
- 12,5 -
- 50 -
(60)
57
- 6,25 -
- 25 -
- 37,5 -
(67)
58
- 6,25 -
- 12,5 -
- 37,5 -
(62)
59
- 6,25 -
- 25 -
- 25 -
(69)
60
- 6,25 -
- 12,5 -
- 25 -
(70)
61
- 6,25 -
- 12,5 -
- 18,75 -
(72)
62
- 6,25 -
- 12,5 -
- 12,5 -
(79)
63
- 6,25 -
- 6,25 -
- 25 -
(80)
64
- 6,25 -
- 6,25 -
- 18,75 -
(81)
65
- 6,25 -
- 6,25 -
- 12,5 -
(86)
66
- 3,13 -
- 25 -
- 12,5 -
(88)
67
- 3,13 -
- 18,75 -
- 12,5 -
(89)
68
- 3,13 -
- 12,5 -
- 12,5 -
(329)
69
- 6,25 -
- 12,5 -
- 48 -
(328)
70
- 6,25 -
- 18,75 -
- 48 -
(327)
71
- 6,25 -
- 25 -
- 48 -

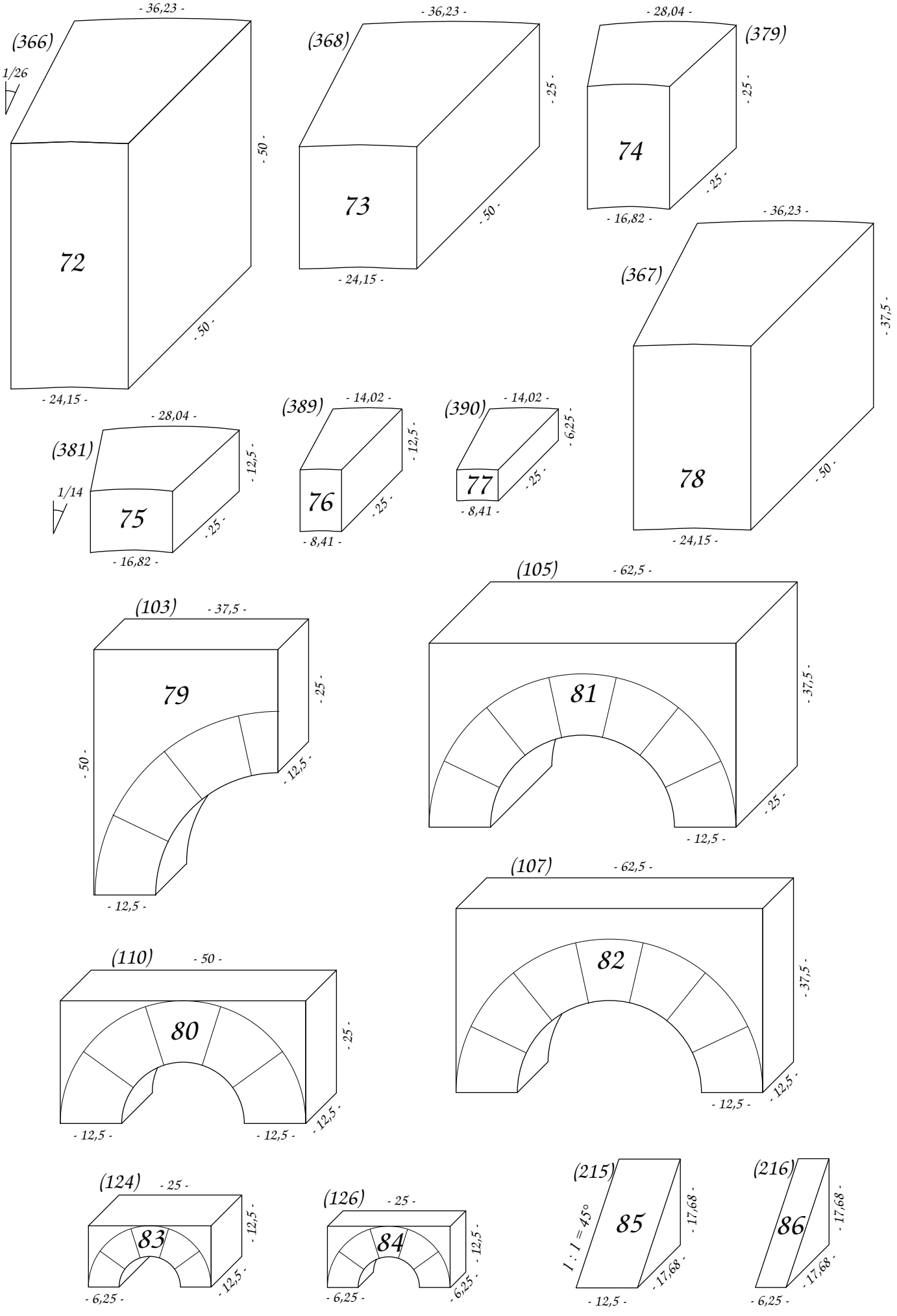

letzte Änderung: 13. Mai 2008

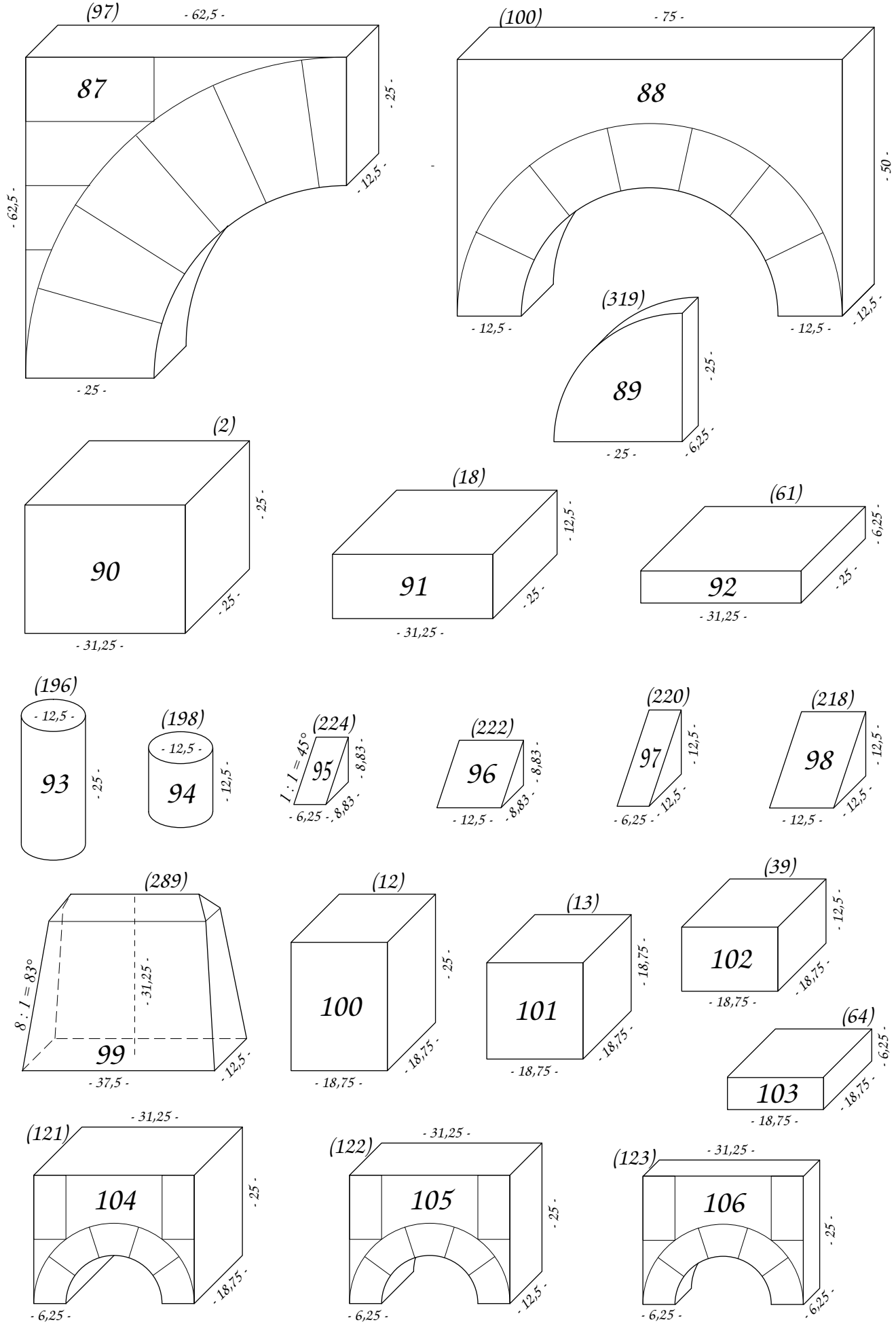

letzte Änderung: 13. Mai 2008

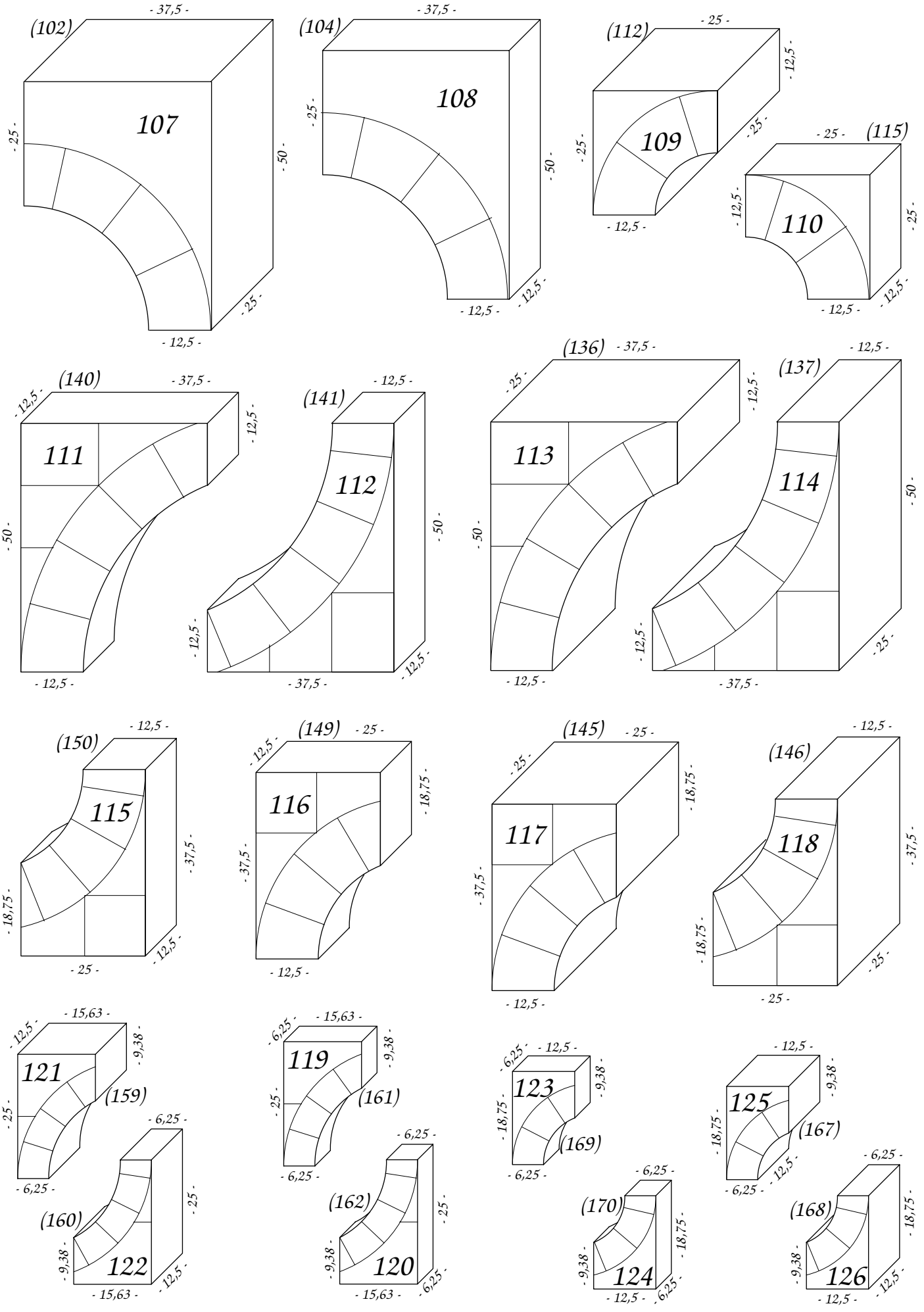

letzte Änderung: 1999

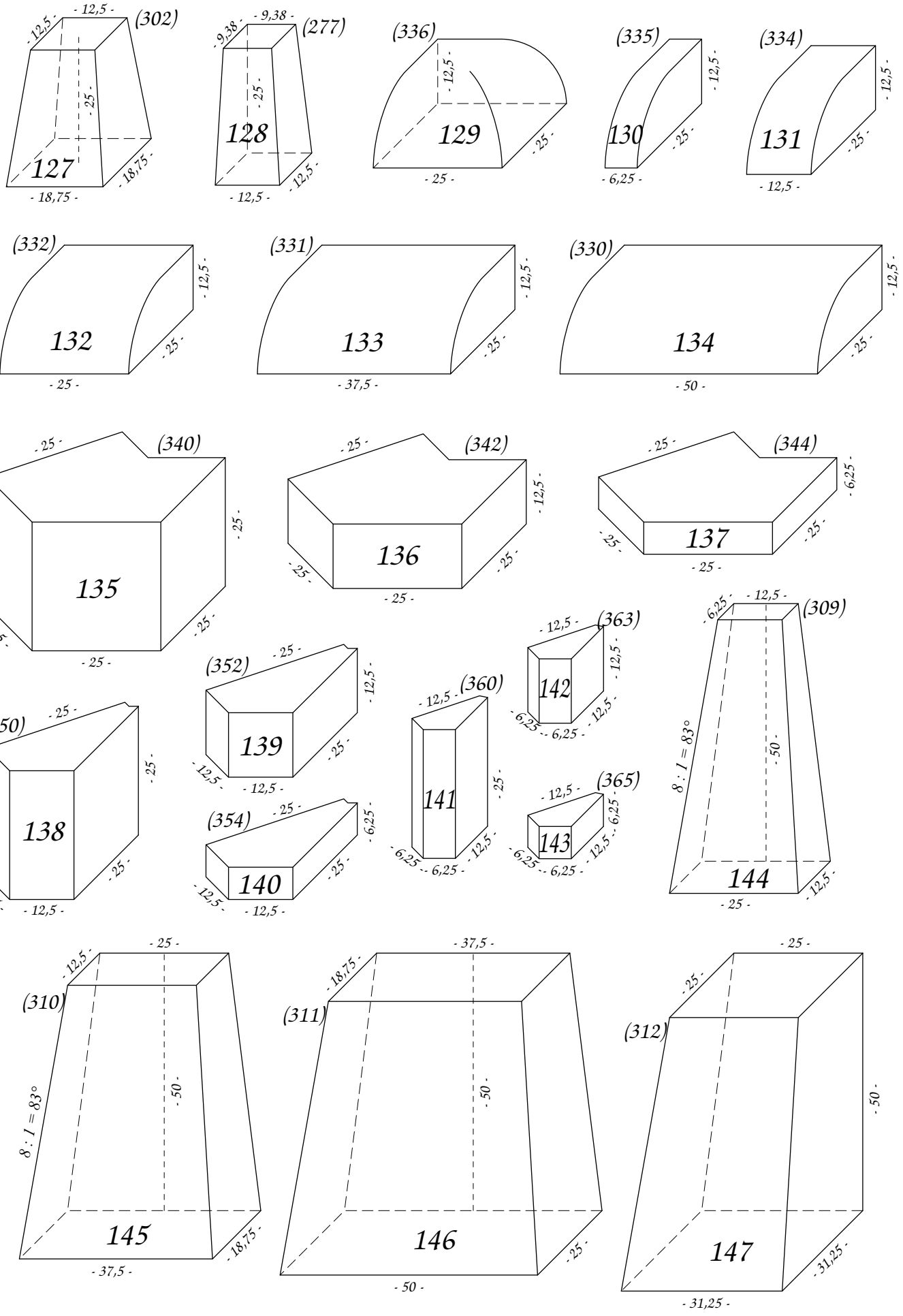

letzte Änderung: 13. Mai 2008

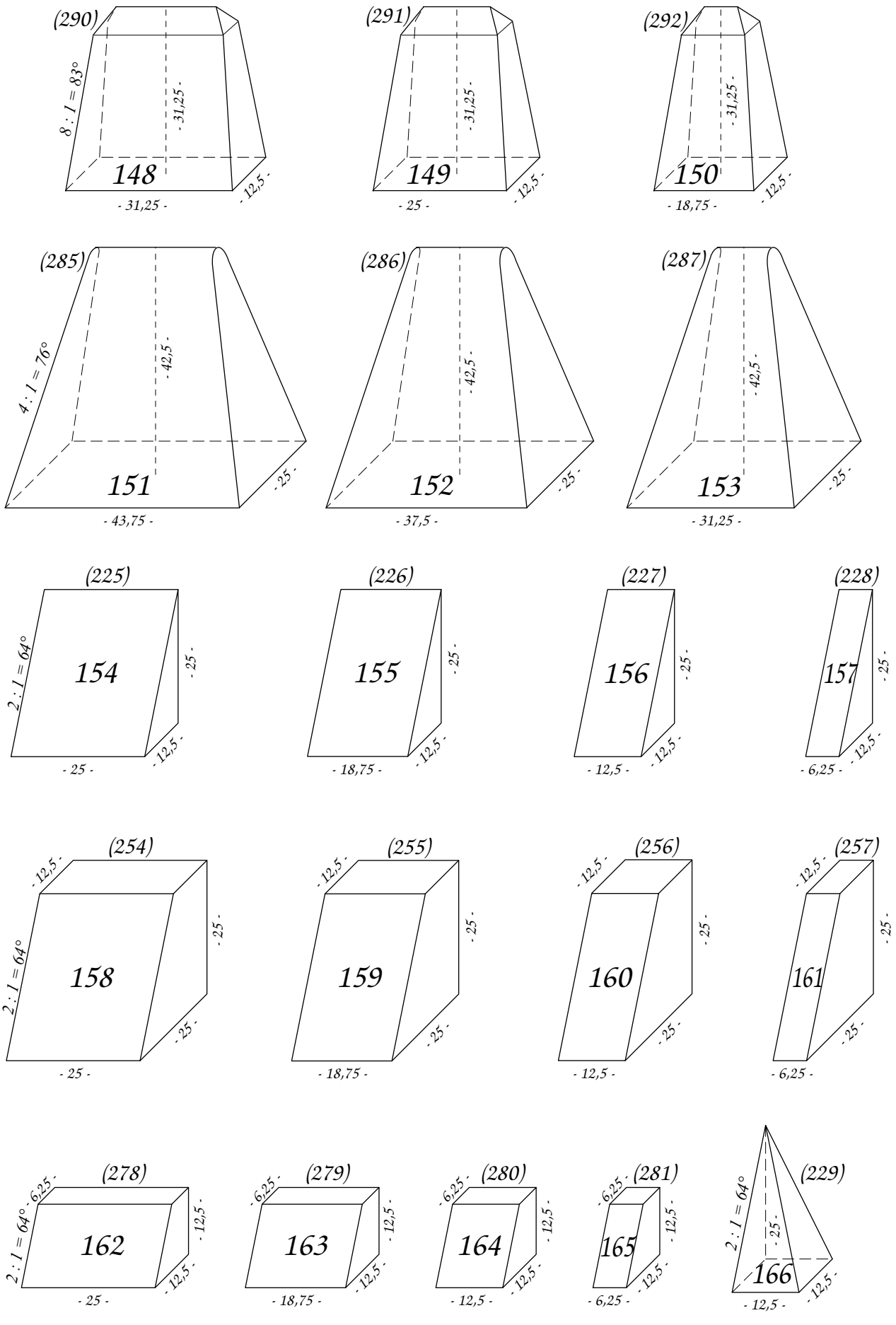

letzte Änderung: 13. Mai 2008

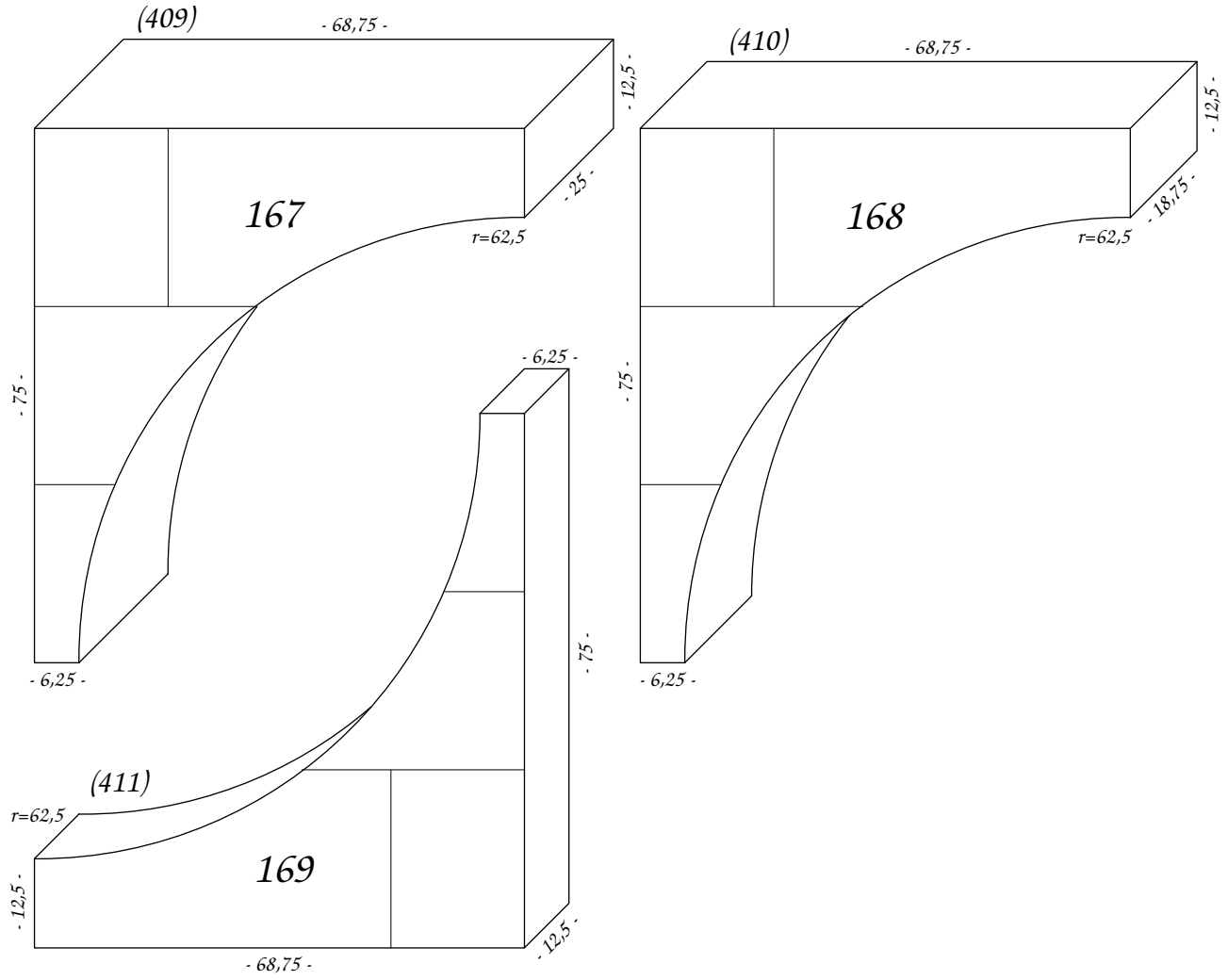
(409)
- 68,75 -
- 12,5 -
- 25 -
167
r=62,5
- 75 -
- 6,25 -
(410)
- 68,75 -
- 12,5 -
- 18,75 -
168
r=62,5
- 75 -
- 6,25 -
- 6,25 -
- 75 -
(411)
r=62,5
169
- 12,5 -
- 12,5 -
- 68,75 -

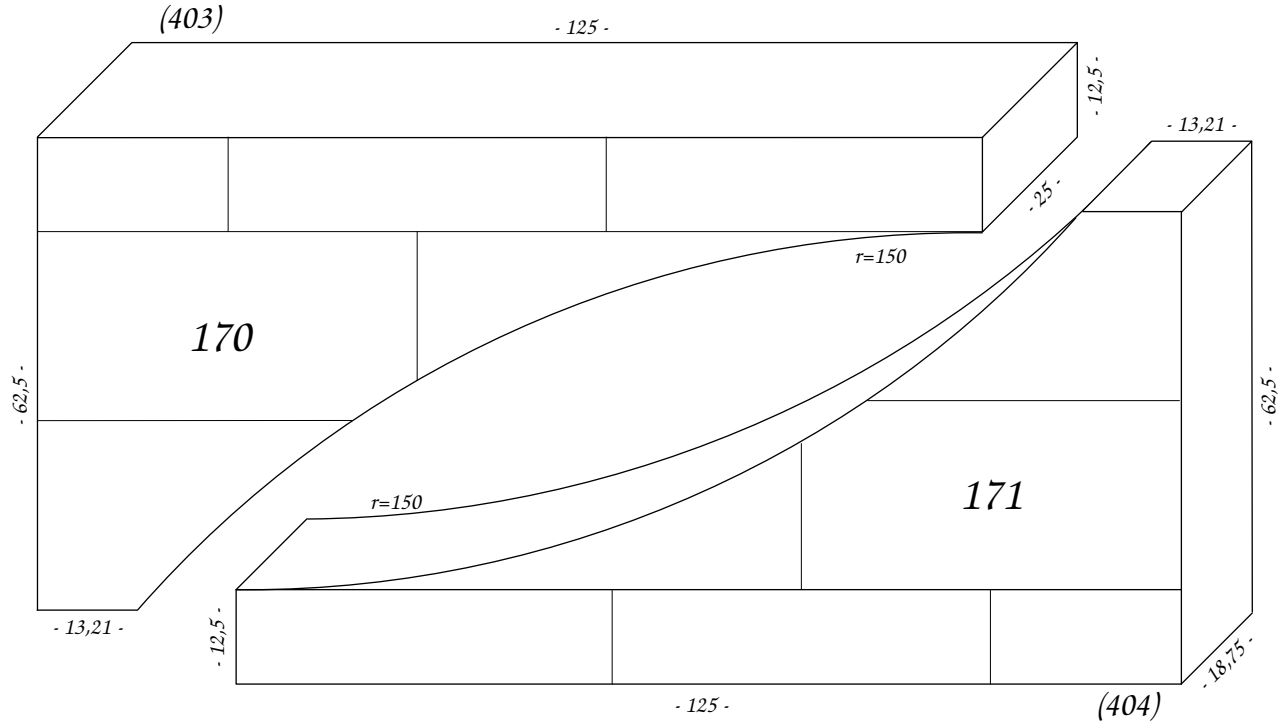
(403)
- 125 -
- 12,5 -
- 13,21 -
- 25 -
r=150
170
- 62,5 -
r=150
171
- 62,5 -
- 13,21 -
- 12,5 -
- 18,75 -
- 125 -
(404)

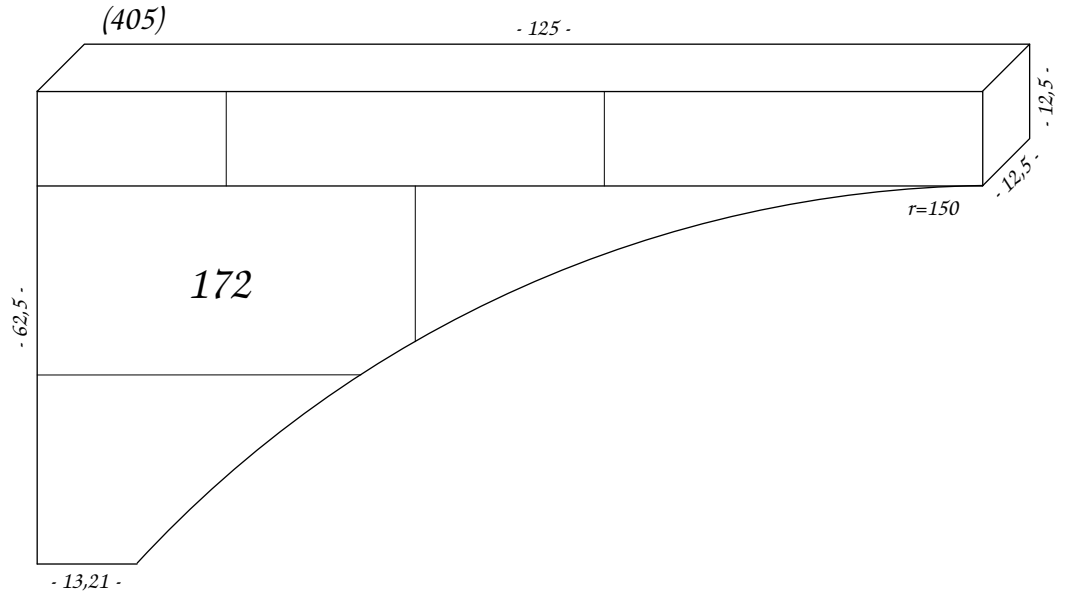
(405)
- 125 -
- 12,5 -
- 12,5 -
r=150
172
- 62,5 -
- 13,21 -

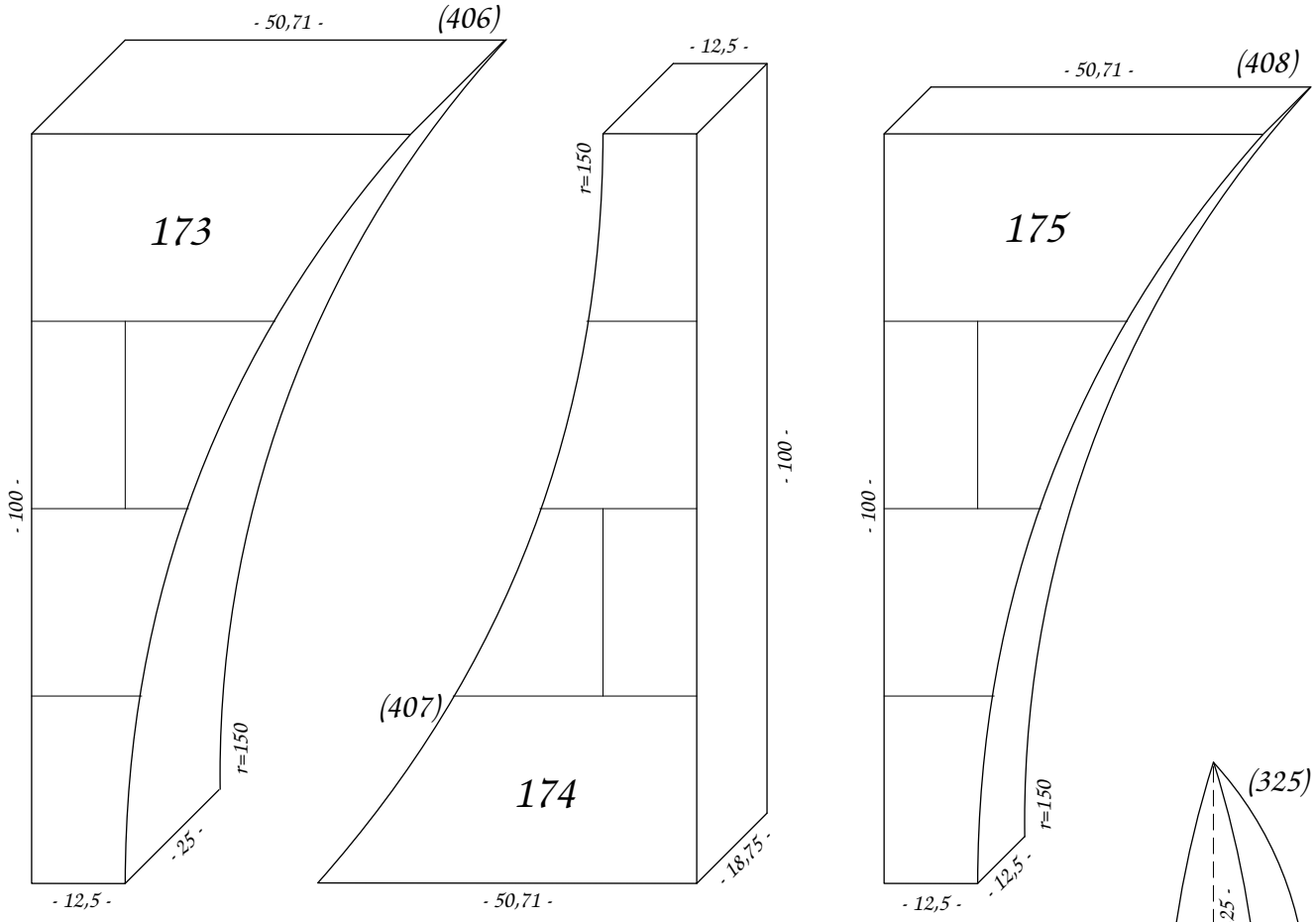
- 50,71 -
(406)
173
- 100 -
r=150
- 25 -
- 12,5 -
- 12,5 -
r=150
(407)
174
- 100 -
- 18,75 -
- 50,71 -
- 50,71 -
(408)
175
- 100 -
r=150
- 12,5 -
- 12,5 -

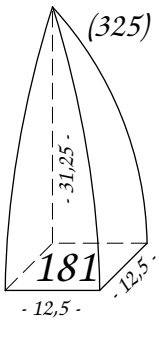
(325)
- 31,25 -
181
- 12,5 -
- 12,5 -

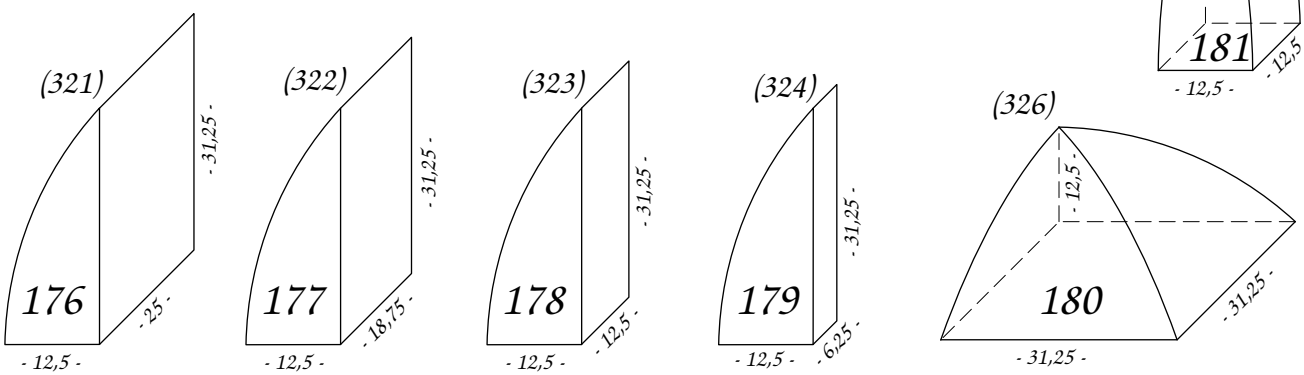
(321)
- 31,25 -
176
- 25 -
- 12,5 -
(322)
- 31,25 -
177
- 18,75 -
- 12,5 -
(323)
- 31,25 -
178
- 12,5 -
- 12,5 -
(324)
- 31,25 -
179
- 6,25 -
- 12,5 -
(326)
- 12,5 -
180
- 31,25 -
- 31,25 -

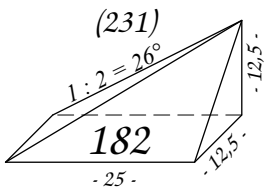
(231)
1 : 2 = 26°
- 12,5 -
182
- 12,5 -
- 25 -

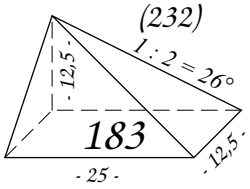
(232)
1 : 2 = 26°
- 12,5 -
183
- 12,5 -
- 25 -

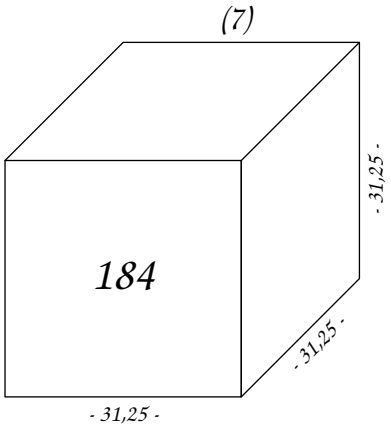
(7)
184
- 31,25 -
- 31,25 -
- 31,25 -

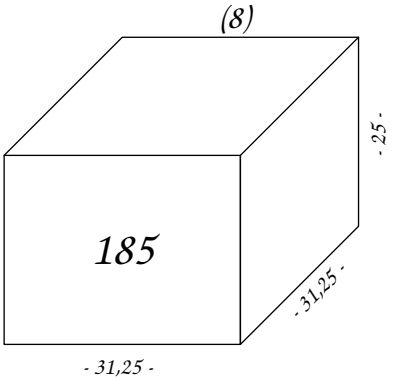
(8)
185
- 25 -
- 31,25 -
- 31,25 -

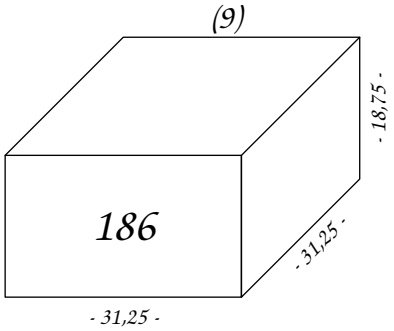
(9)
186
- 18,75 -
- 31,25 -
- 31,25 -

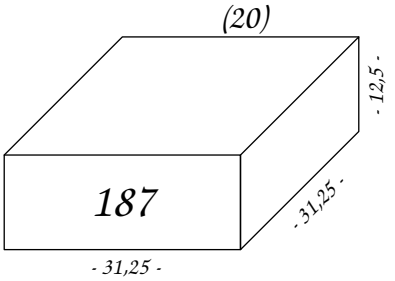
(20)
187
- 12,5 -
- 31,25 -
- 31,25 -

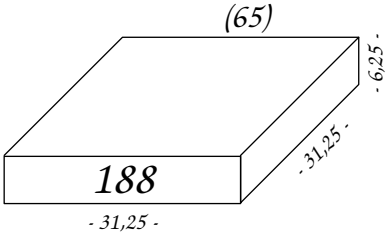
(65)
188
- 6,25 -
- 31,25 -
- 31,25 -

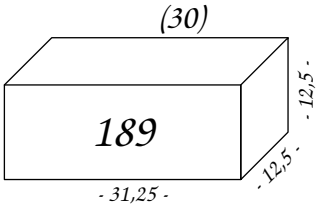
(30)
189
- 12,5 -
- 12,5 -
- 31,25 -

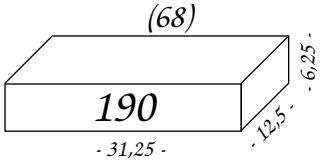
(68)
190
- 6,25 -
- 12,5 -
- 31,25 -

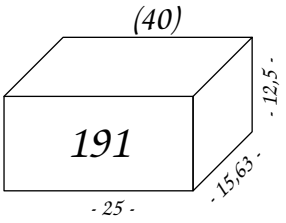
(40)
191
- 12,5 -
- 15,63 -
- 25 -

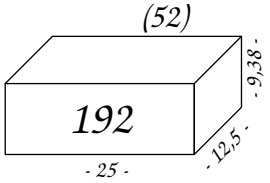
(52)
192
- 9,38 -
- 12,5 -
- 25 -

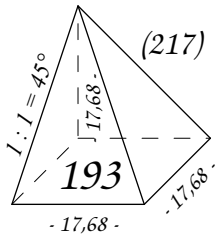
(217)
1 : 1 = 45°
17,68
193
17,68
- 17,68 -

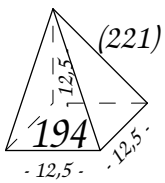
(221)
12,5
194
12,5
- 12,5 -
- 12,5 -

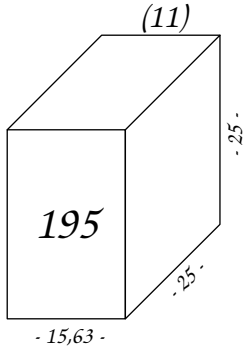
(11)
195
- 25 -
- 25 -
- 15,63 -

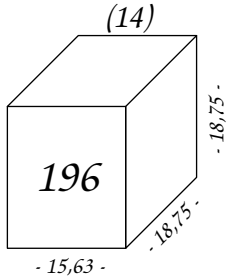
(14)
196
- 18,75 -
- 18,75 -
- 15,63 -

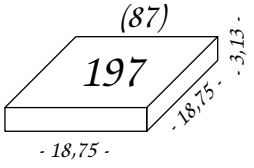
(87)
197
- 3,13 -
- 18,75 -
- 18,75 -

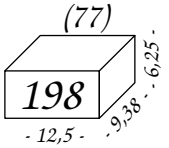
(77)
198
- 6,25 -
- 9,38 -
- 12,5 -

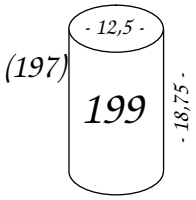
(197)
- 12,5 -
199
- 18,75 -

(130)

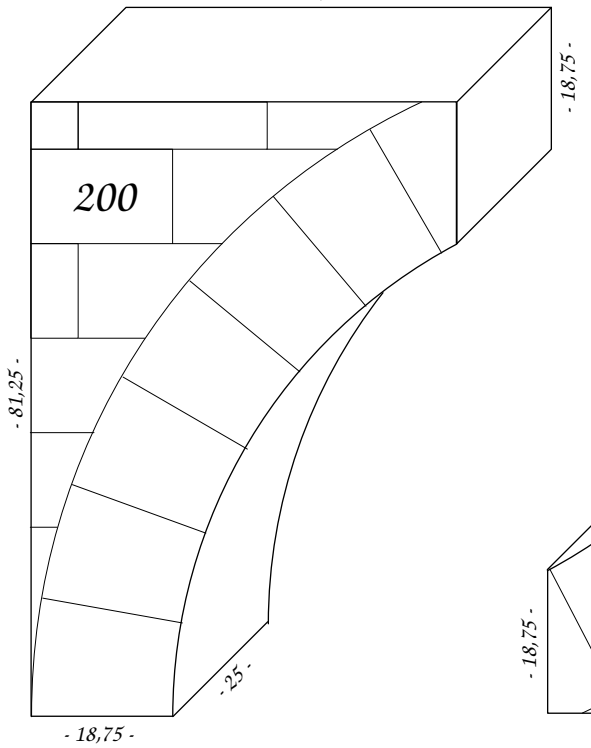

(131)

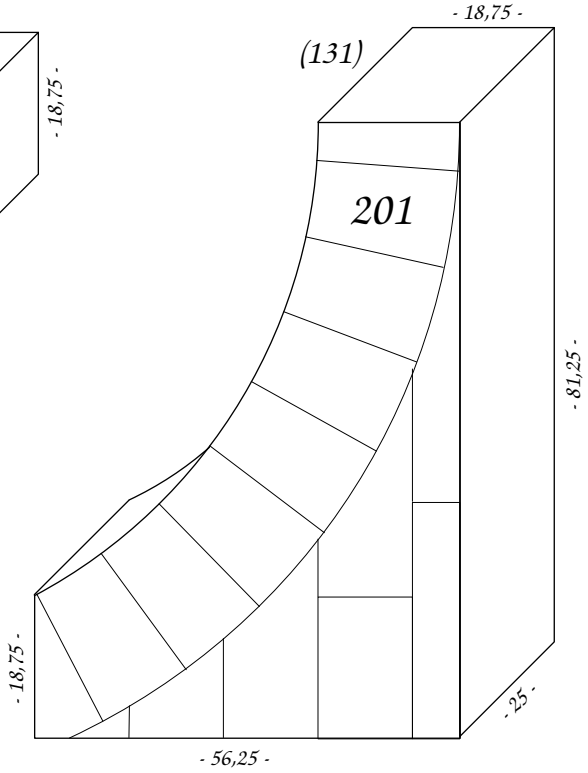

(134)

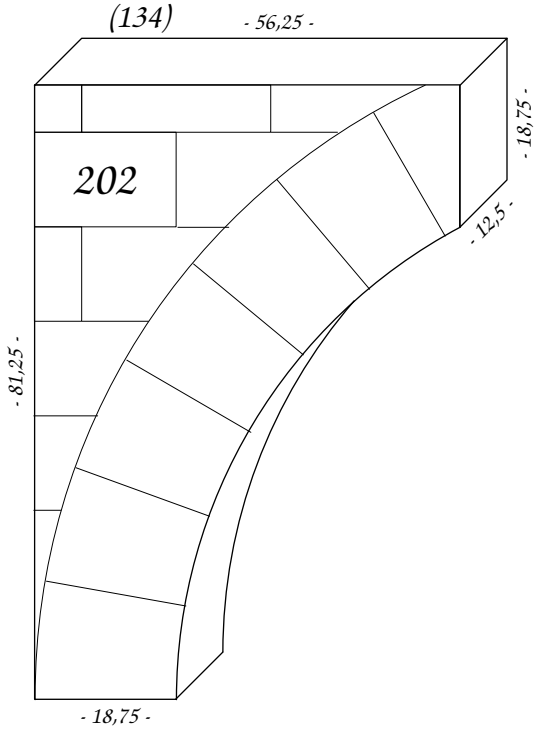

(135)

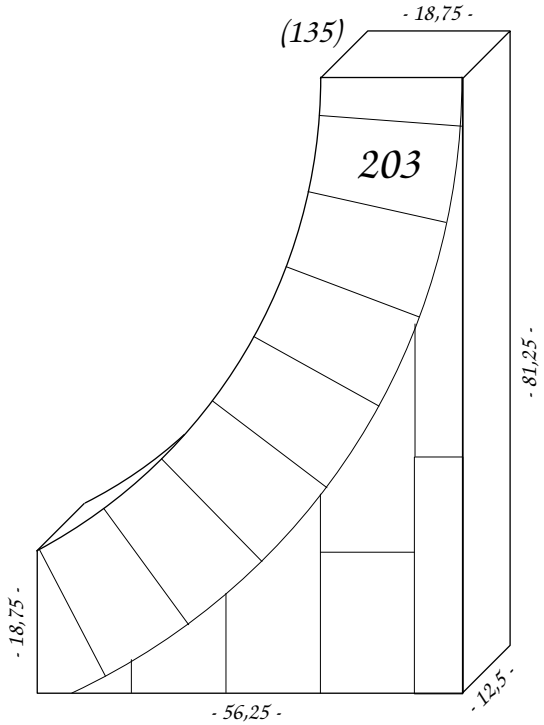

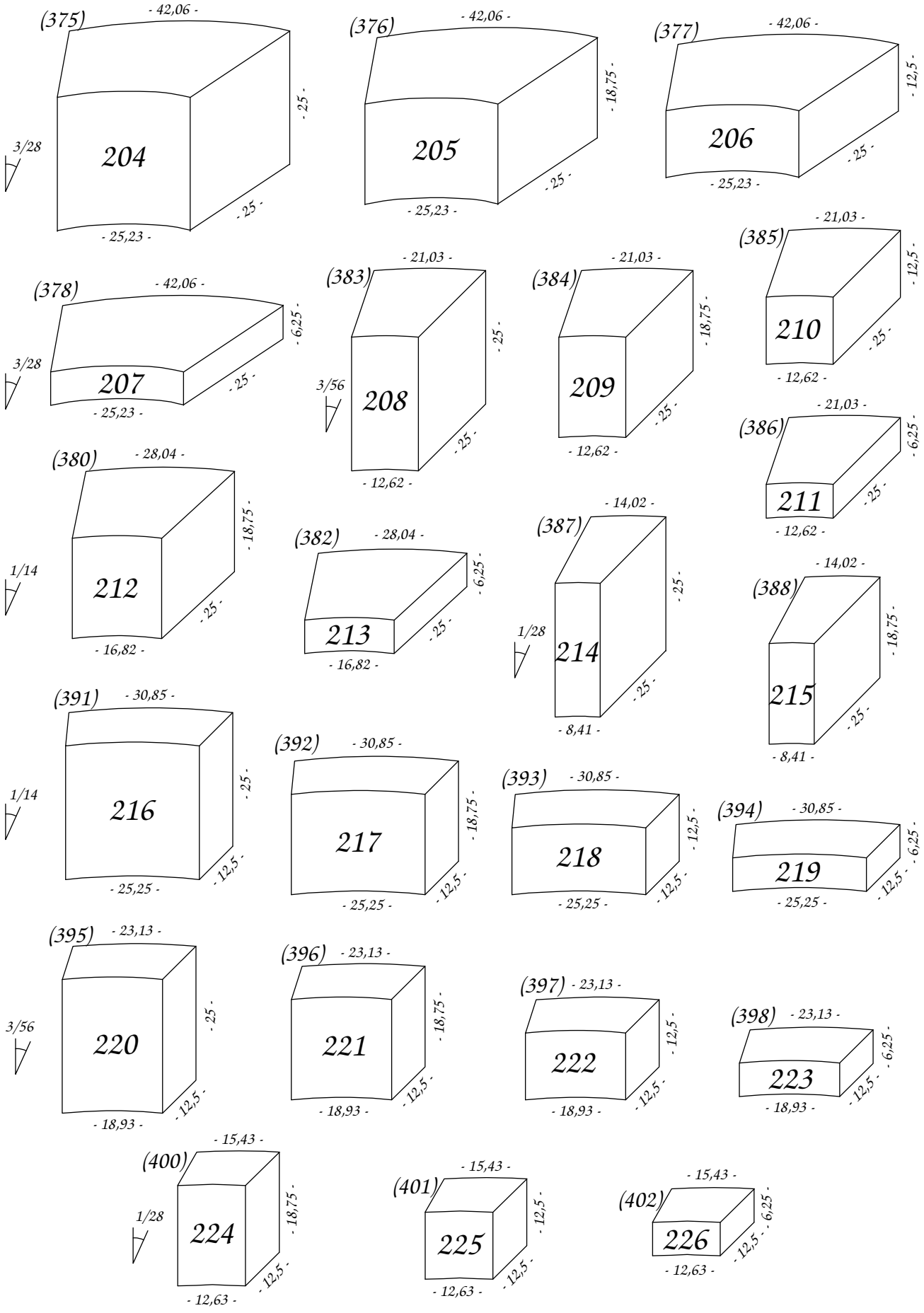
(375)
- 42,06 -
204
3/28
- 25 -
- 25 -
- 25,23 -
(376)
- 42,06 -
205
- 18,75 -
- 25 -
- 25,23 -
(377)
- 42,06 -
206
- 12,5 -
- 25 -
- 25,23 -
(378)
- 42,06 -
207
3/28
- 6,25 -
- 25 -
- 25,23 -
(383)
- 21,03 -
208
3/56
- 25 -
- 25 -
- 12,62 -
(384)
- 21,03 -
209
- 18,75 -
- 25 -
- 12,62 -
(385)
- 21,03 -
210
- 12,5 -
- 25 -
- 12,62 -
(386)
- 21,03 -
211
- 6,25 -
- 25 -
- 12,62 -
(380)
- 28,04 -
212
1/14
- 18,75 -
- 25 -
- 16,82 -
(382)
- 28,04 -
213
- 6,25 -
- 25 -
- 16,82 -
(387)
- 14,02 -
214
1/28
- 25 -
- 25 -
- 8,41 -
(388)
- 14,02 -
215
- 18,75 -
- 25 -
- 8,41 -
(391)
- 30,85 -
216
1/14
- 25 -
- 12,5 -
- 25,25 -
(392)
- 30,85 -
217
- 18,75 -
- 12,5 -
- 25,25 -
(393)
- 30,85 -
218
- 12,5 -
- 12,5 -
- 25,25 -
(394)
- 30,85 -
219
- 6,25 -
- 12,5 -
- 25,25 -
(395)
- 23,13 -
220
3/56
- 25 -
- 12,5 -
- 18,93 -
(396)
- 23,13 -
221
- 18,75 -
- 12,5 -
- 18,93 -
(397)
- 23,13 -
222
- 12,5 -
- 12,5 -
- 18,93 -
(398)
- 23,13 -
223
- 6,25 -
- 12,5 -
- 18,93 -
(400)
- 15,43 -
224
1/28
- 18,75 -
- 12,5 -
- 12,63 -
(401)
- 15,43 -
225
- 12,5 -
- 12,5 -
- 12,63 -
(402)
- 15,43 -
226
- 6,25 -
- 12,5 -
- 12,63 -

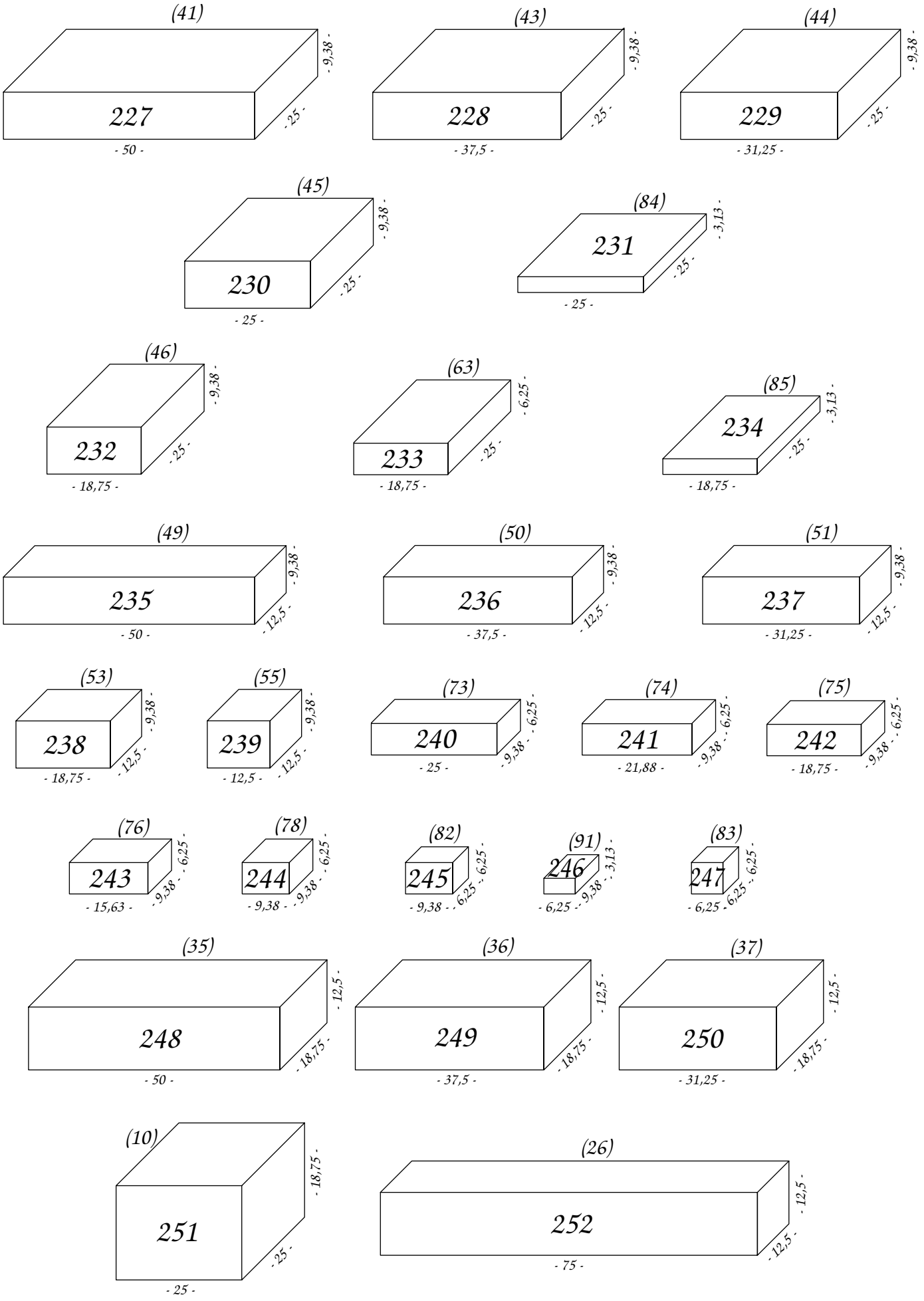

letzte Änderung: 1999

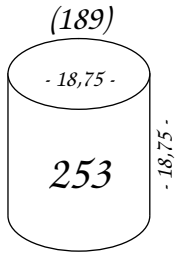
(189)
- 18,75 -
253
- 18,75 -

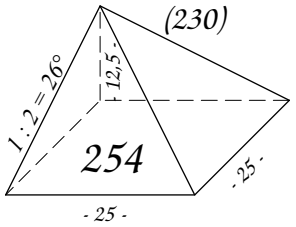
(230)
1 : 2 = 26°
12,5
254
- 25 -
- 25 -

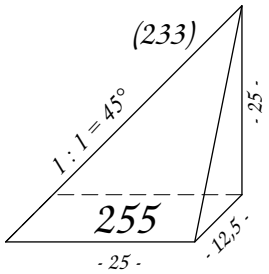
(233)
1 : 1 = 45°
- 25 -
255
- 25 -
- 12,5 -

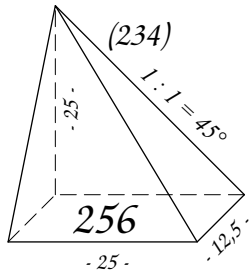
(234)
1 : 1 = 45°
- 25 -
256
- 25 -
- 12,5 -

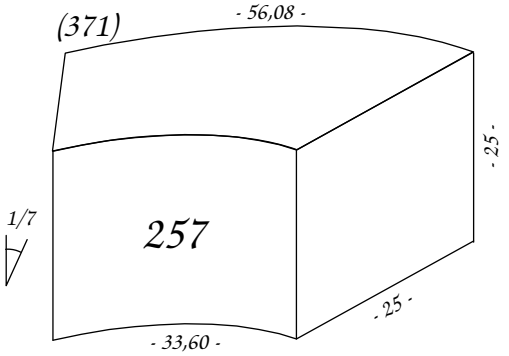
(371)
- 56,08 -
1/7
257
- 25 -
- 25 -
- 33,60 -

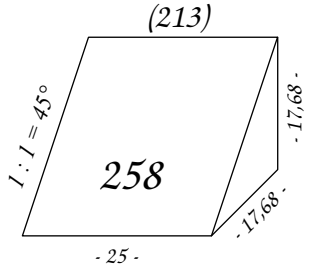
(213)
1 : 1 = 45°
258
- 17,68 -
- 17,68 -
- 25 -

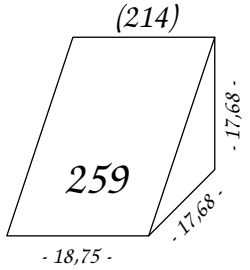
(214)
259
- 17,68 -
- 17,68 -
- 18,75 -

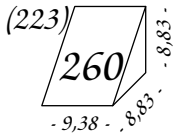
(223)
260
- 8,83 -
- 9,38 -
- 8,83 -

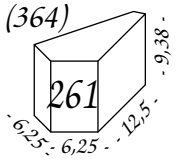
(364)
261
- 9,38 -
- 6,25 -
- 6,25 -
- 12,5 -

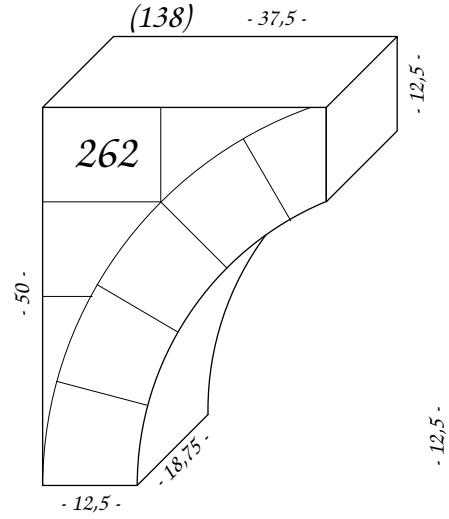
(138)
- 37,5 -
- 12,5 -
262
- 50 -
- 18,75 -
- 12,5 -

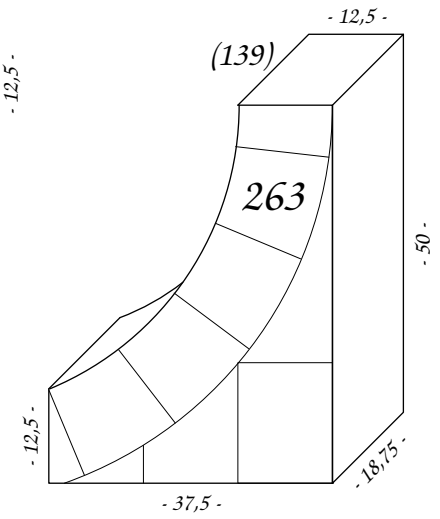
(139)
- 12,5 -
263
- 50 -
- 12,5 -
- 18,75 -
- 37,5 -

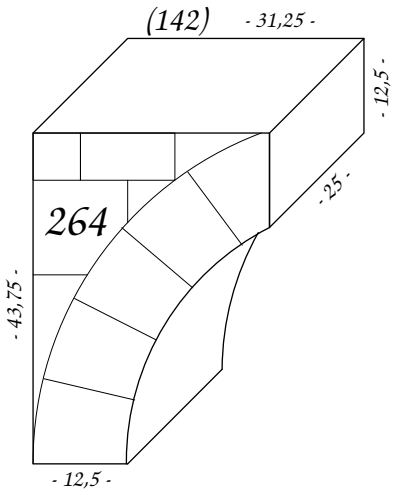
(142)
- 31,25 -
- 12,5 -
264
- 25 -
- 43,75 -
- 12,5 -

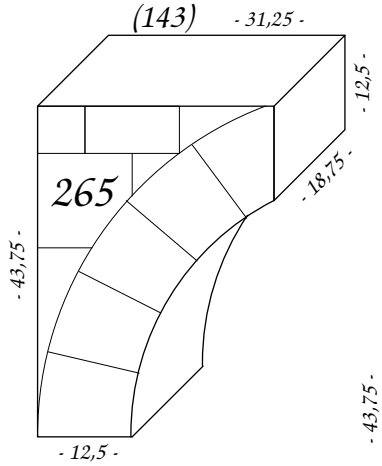
(143)
- 31,25 -
- 12,5 -
265
- 18,75 -
- 43,75 -
- 12,5 -

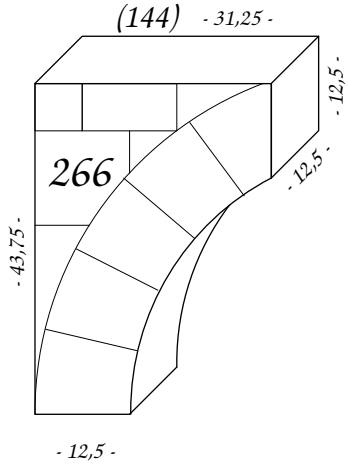
(144)
- 31,25 -
- 12,5 -
266
- 12,5 -
- 43,75 -
- 12,5 -

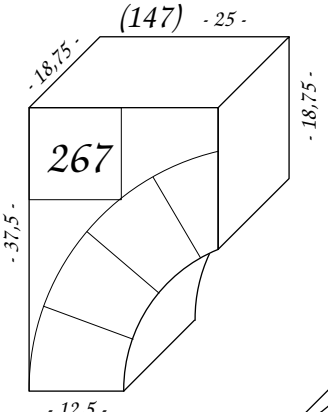
(147)
- 25 -
- 18,75 -
- 18,75 -
267
- 37,5 -
- 12,5 -

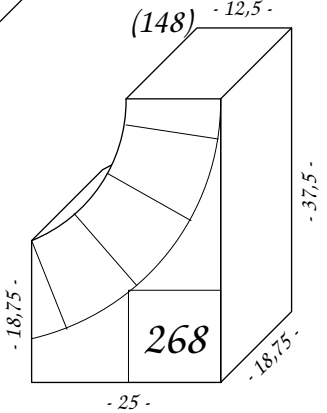
(148)
- 12,5 -
- 37,5 -
- 18,75 -
268
- 18,75 -
- 25 -

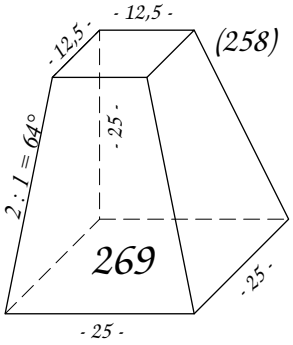
(258)
269
- 12,5 -
- 12,5 -
- 25 -
2 : 1 = 64°
- 25 -
- 25 -
- 25 -

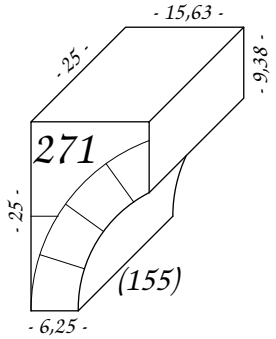
271
(155)
- 15,63 -
- 25 -
- 9,38 -
- 25 -
- 6,25 -

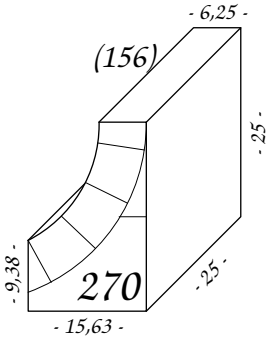
(156)
270
- 6,25 -
- 25 -
- 9,38 -
- 25 -
- 15,63 -

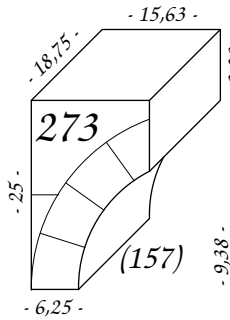
273
(157)
- 15,63 -
- 18,75 -
- 9,38 -
- 25 -
- 6,25 -

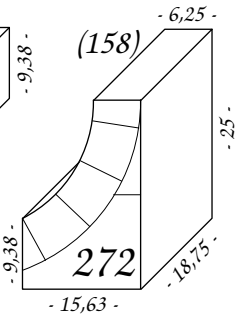
(158)
272
- 6,25 -
- 9,38 -
- 25 -
- 18,75 -
- 15,63 -

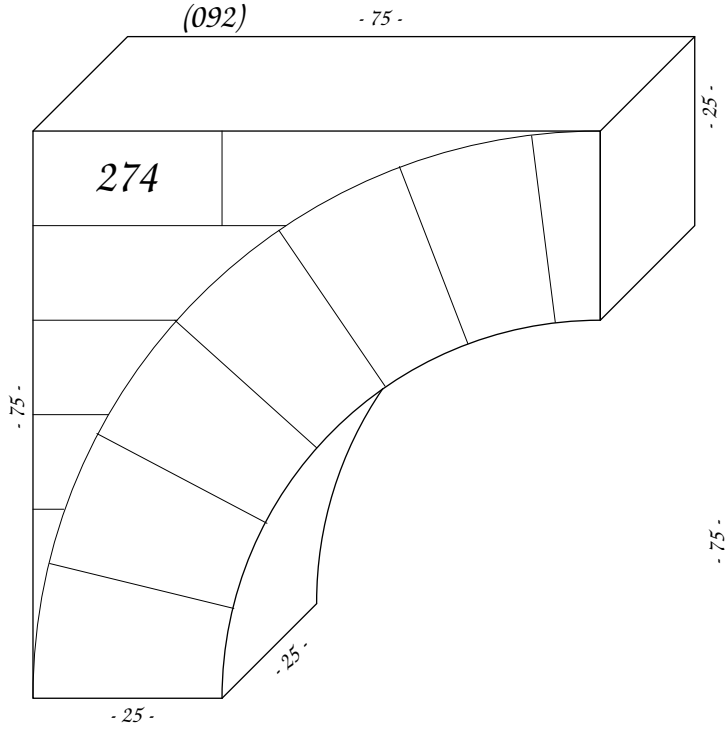
(092)
274
- 75 -
- 25 -
- 75 -
- 25 -
- 25 -

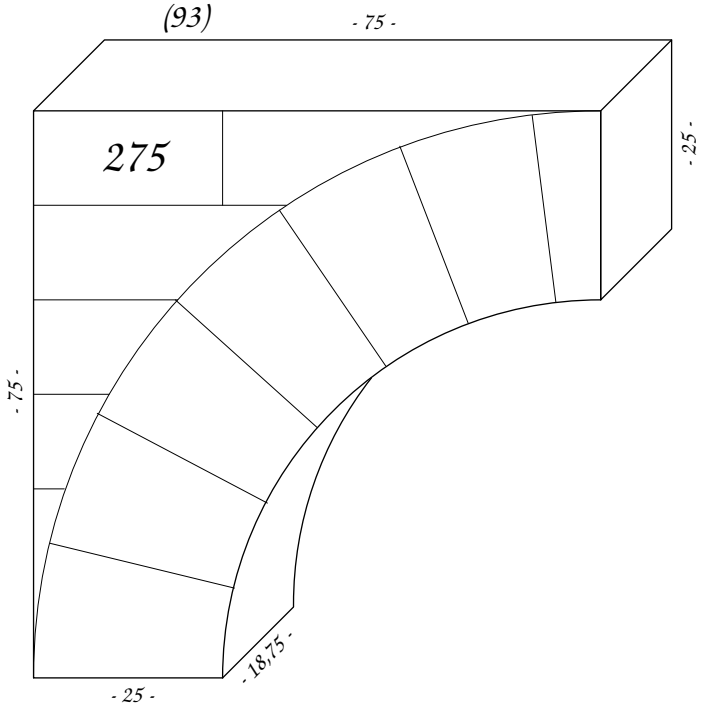
(93)
275
- 75 -
- 25 -
- 75 -
- 18,75 -
- 25 -

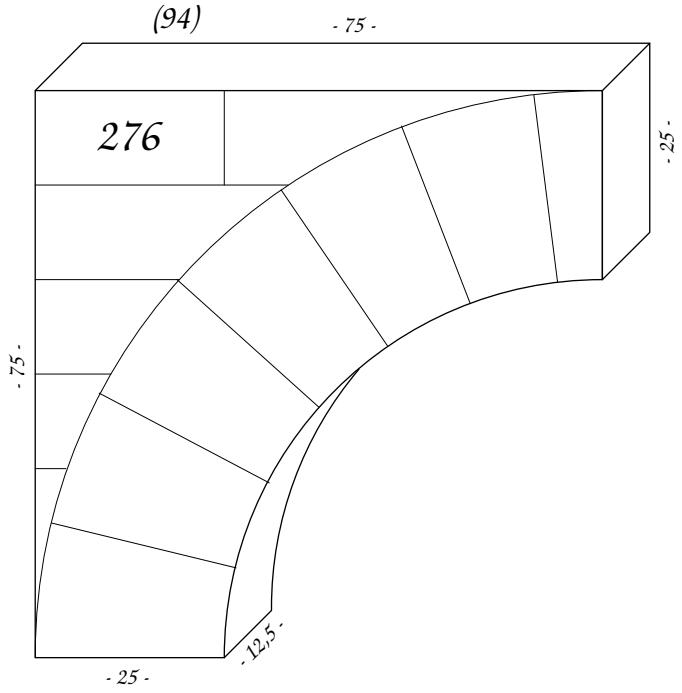
(94)
276
- 75 -
- 25 -
- 75 -
- 12,5 -
- 25 -

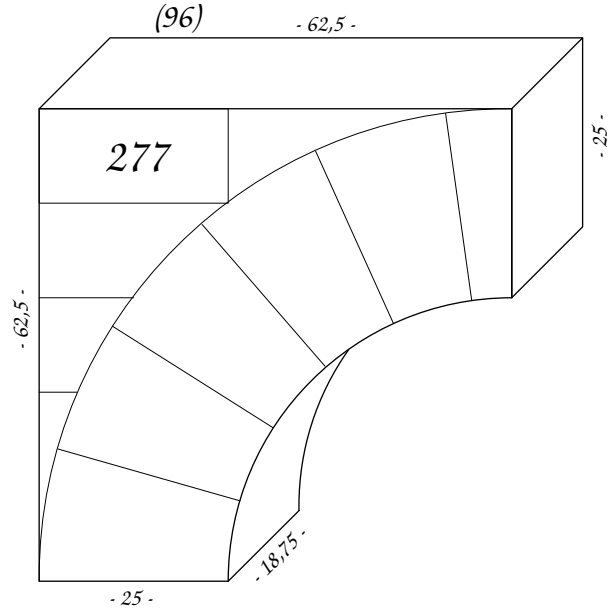
(96)
277
- 62,5 -
- 25 -
- 62,5 -
- 18,75 -
- 25 -

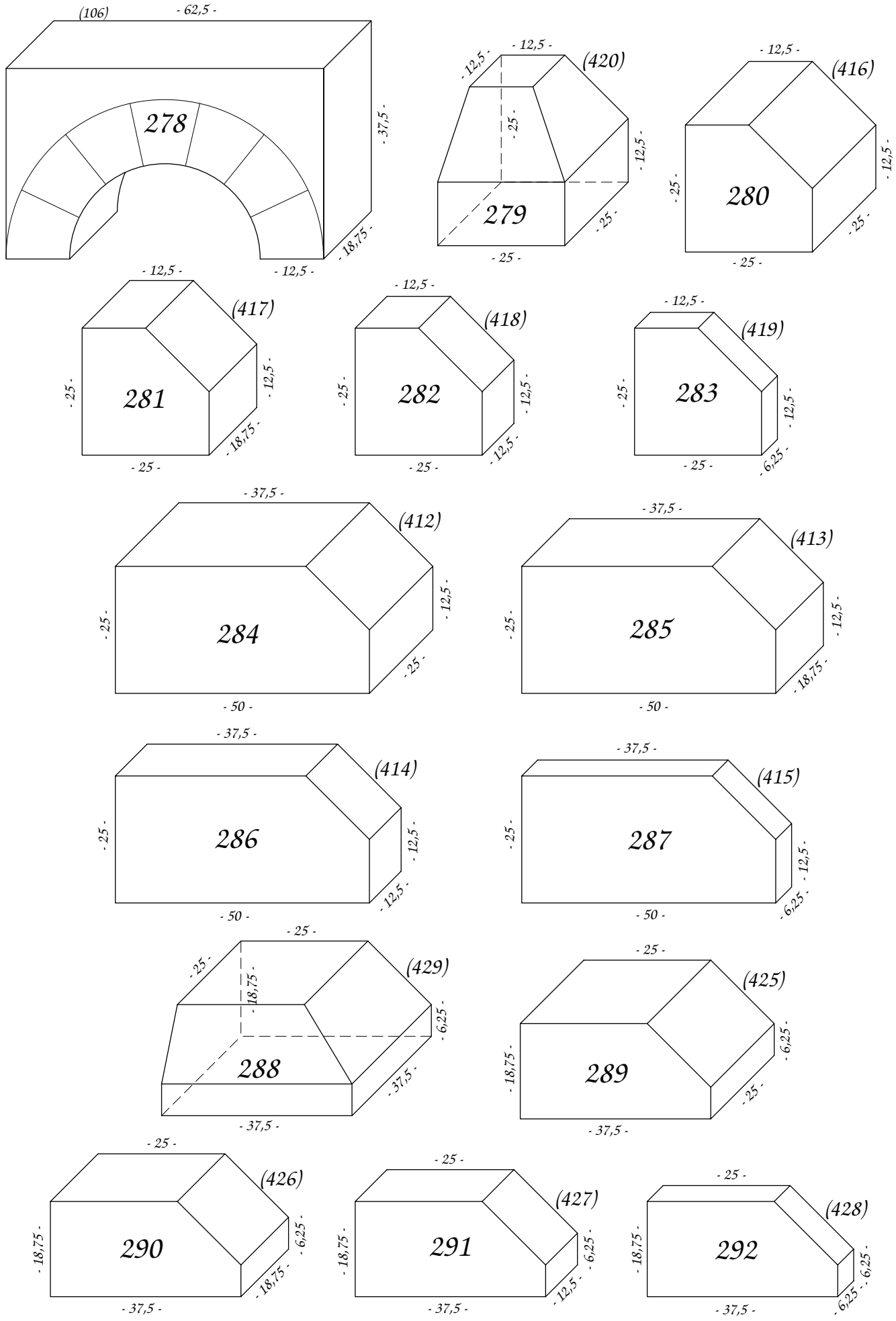

letzte Änderung: 1999

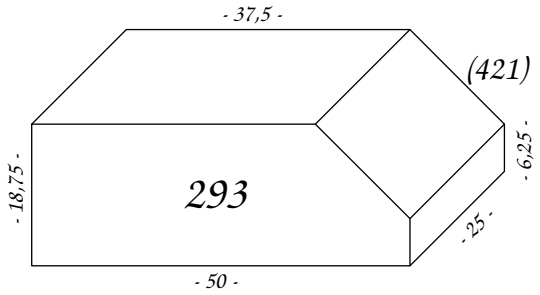
- 37,5 -
(421)
293
- 18,75 -
- 6,25 -
- 25 -
- 50 -

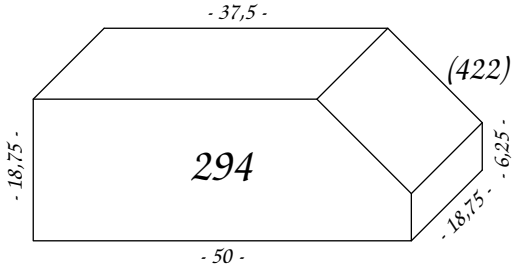
- 37,5 -
(422)
294
- 18,75 -
- 6,25 -
- 18,75 -
- 50 -

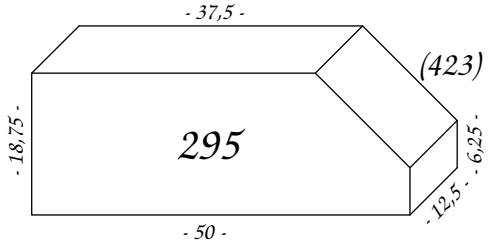
- 37,5 -
(423)
295
- 18,75 -
- 6,25 -
- 12,5 -
- 50 -

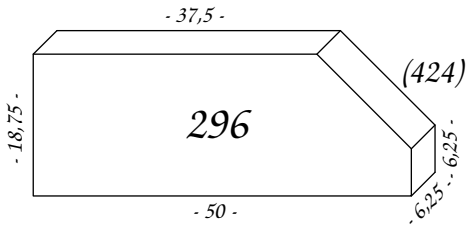
- 37,5 -
(424)
296
- 18,75 -
- 6,25 -
- 6,25 -
- 50 -

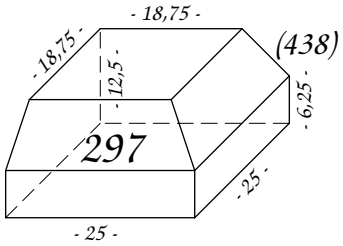
- 18,75 -
(438)
297
- 18,75 -
- 12,5 -
- 6,25 -
- 25 -
- 25 -

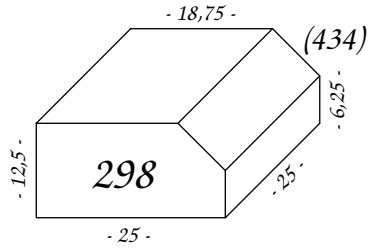
- 18,75 -
(434)
298
- 12,5 -
- 6,25 -
- 25 -
- 25 -

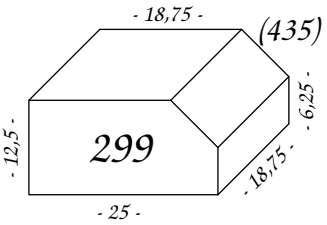
- 18,75 -
(435)
299
- 12,5 -
- 6,25 -
- 18,75 -
- 25 -

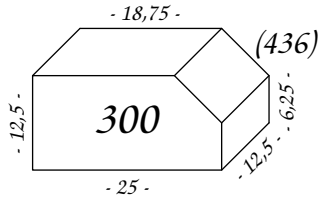
- 18,75 -
(436)
300
- 12,5 -
- 6,25 -
- 12,5 -
- 25 -

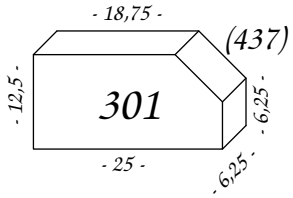
- 18,75 -
(437)
301
- 12,5 -
- 6,25 -
- 6,25 -
- 25 -

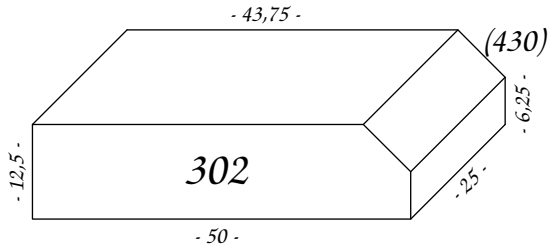
- 43,75 -
(430)
302
- 12,5 -
- 6,25 -
- 25 -
- 50 -

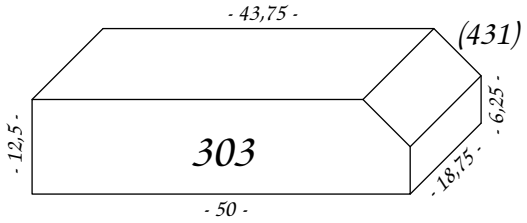
- 43,75 -
(431)
303
- 12,5 -
- 6,25 -
- 18,75 -
- 50 -

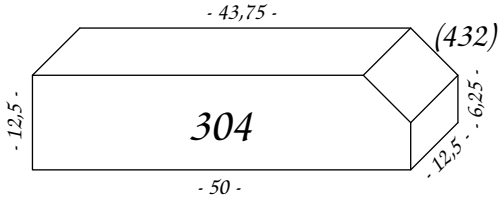
- 43,75 -
(432)
304
- 12,5 -
- 6,25 -
- 12,5 -
- 50 -

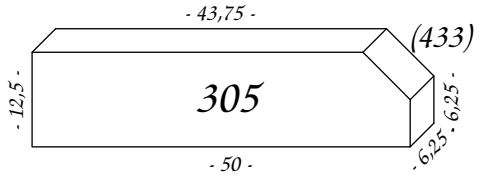
- 43,75 -
(433)
305
- 12,5 -
- 6,25 -
- 6,25 -
- 50 -

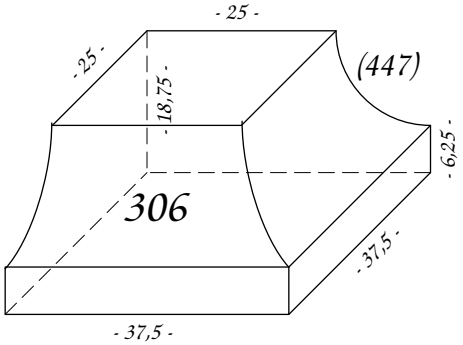
- 25 -
(447)
306
- 25 -
- 18,75 -
- 6,25 -
- 37,5 -
- 37,5 -

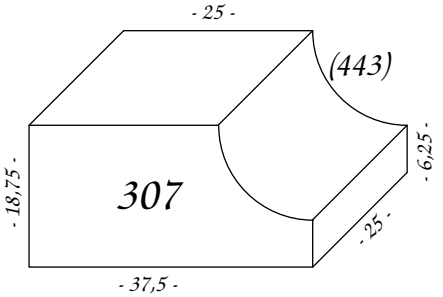
- 25 -
(443)
307
- 18,75 -
- 6,25 -
- 25 -
- 37,5 -

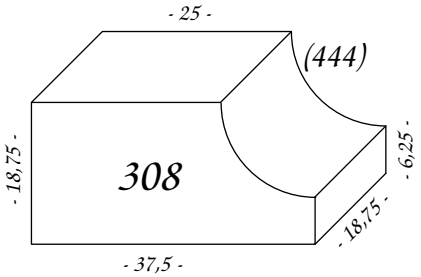
- 25 -
(444)
308
- 18,75 -
- 6,25 -
- 18,75 -
- 37,5 -

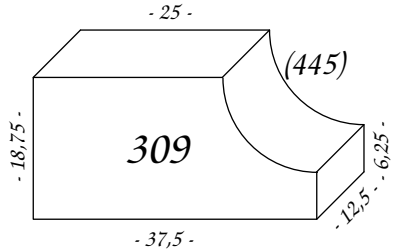
- 25 -
(445)
309
- 18,75 -
- 6,25 -
- 12,5 -
- 37,5 -

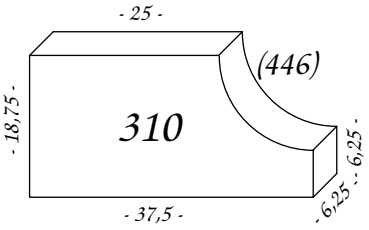
- 25 -
(446)
310
- 18,75 -
- 6,25 -
- 6,25 -
- 37,5 -

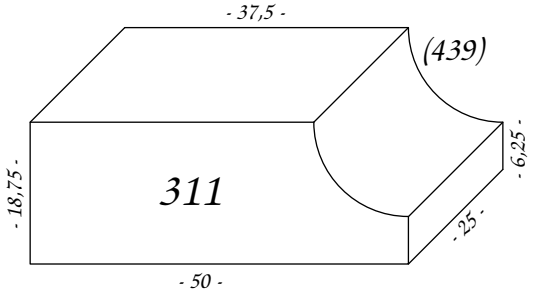
- 37,5 -
(439)
311
- 18,75 -
- 6,25 -
- 25 -
- 50 -

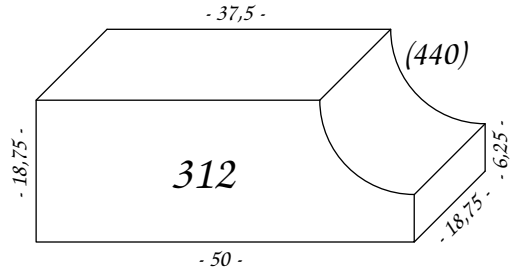
- 37,5 -
(440)
312
- 18,75 -
- 6,25 -
- 18,75 -
- 50 -

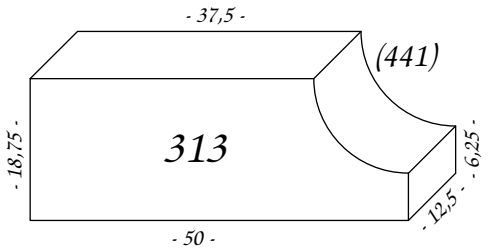
- 37,5 -
(441)
313
- 18,75 -
- 6,25 -
- 12,5 -
- 50 -

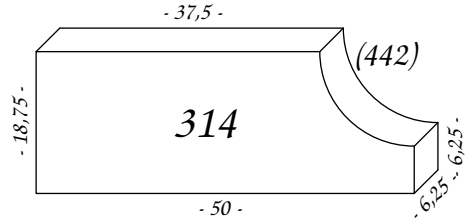
- 37,5 -
(442)
314
- 18,75 -
- 6,25 -
- 6,25 -
- 50 -

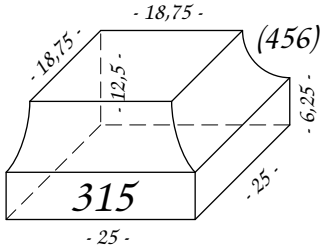
- 18,75 -
(456)
- 18,75 -
- 12,5 -
- 6,25 -
315
- 25 -
- 25 -

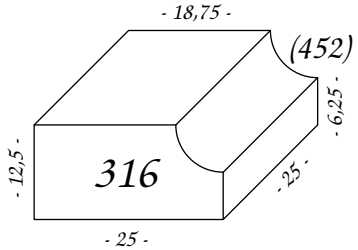
- 18,75 -
(452)
316
- 12,5 -
- 6,25 -
- 25 -
- 25 -

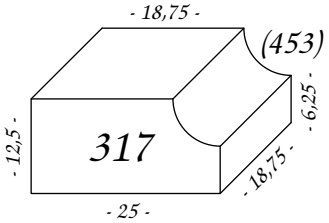
- 18,75 -
(453)
317
- 12,5 -
- 6,25 -
- 18,75 -
- 25 -

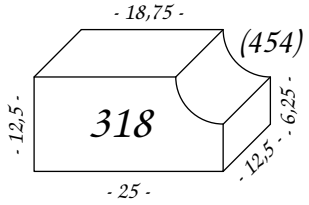
- 18,75 -
(454)
318
- 12,5 -
- 6,25 -
- 12,5 -
- 25 -

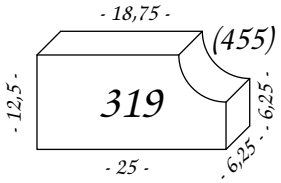
- 18,75 -
(455)
319
- 12,5 -
- 6,25 -
- 6,25 -
- 25 -

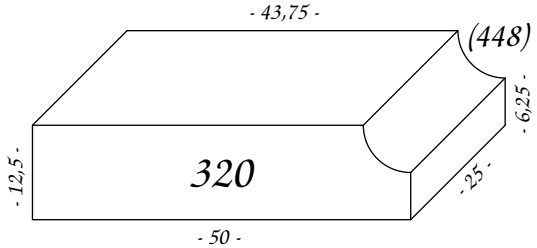
- 43,75 -
(448)
320
- 12,5 -
- 6,25 -
- 25 -
- 50 -

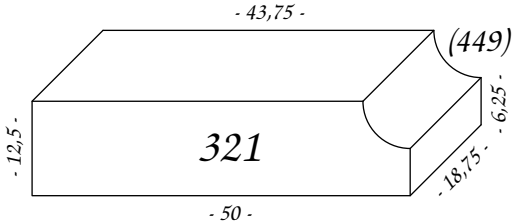
- 43,75 -
(449)
321
- 12,5 -
- 6,25 -
- 18,75 -
- 50 -

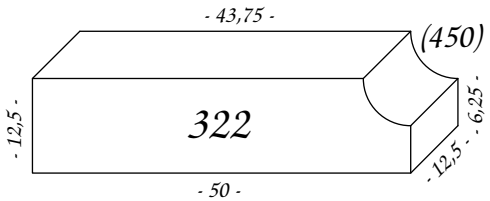
- 43,75 -
(450)
322
- 12,5 -
- 6,25 -
- 12,5 -
- 50 -

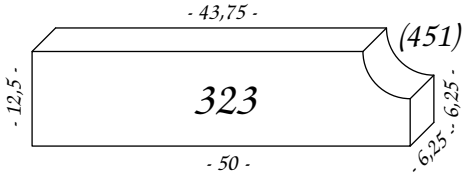
- 43,75 -
(451)
323
- 12,5 -
- 6,25 -
- 6,25 -
- 50 -

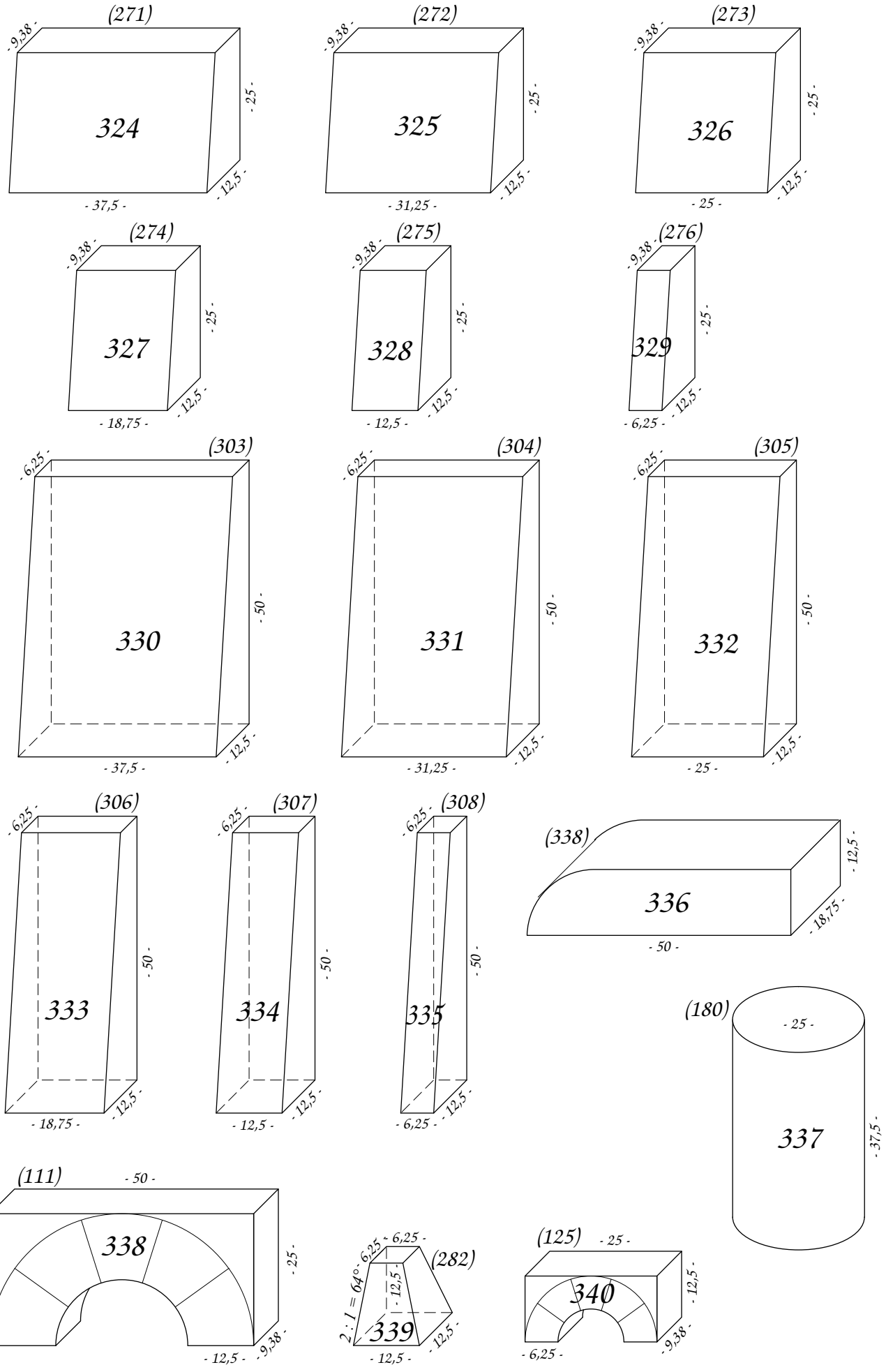
(271)
- 9,38 -
324
- 25 -
- 12,5 -
- 37,5 -
(272)
- 9,38 -
325
- 25 -
- 12,5 -
- 31,25 -
(273)
- 9,38 -
326
- 25 -
- 12,5 -
- 25 -
(274)
- 9,38 -
327
- 25 -
- 12,5 -
- 18,75 -
(275)
- 9,38 -
328
- 25 -
- 12,5 -
- 12,5 -
(276)
- 9,38 -
329
- 25 -
- 12,5 -
- 6,25 -
(303)
- 6,25 -
330
- 50 -
- 12,5 -
- 37,5 -
(304)
- 6,25 -
331
- 50 -
- 12,5 -
- 31,25 -
(305)
- 6,25 -
332
- 50 -
- 12,5 -
- 25 -
(306)
- 6,25 -
333
- 50 -
- 12,5 -
- 18,75 -
(307)
- 6,25 -
334
- 50 -
- 12,5 -
- 12,5 -
(308)
- 6,25 -
335
- 50 -
- 12,5 -
- 6,25 -
(338)
336
- 12,5 -
- 18,75 -
- 50 -
(180)
- 25 -
337
- 37,5 -
(111)
- 50 -
338
- 25 -
- 12,5 -
- 9,38 -
(282)
- 6,25 -
- 6,25 -
2 : 1 = 64°
- 12,5 -
339
- 12,5 -
- 12,5 -
(125)
- 25 -
340
- 12,5 -
- 6,25 -
- 9,38 -

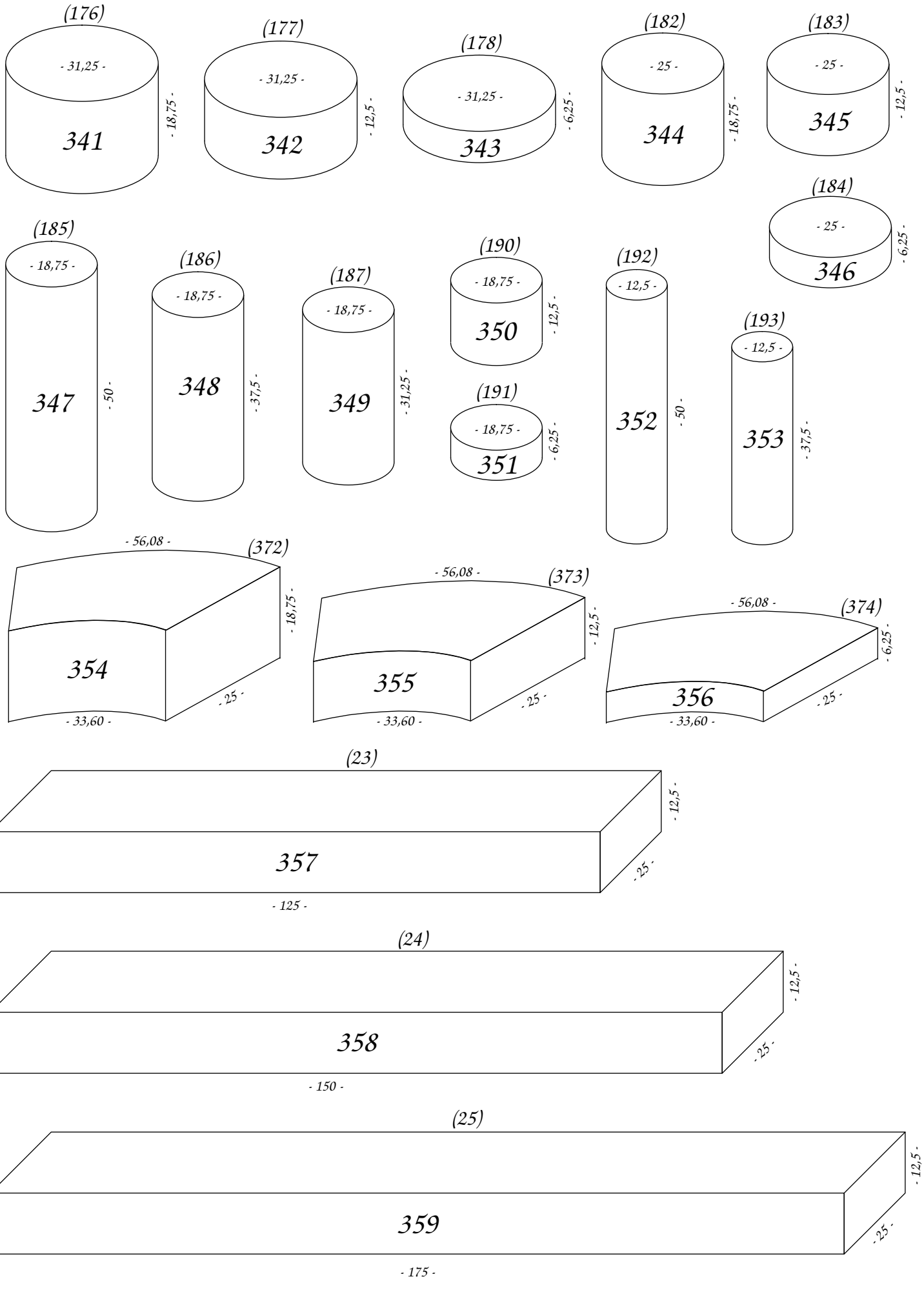

letzte Änderung: 13. Mai 2008

Diese Seite ist reserviert für die
bisher nicht bekannten Steine 1 - 24

Diese Seite ist reserviert für die
bisher nicht bekannten Steine 1 - 24

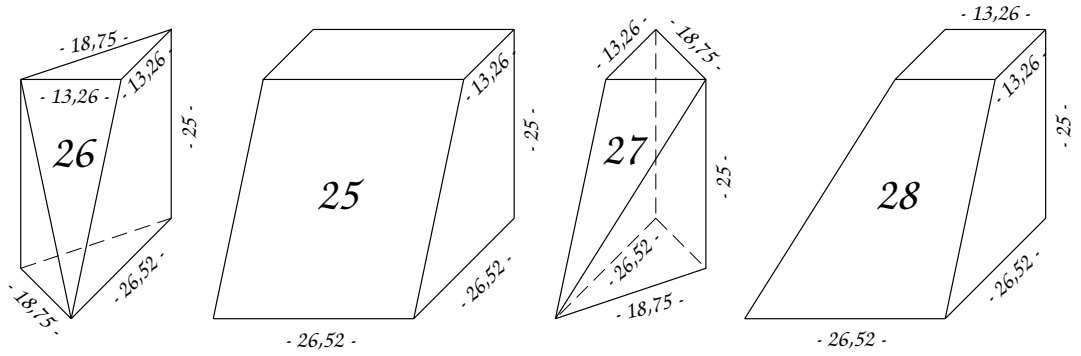
26
- 18,75 -
- 13,26 -
- 13,26 -
- 25 -
- 18,75 -
- 26,52 -
25
- 13,26 -
- 25 -
- 26,52 -
- 26,52 -
27
- 13,26 -
- 18,75 -
- 25 -
- 26,52 -
- 18,75 -
28
- 13,26 -
- 13,26 -
- 25 -
- 26,52 -
- 26,52 -

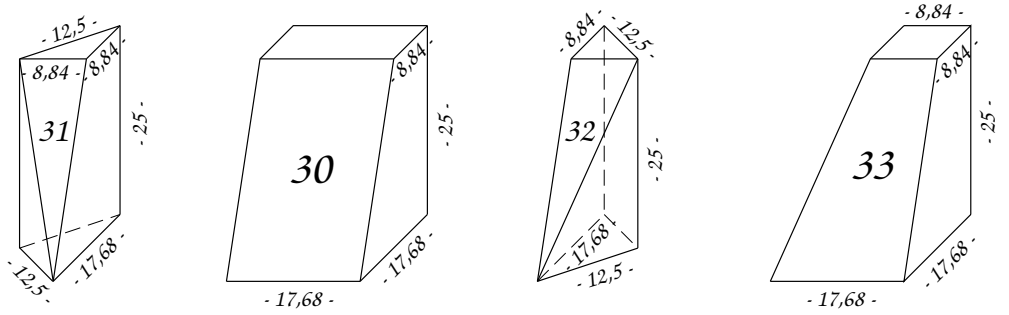
31
- 12,5 -
8,84 -
8,84 -
- 25 -
- 12,5 -
- 17,68 -
30
- 8,84 -
- 25 -
- 17,68 -
- 17,68 -
32
- 8,84 -
- 12,5 -
- 25 -
- 17,68 -
- 12,5 -
33
- 8,84 -
- 8,84 -
- 25 -
- 17,68 -
- 17,68 -

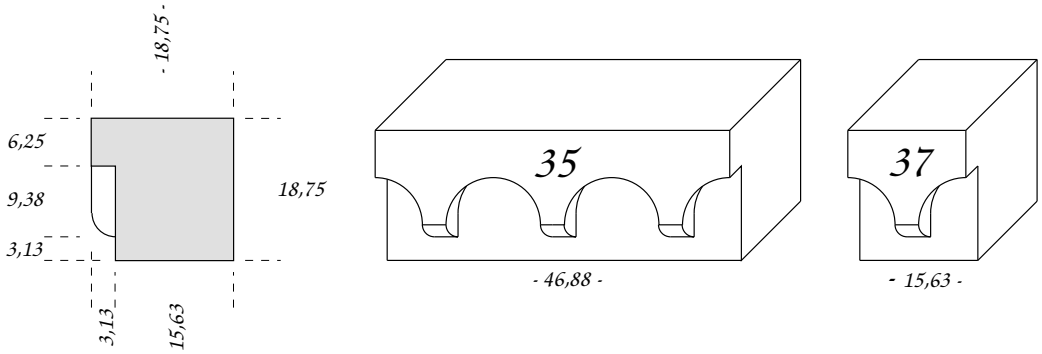
- 18,75 -
6,25
9,38
3,13
18,75
3,13
15,63
35
- 46,88 -
37
- 15,63 -

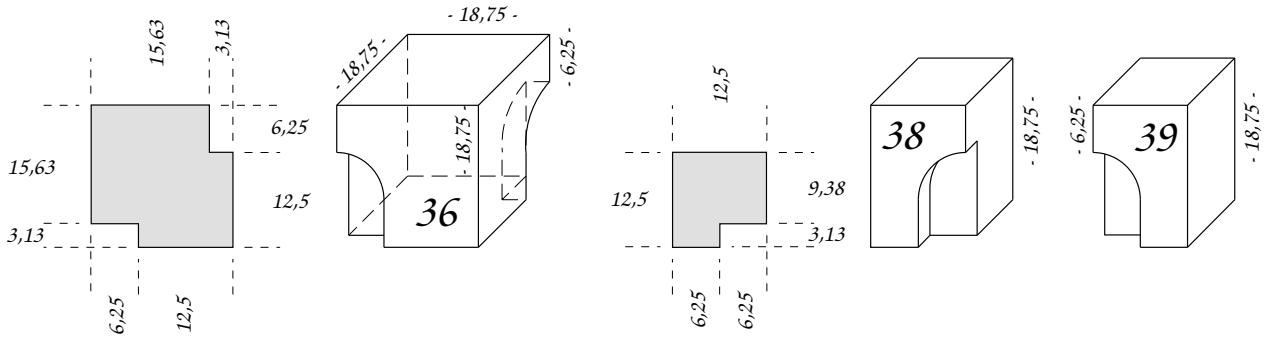
15,63
3,13
6,25
15,63
12,5
3,13
6,25
12,5
- 18,75 -
- 18,75 -
- 6,25 -
- 18,75 -
36
12,5
12,5
9,38
3,13
6,25
6,25
38
- 18,75 -
- 6,25 -
39
- 18,75 -

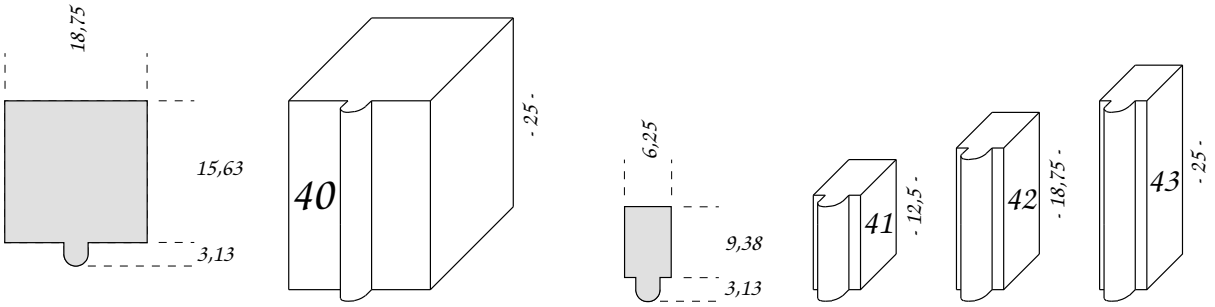
18,75
15,63
3,13
40
- 25 -
6,25
9,38
3,13
41
- 12,5 -
42
- 18,75 -
43
- 25 -

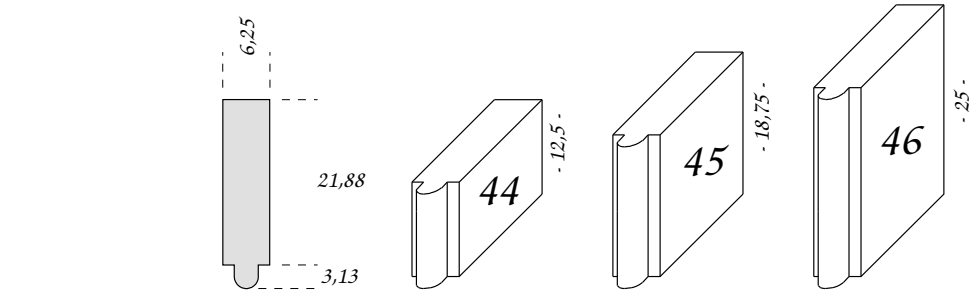
6,25
21,88
3,13
44
- 12,5 -
45
- 18,75 -
46
- 25 -

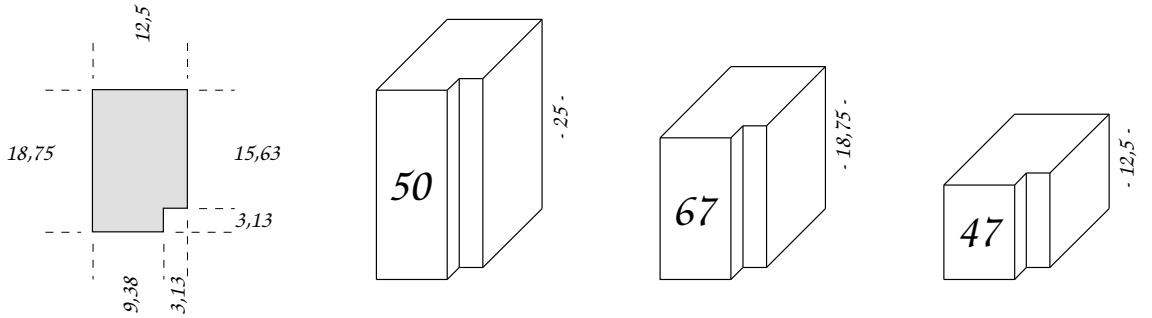
12,5
18,75
15,63
3,13
9,38
3,13
50
- 25 -
67
- 18,75 -
47
- 12,5 -

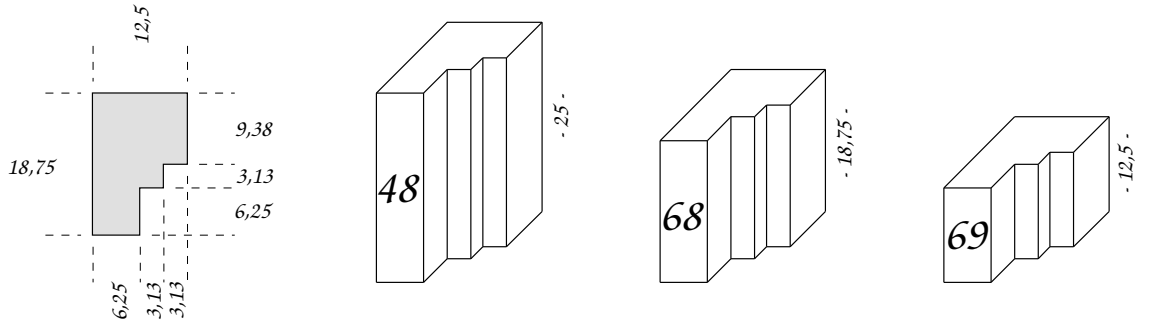
12,5
9,38
18,75
3,13
6,25
6,25
3,13
3,13
48
- 25 -
68
- 18,75 -
69
- 12,5 -

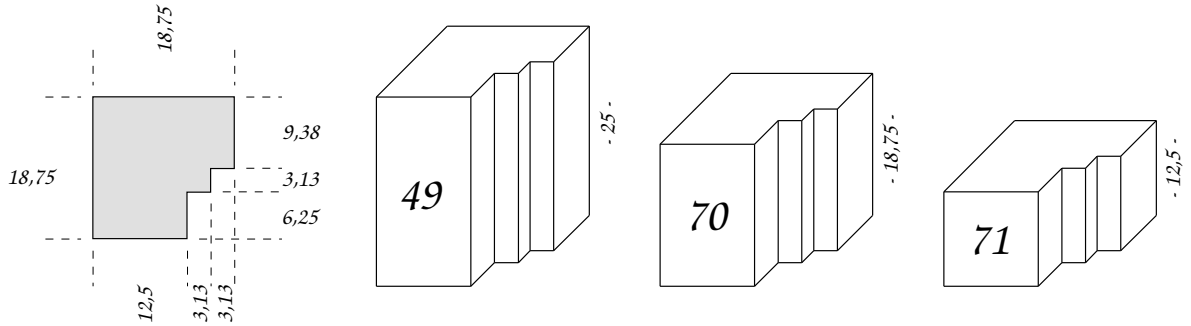
18,75
9,38
18,75
3,13
6,25
12,5
3,13
3,13
49
- 25 -
70
- 18,75 -
71
- 12,5 -

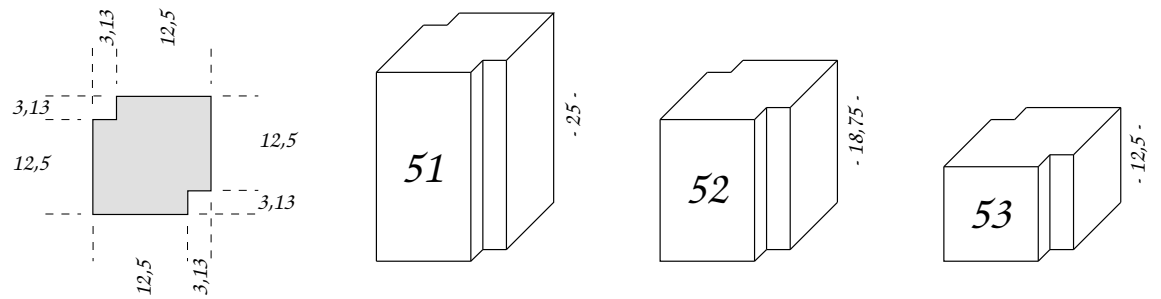
3,13
12,5
3,13
12,5
12,5
3,13
12,5
3,13
51
- 25 -
52
- 18,75 -
53
- 12,5 -

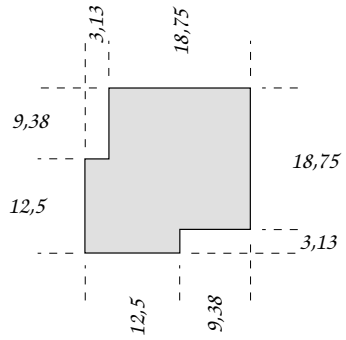
3,13
18,75
9,38
18,75
12,5
3,13
12,5
9,38

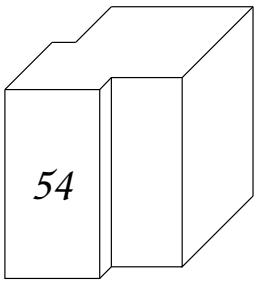
54
- 25 -

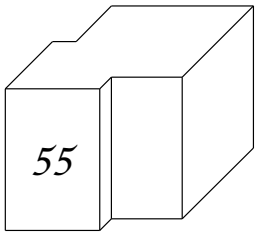
55
- 18,75 -

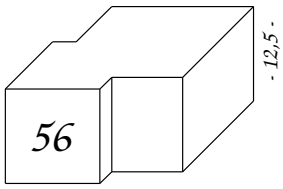
56
- 12,5 -

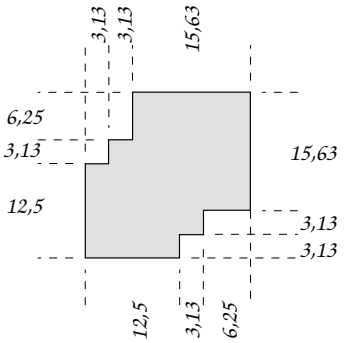
3,13
3,13
15,63
6,25
3,13
15,63
12,5
3,13
3,13
12,5
3,13
6,25

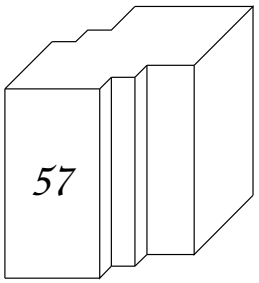
57
- 25 -

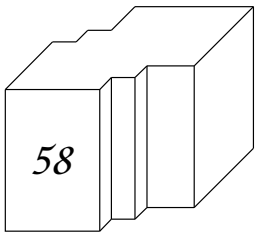
58
- 18,75 -

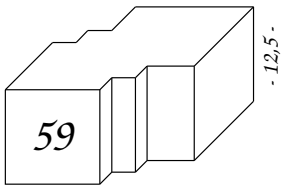
59
- 12,5 -

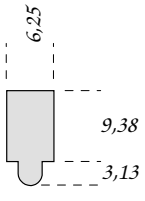
6,25
9,38
3,13

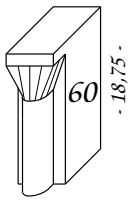
60
- 18,75 -

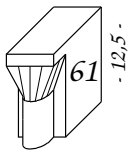
61
- 12,5 -

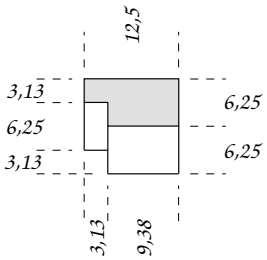
12,5
3,13
6,25
6,25
6,25
3,13
3,13
9,38

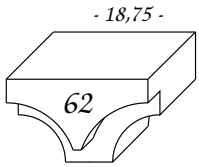
- 18,75 -
62

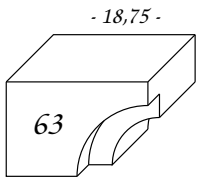
- 18,75 -
63

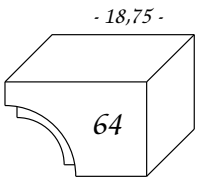
- 18,75 -
64

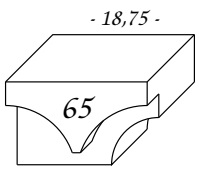
- 18,75 -
65

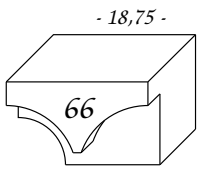
- 18,75 -
66

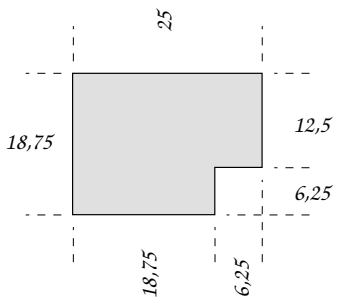
25
18,75
12,5
6,25
18,75
6,25

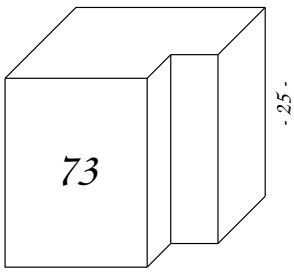
73
- 25 -

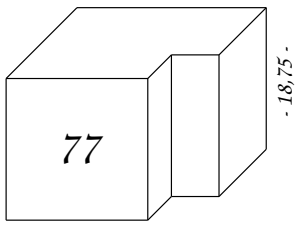
77
- 18,75 -

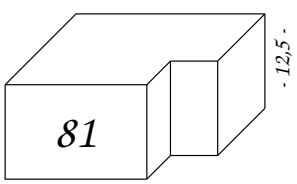
81
- 12,5 -

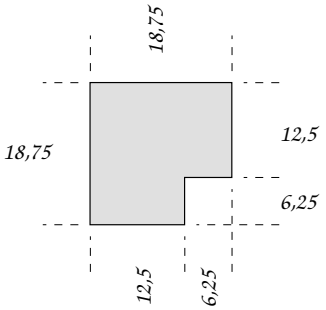
18,75
18,75
12,5
6,25
12,5
6,25

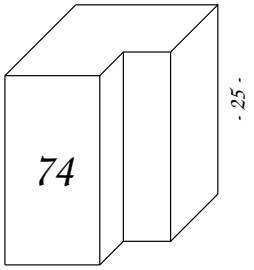
74
- 25 -

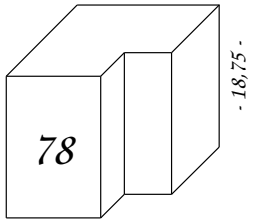
78
- 18,75 -

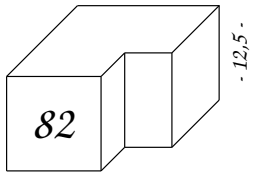
82
- 12,5 -

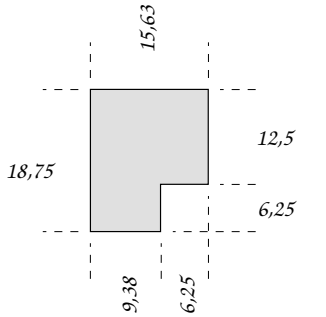
15,63
18,75
12,5
6,25
9,38
6,25

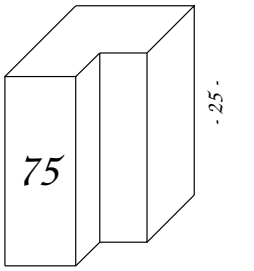
75
- 25 -

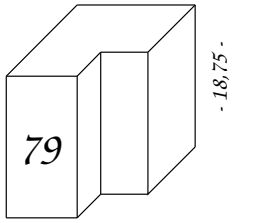
79
- 18,75 -

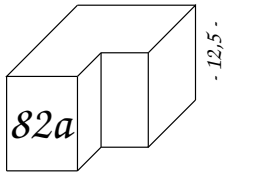
82a
- 12,5 -

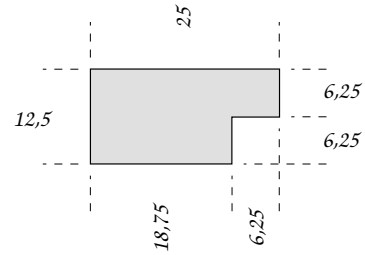
25
12,5
6,25
6,25
18,75
6,25

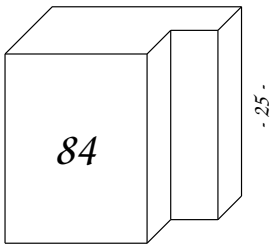
84
- 25 -

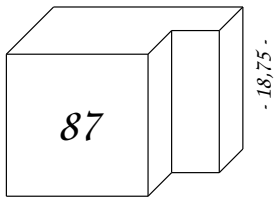
87
- 18,75 -

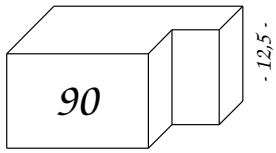
90
- 12,5 -

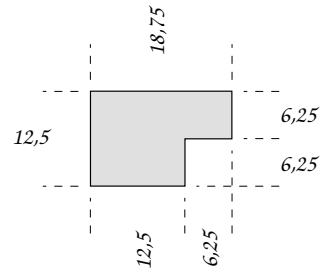
18,75
12,5
6,25
6,25
12,5
6,25

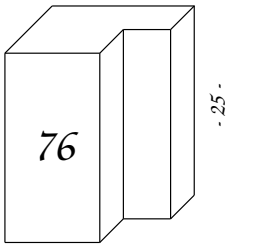
76
- 25 -

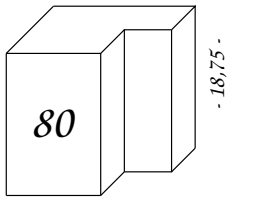
80
- 18,75 -

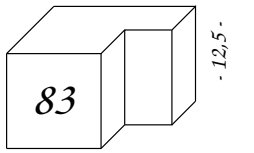
83
- 12,5 -

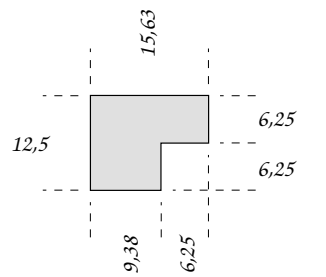
15,63
12,5
6,25
6,25
9,38
6,25

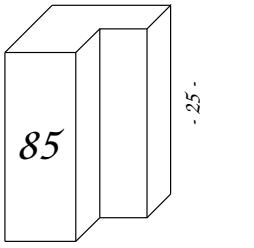
85
- 25 -

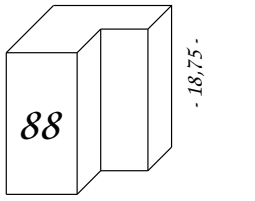
88
- 18,75 -

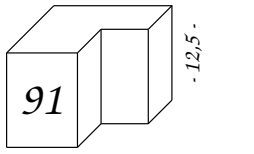
91
- 12,5 -

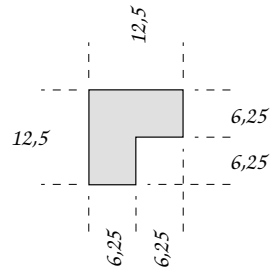
12,5
12,5
6,25
6,25
6,25
6,25

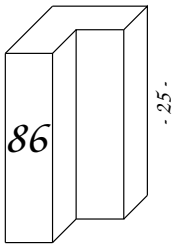
86
- 25 -

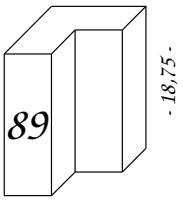
89
- 18,75 -

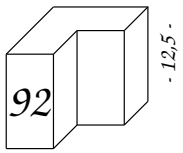
92
- 12,5 -

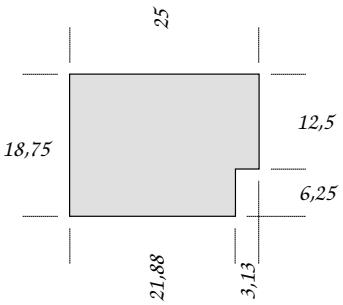
25
18,75
12,5
6,25
21,88
3,13

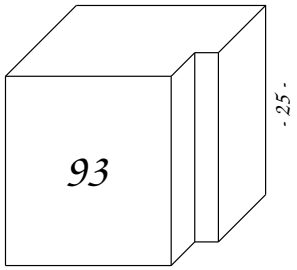
93
- 25 -

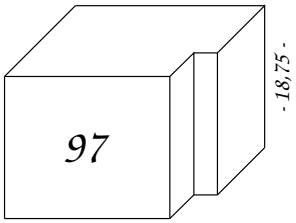
97
- 18,75 -

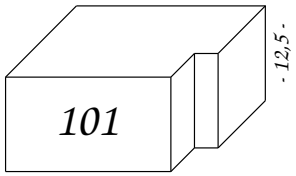
101
- 12,5 -

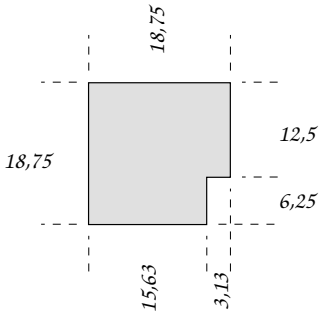
18,75
18,75
12,5
6,25
15,63
3,13

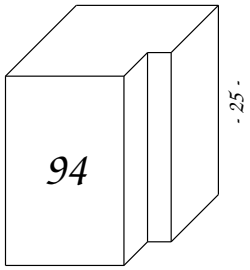
94
- 25 -

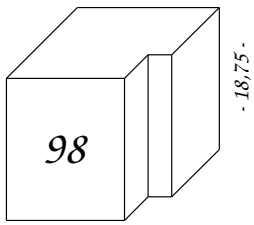
98
- 18,75 -

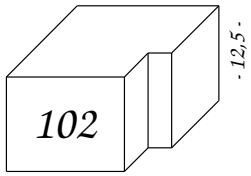
102
- 12,5 -

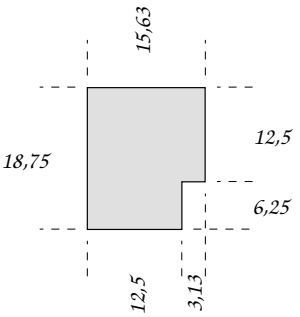
15,63
18,75
12,5
6,25
12,5
3,13

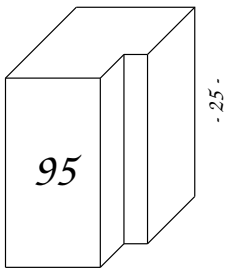
95
- 25 -

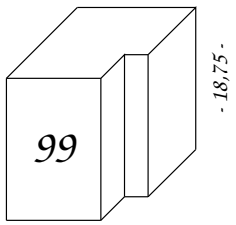
99
- 18,75 -

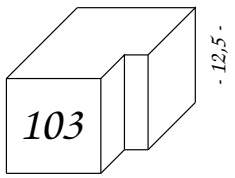
103
- 12,5 -

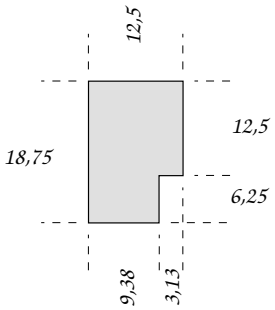
12,5
18,75
12,5
6,25
9,38
3,13

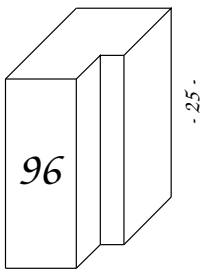
96
- 25 -

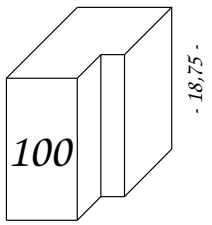
100
- 18,75 -

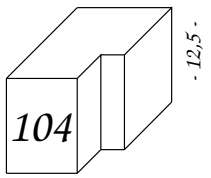
104
- 12,5 -

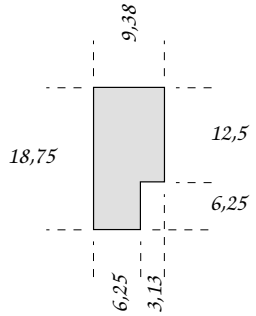
9,38
18,75
12,5
6,25
6,25
3,13

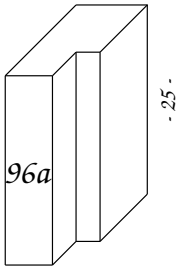
96a
- 25 -

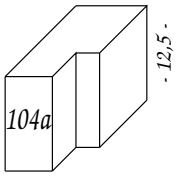
104a
- 12,5 -

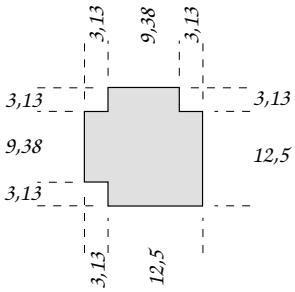
3,13
9,38
3,13
3,13
3,13
9,38
12,5
3,13
12,5

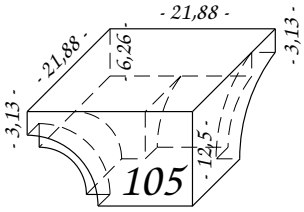
- 21,88 -
- 21,88 -
6,26
- 3,13 -
- 3,13 -
- 12,5 -
105

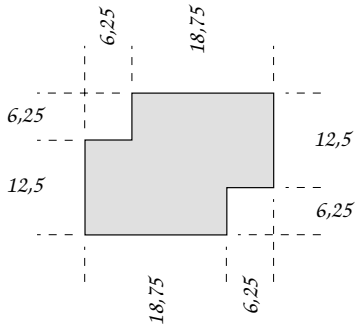
6,25
18,75
6,25
12,5
12,5
6,25
18,75
6,25

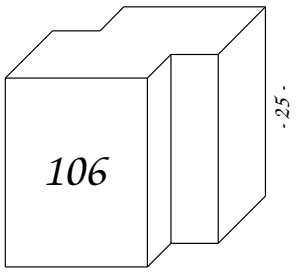
106
- 25 -

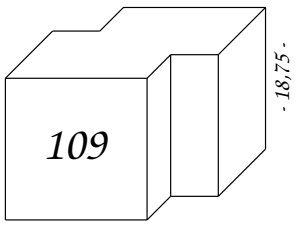
109
- 18,75 -

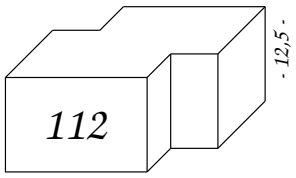
112
- 12,5 -

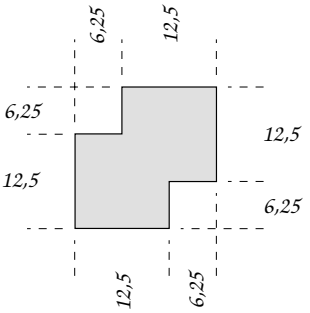
6,25
12,5
6,25
12,5
12,5
6,25
12,5
6,25

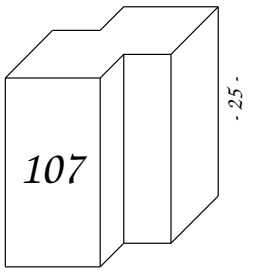
107
- 25 -

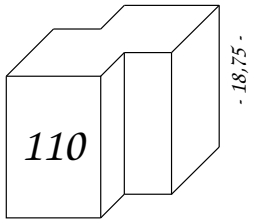
110
- 18,75 -

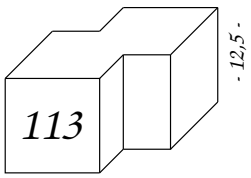
113
- 12,5 -

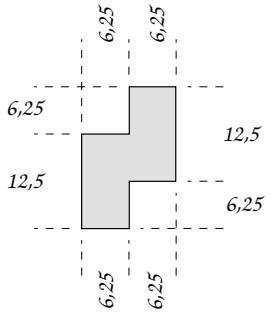
6,25
6,25
6,25
12,5
12,5
6,25
6,25
6,25

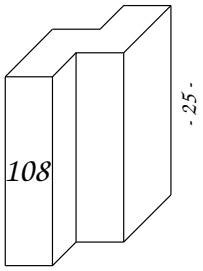
108
- 25 -

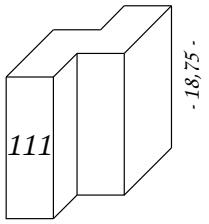
111
- 18,75 -

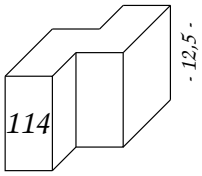
114
- 12,5 -

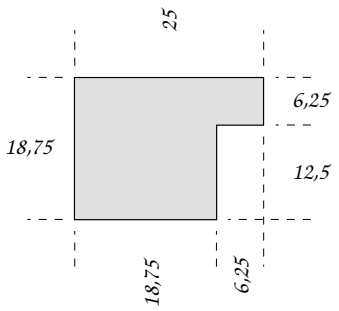
25
6,25
18,75
12,5
18,75
6,25

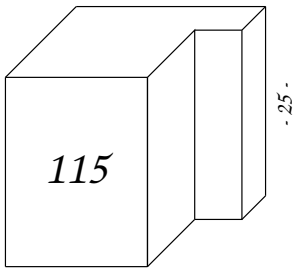
115
- 25 -

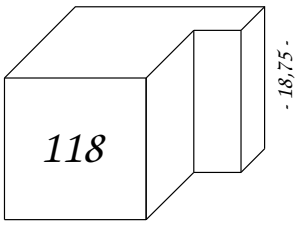
118
- 18,75 -

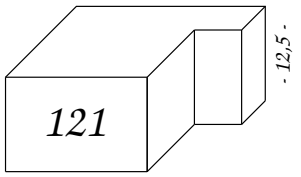
121
- 12,5 -

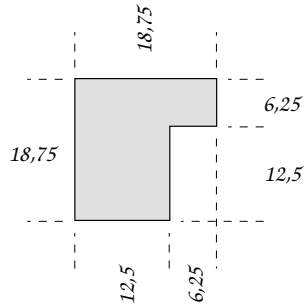
18,75
6,25
18,75
12,5
12,5
6,25

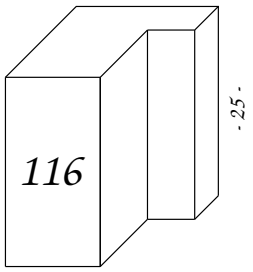
116
- 25 -

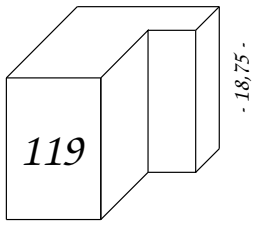
119
- 18,75 -

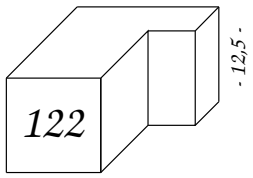
122
- 12,5 -

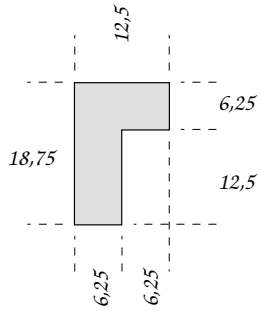
12,5
6,25
18,75
12,5
6,25
6,25

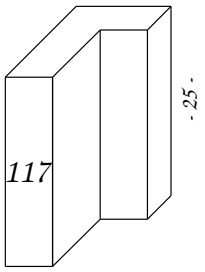
117
- 25 -

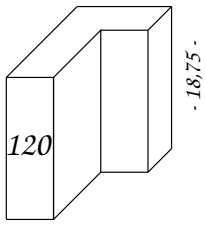
120
- 18,75 -

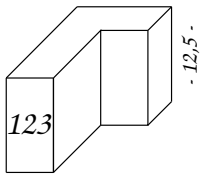
123
- 12,5 -

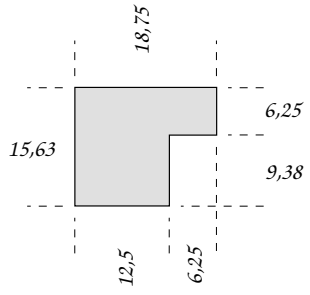
18,75
6,25
15,63
9,38
12,5
6,25

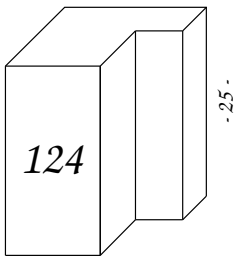
124
- 25 -

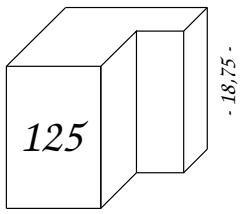
125
- 18,75 -

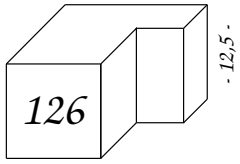
126
- 12,5 -

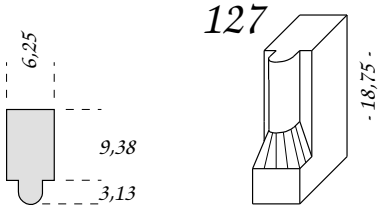
6,25
9,38
3,13
127
- 18,75 -

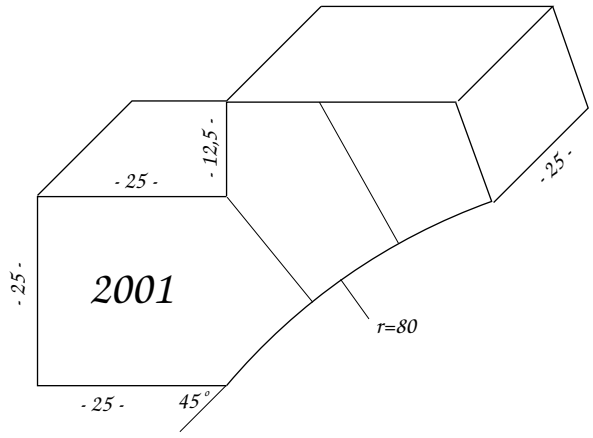
2001
- 25 -
- 12,5 -
- 25 -
- 25 -
r=80
- 25 -
45°

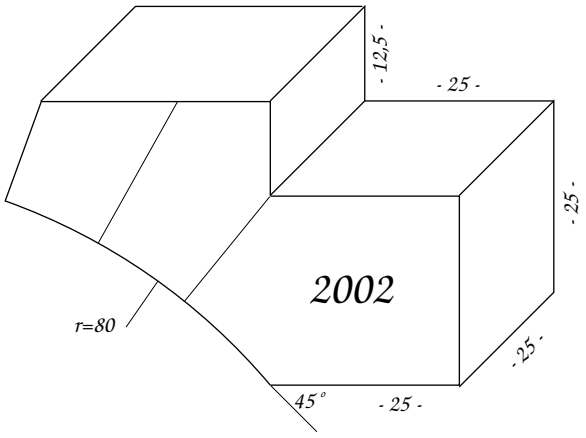
2002
- 12,5 -
- 25 -
- 25 -
r=80
- 25 -
45°
- 25 -

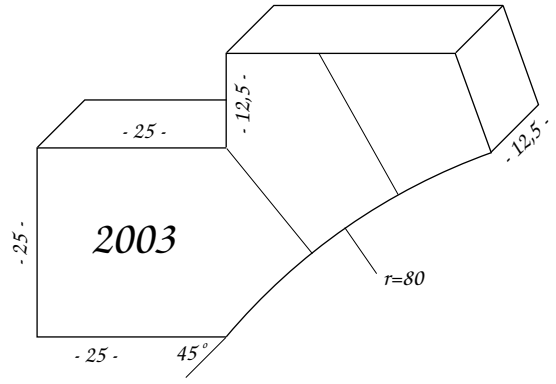
2003
- 25 -
- 12,5 -
- 12,5 -
- 25 -
r=80
- 25 -
45°

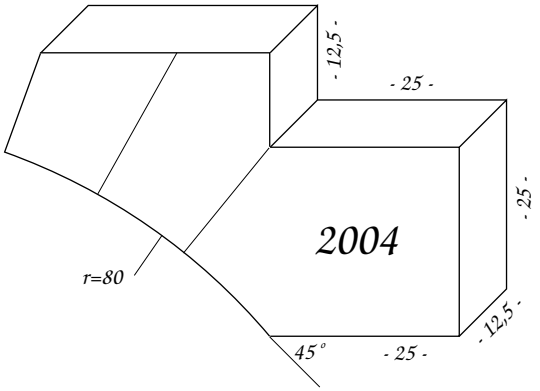
2004
- 12,5 -
- 25 -
- 25 -
r=80
- 12,5 -
45°
- 25 -

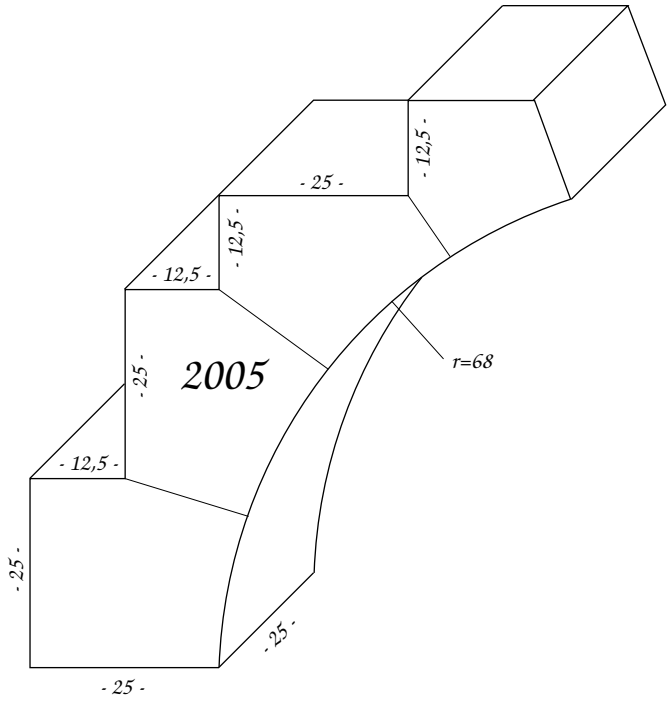
2005
- 12,5 -
- 25 -
- 12,5 -
- 25 -
- 12,5 -
r=68
- 25 -
- 25 -
- 25 -

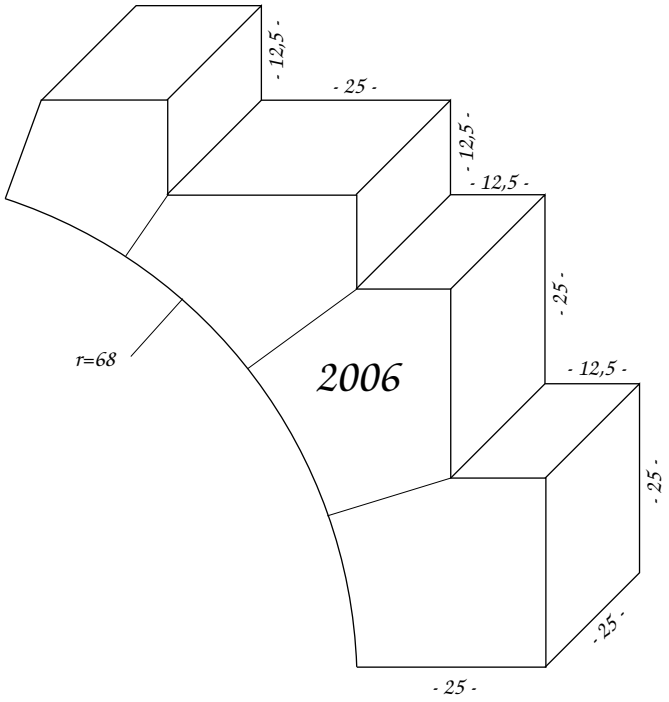
2006
- 12,5 -
- 25 -
- 12,5 -
- 12,5 -
- 25 -
r=68
- 12,5 -
- 25 -
- 25 -

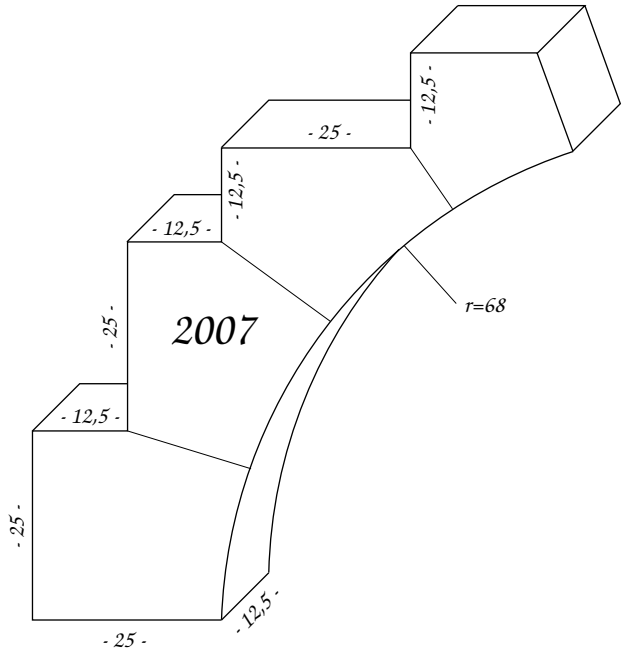
2007
- 12,5 -
- 25 -
- 12,5 -
- 25 -
- 12,5 -
- 12,5 -
- 25 -
- 25 -
r=68

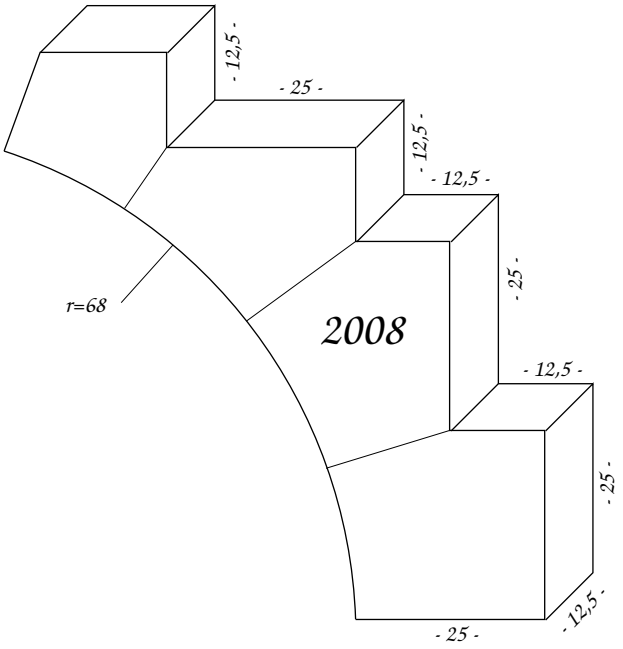
2008
- 12,5 -
- 25 -
- 12,5 -
- 12,5 -
- 25 -
- 12,5 -
- 25 -
- 12,5 -
- 25 -
r=68

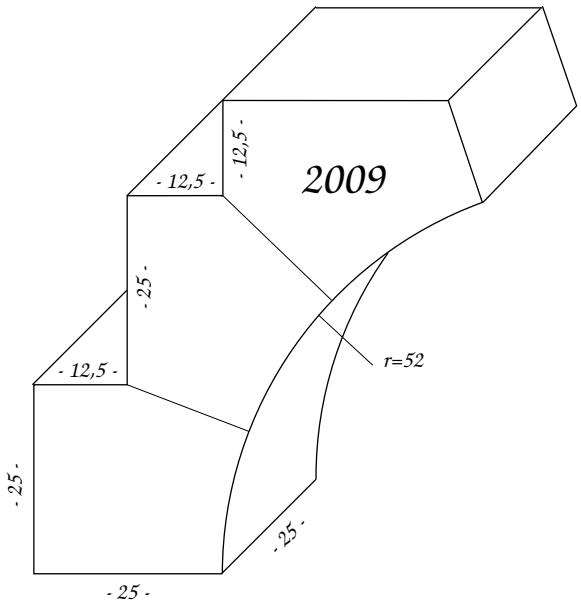
2009
- 12,5 -
- 12,5 -
- 25 -
- 12,5 -
- 25 -
- 25 -
- 25 -
r=52

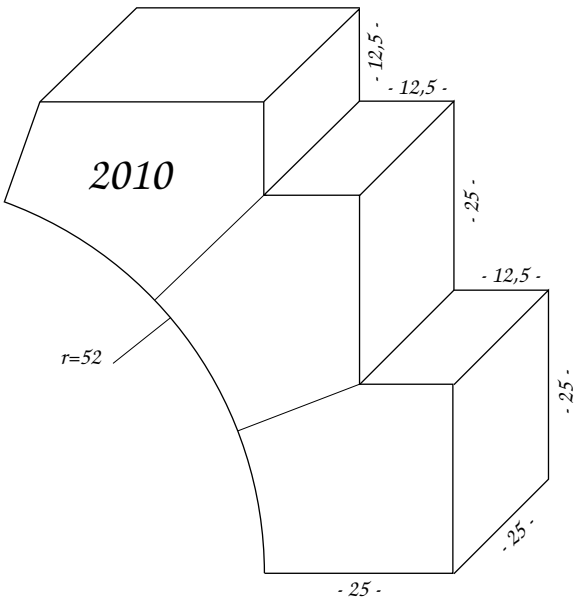
2010
- 12,5 -
- 12,5 -
- 25 -
- 12,5 -
- 25 -
- 25 -
- 25 -
r=52

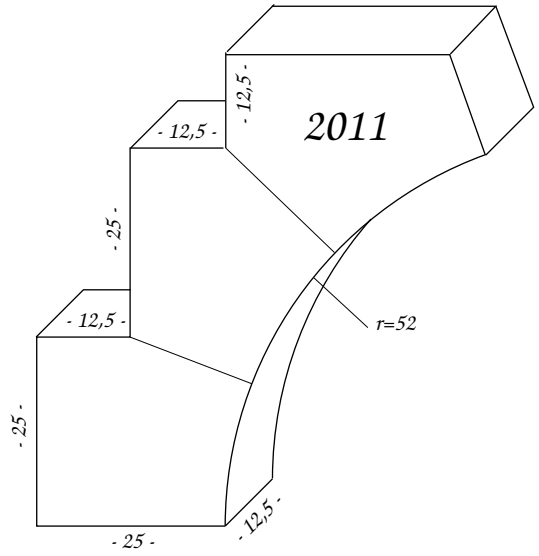
2011
- 12,5 -
- 12,5 -
- 25 -
- 12,5 -
r=52
- 25 -
- 25 -
- 12,5 -

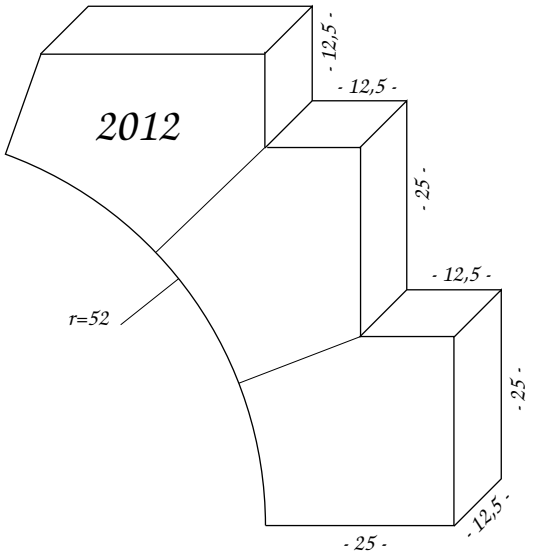
2012
- 12,5 -
- 12,5 -
- 25 -
- 12,5 -
r=52
- 25 -
- 12,5 -
- 25 -

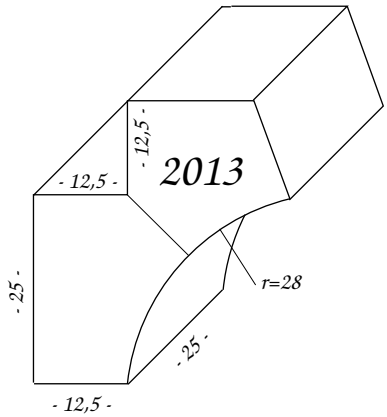
2013
- 12,5 -
- 12,5 -
- 25 -
r=28
- 25 -
- 12,5 -

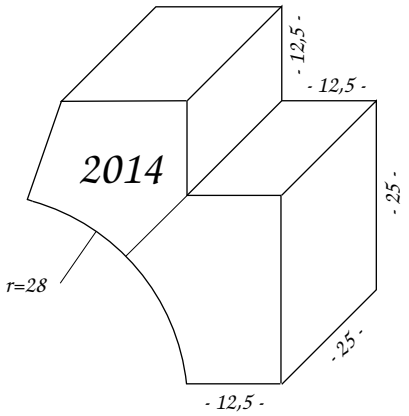
2014
- 12,5 -
- 12,5 -
- 25 -
r=28
- 25 -
- 12,5 -

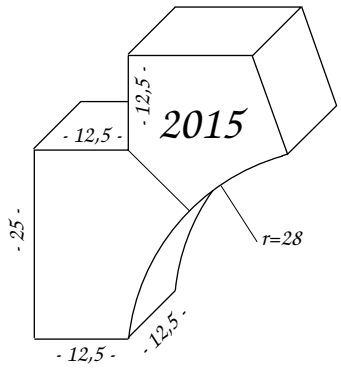
2015
- 12,5 -
- 12,5 -
- 25 -
r=28
- 12,5 -
- 12,5 -

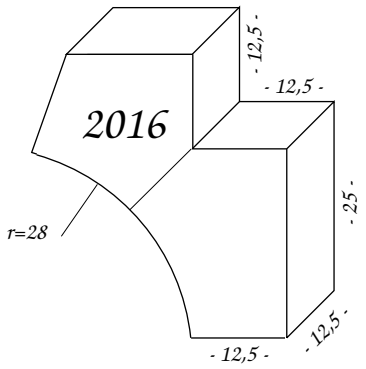
2016
- 12,5 -
- 12,5 -
- 25 -
r=28
- 12,5 -
- 12,5 -

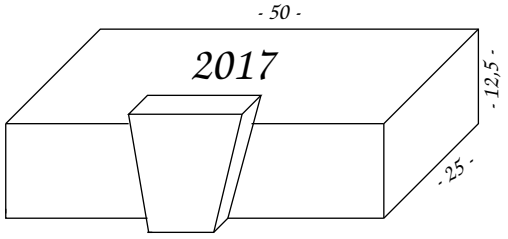
- 50 -
2017
- 12,5 -
- 25 -

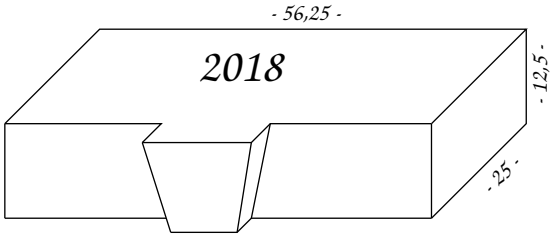
- 56,25 -
2018
- 12,5 -
- 25 -

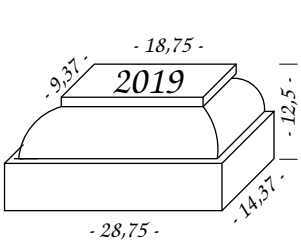
- 18,75 -
- 9,37 -
2019
- 12,5 -
- 14,37 -
- 28,75 -

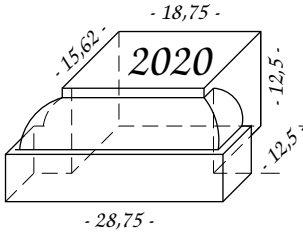
- 18,75 -
- 15,62 -
2020
- 12,5 -
- 12,5 -
- 28,75 -

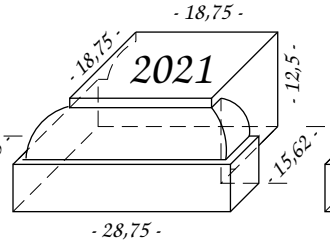
- 18,75 -
- 18,75 -
2021
- 12,5 -
- 15,62 -
- 28,75 -

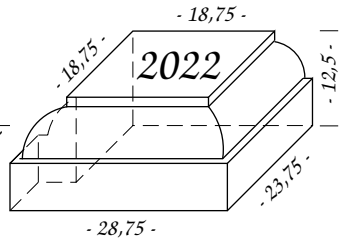
- 18,75 -
- 18,75 -
2022
- 12,5 -
- 23,75 -
- 28,75 -

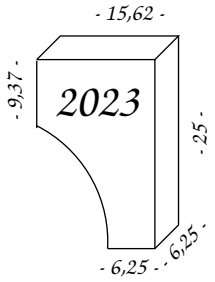
- 15,62 -
- 9,37 -
2023
- 25 -
- 6,25 -
- 6,25 -

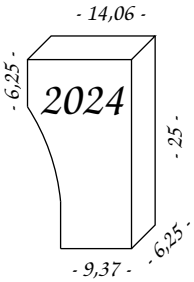
- 14,06 -
- 6,25 -
2024
- 25 -
- 6,25 -
- 9,37 -

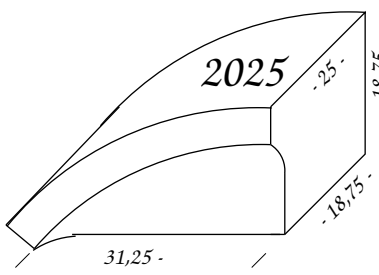
2025
- 25 -
- 18,75 -
- 18,75 -
31,25 -

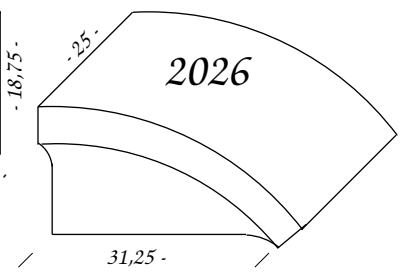
- 25 -
2026
31,25 -

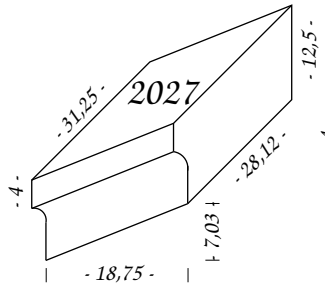
- 31,25 -
2027
- 12,5 -
- 4 -
- 28,12 -
- 7,03 -
- 18,75 -

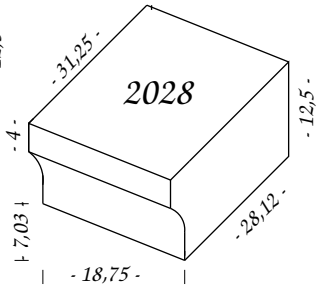
- 31,25 -
2028
- 12,5 -
- 4 -
- 28,12 -
- 7,03 -
- 18,75 -

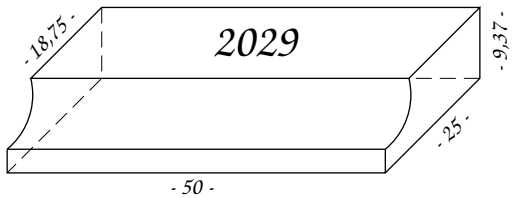
- 18,75 -
2029
- 9,37 -
- 25 -
- 50 -

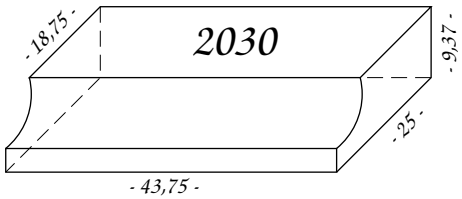
- 18,75 -
2030
- 9,37 -
- 25 -
- 43,75 -

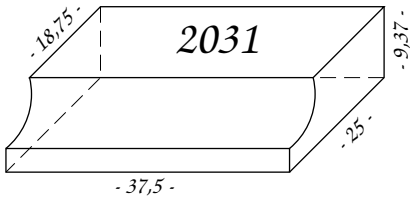
- 18,75 -
2031
- 9,37 -
- 25 -
- 37,5 -

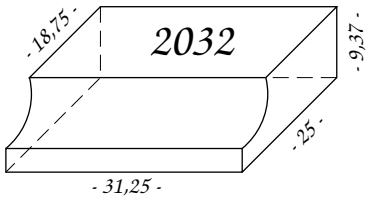
- 18,75 -
2032
- 9,37 -
- 25 -
- 31,25 -

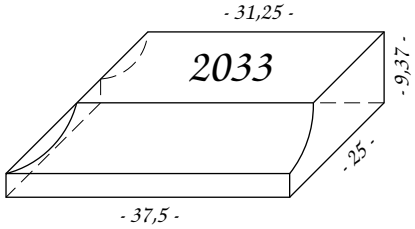
- 31,25 -
2033
- 9,37 -
- 25 -
- 37,5 -

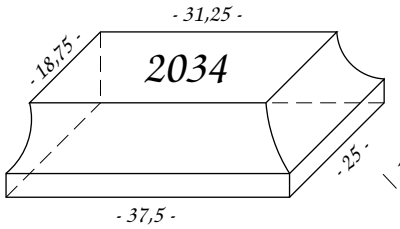
- 31,25 -
- 18,75 -
2034
- 25 -
- 37,5 -

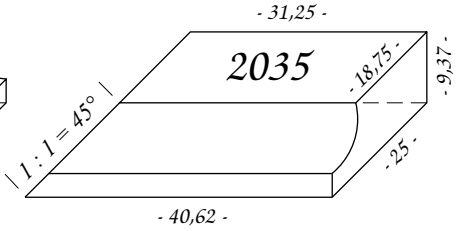
- 31,25 -
2035
- 18,75 -
- 9,37 -
1 : 1 = 45°
- 25 -
- 40,62 -

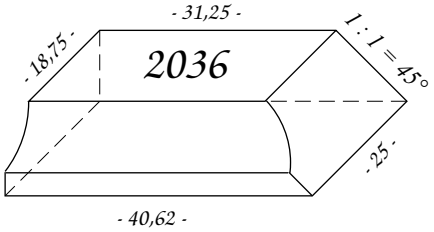
- 31,25 -
- 18,75 -
2036
1 : 1 = 45°
- 25 -
- 40,62 -

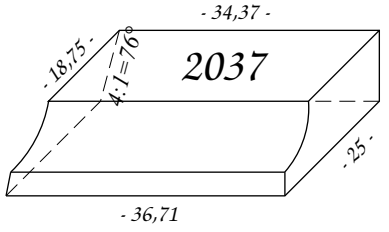
- 34,37 -
- 18,75 -
4 : 1 = 76°
2037
- 9,37 -
- 25 -
- 36,71

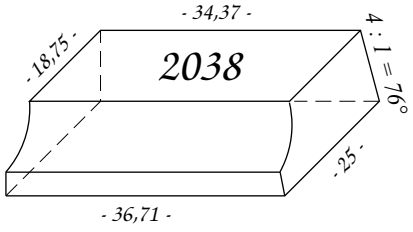
- 34,37 -
- 18,75 -
2038
4 : 1 = 76°
- 25 -
- 36,71 -

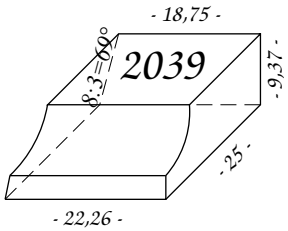
- 18,75 -
8 : 3 = 69°
2039
- 9,37 -
- 25 -
- 22,26 -

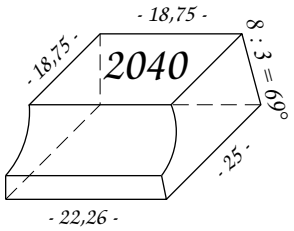
- 18,75 -
- 18,75 -
2040
8 : 3 = 69°
- 25 -
- 22,26 -

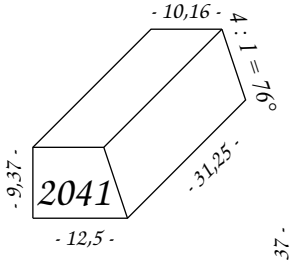
- 10,16 -
4 : 1 = 76°
- 9,37 -
2041
- 31,25 -
- 12,5 -

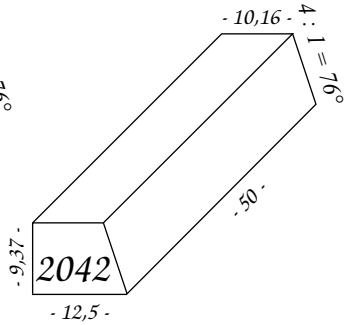
- 10,16 -
4 : 1 = 76°
- 50 -
- 9,37 -
2042
- 12,5 -

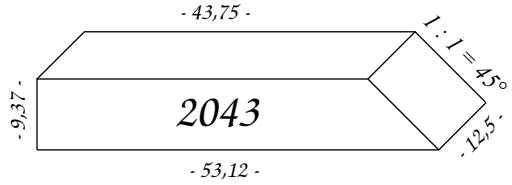
- 43,75 -
1 : 1 = 45°
- 9,37 -
2043
- 12,5 -
- 53,12 -

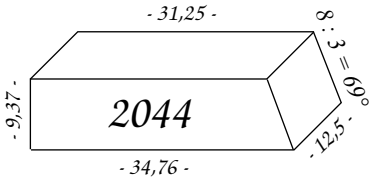
- 31,25 -
8 : 3 = 69°
- 9,37 -
2044
- 12,5 -
- 34,76 -

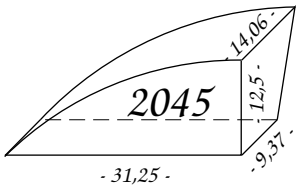
- 14,06 -
2045
- 12,5 -
- 9,37 -
- 31,25 -

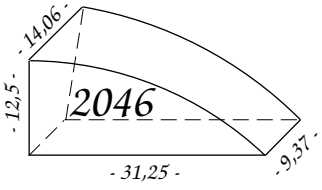
- 14,06 -
- 12,5 -
2046
- 9,37 -
- 31,25 -

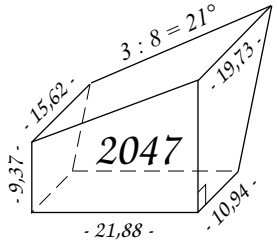
3 : 8 = 21°
- 19,73 -
- 15,62 -
2047
- 9,37 -
- 10,94 -
- 21,88 -

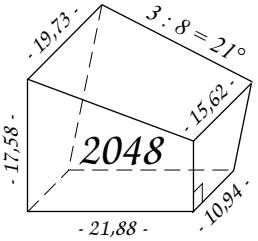
- 19,73 -
3 : 8 = 21°
- 15,62 -
- 17,58 -
2048
- 10,94 -
- 21,88 -

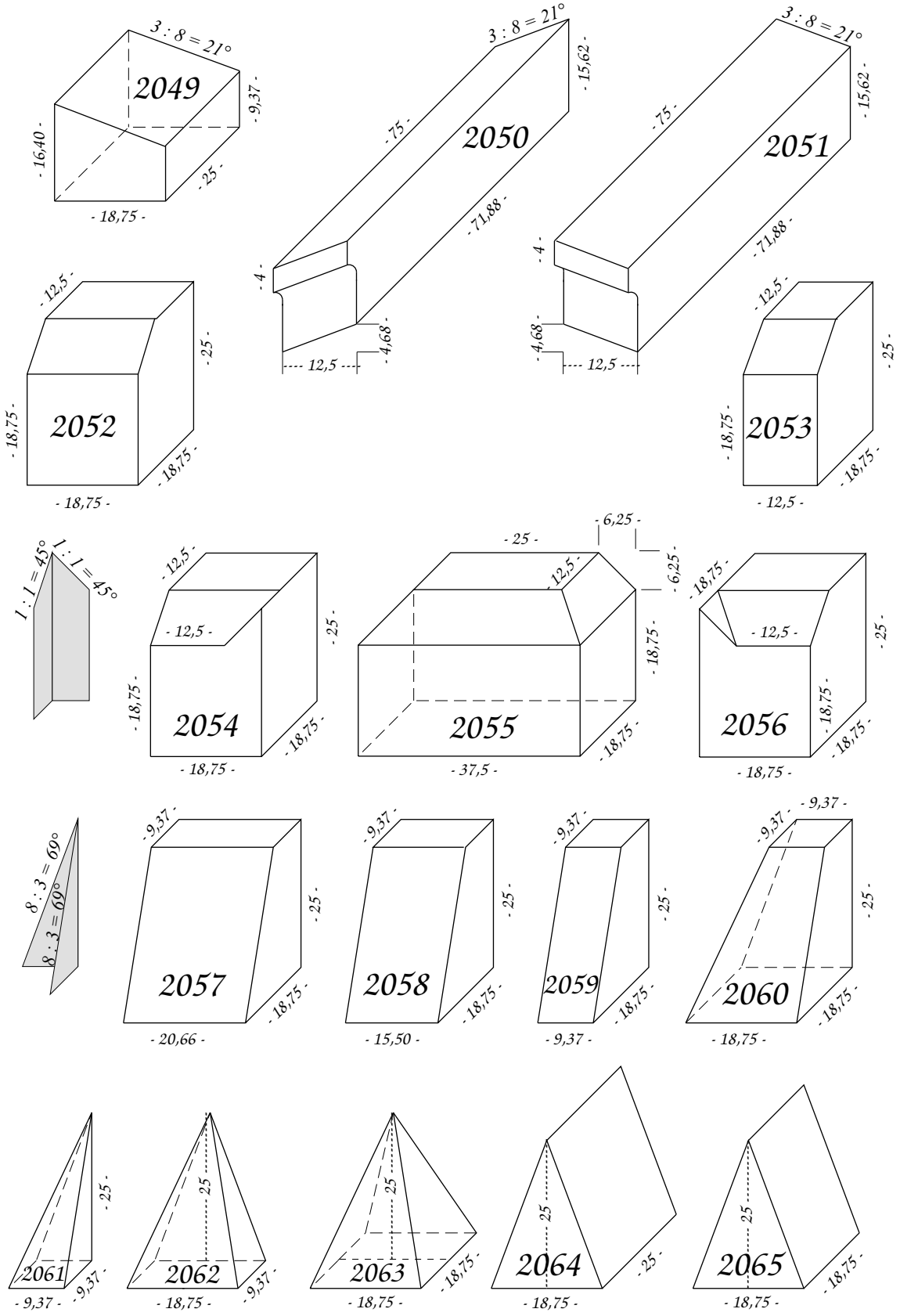
2049
3 : 8 = 21°
- 16,40 -
- 9,37 -
- 25 -
- 18,75 -
2050
3 : 8 = 21°
- 15,62 -
- 75 -
- 71,88 -
- 4 -
- 4,68 -
- 12,5 -
2051
3 : 8 = 21°
- 15,62 -
- 75 -
- 71,88 -
- 4 -
- 4,68 -
- 12,5 -
2052
- 12,5 -
- 25 -
- 18,75 -
- 18,75 -
- 18,75 -
2053
- 12,5 -
- 25 -
- 18,75 -
- 18,75 -
- 12,5 -
1 : 1 = 45°
1 : 1 = 45°
2054
- 12,5 -
- 12,5 -
- 25 -
- 18,75 -
- 18,75 -
- 18,75 -
2055
- 25 -
- 6,25 -
- 12,5 -
- 6,25 -
- 18,75 -
- 18,75 -
- 37,5 -
2056
- 18,75 -
- 12,5 -
- 25 -
- 18,75 -
- 18,75 -
- 18,75 -
8 : 3 = 69°
8 : 3 = 69°
2057
- 9,37 -
- 25 -
- 18,75 -
- 20,66 -
2058
- 9,37 -
- 25 -
- 18,75 -
- 15,50 -
2059
- 9,37 -
- 25 -
- 18,75 -
- 9,37 -
2060
- 9,37 -
- 9,37 -
- 25 -
- 18,75 -
- 18,75 -
2061
- 25 -
- 9,37 -
- 9,37 -
2062
25
- 18,75 -
- 9,37 -
2063
25
- 18,75 -
- 18,75 -
2064
25
- 25 -
- 18,75 -
2065
25
- 18,75 -
- 18,75 -

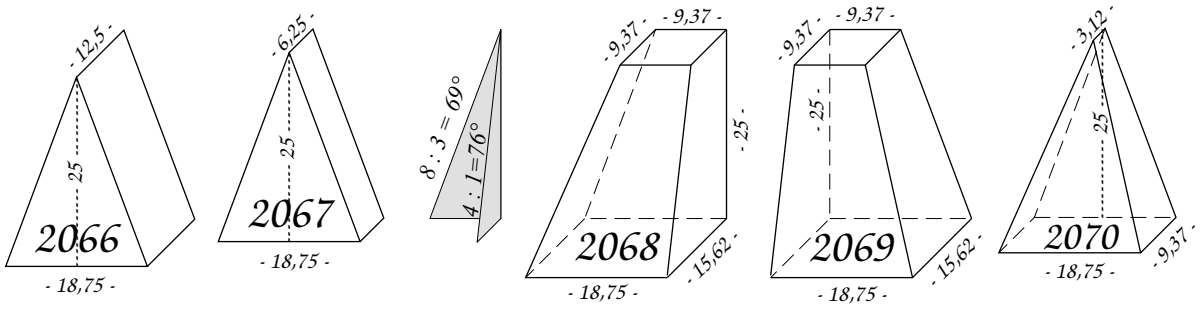
2066
- 12,5 -
25
- 18,75 -
2067
- 6,25 -
25
- 18,75 -
8 : 3 = 69°
4 : 1 = 76°
2068
- 9,37 -
- 9,37 -
- 25 -
- 15,62 -
- 18,75 -
2069
- 9,37 -
- 9,37 -
- 25 -
- 15,62 -
- 18,75 -
2070
- 3,12 -
25
- 9,37 -
- 18,75 -

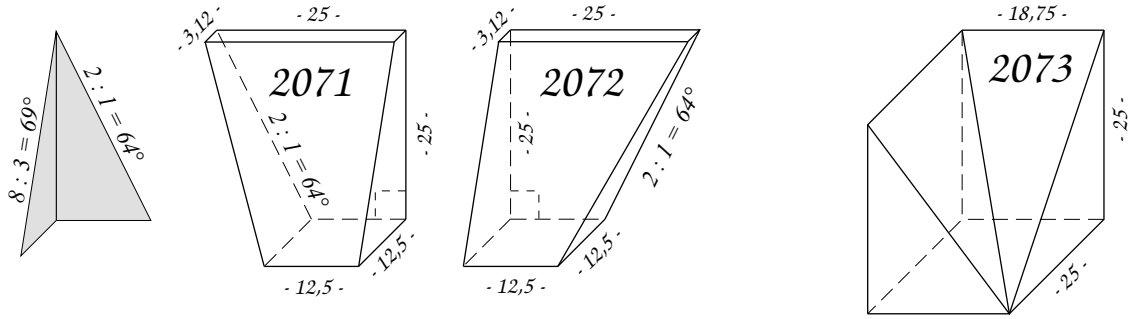
8 : 3 = 69°
2 : 1 = 64°
2071
- 3,12 -
- 25 -
2 : 1 = 64°
- 25 -
- 12,5 -
- 12,5 -
2072
- 3,12 -
- 25 -
- 25 -
2 : 1 = 64°
- 12,5 -
- 12,5 -
2073
- 18,75 -
- 25 -
- 25 -

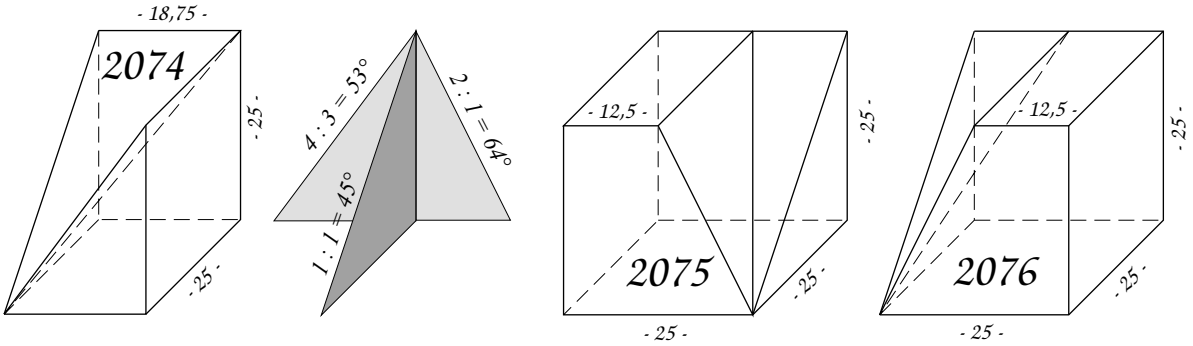
2074
- 18,75 -
- 25 -
- 25 -
4 : 3 = 53°
2 : 1 = 64°
1 : 1 = 45°
2075
- 12,5 -
- 25 -
- 25 -
- 25 -
2076
- 12,5 -
- 25 -
- 25 -
- 25 -

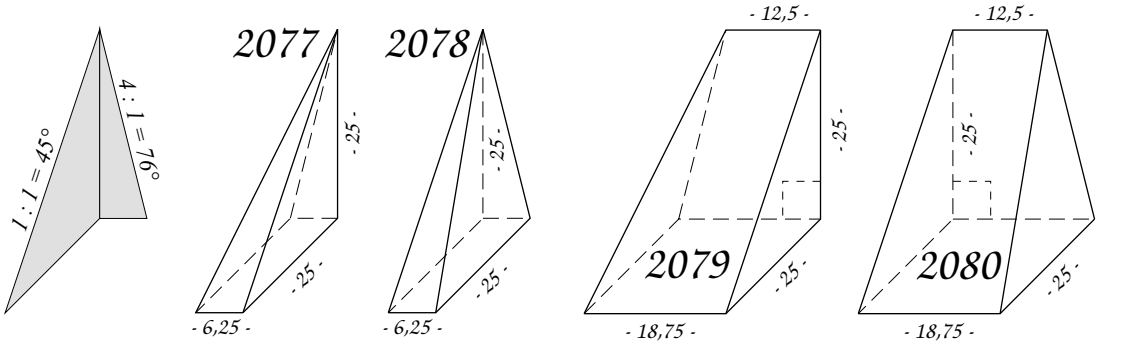
1 : 1 = 45°
4 : 1 = 76°
2077
- 25 -
- 25 -
- 6,25 -
2078
- 25 -
- 25 -
- 6,25 -
2079
- 12,5 -
- 25 -
- 25 -
- 18,75 -
2080
- 12,5 -
- 25 -
- 25 -
- 18,75 -

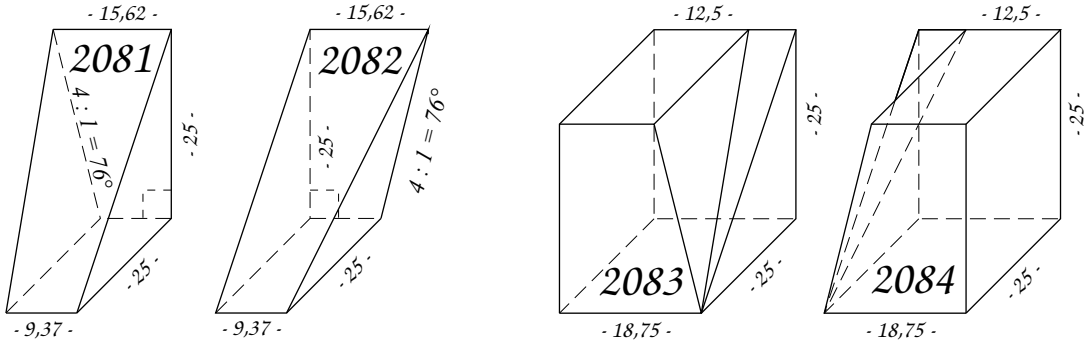
2081
- 15,62 -
4 : 1 = 76°
- 25 -
- 25 -
- 9,37 -
2082
- 15,62 -
- 25 -
4 : 1 = 76°
- 25 -
- 9,37 -
2083
- 12,5 -
- 25 -
- 25 -
- 18,75 -
2084
- 12,5 -
- 25 -
- 25 -
- 18,75 -

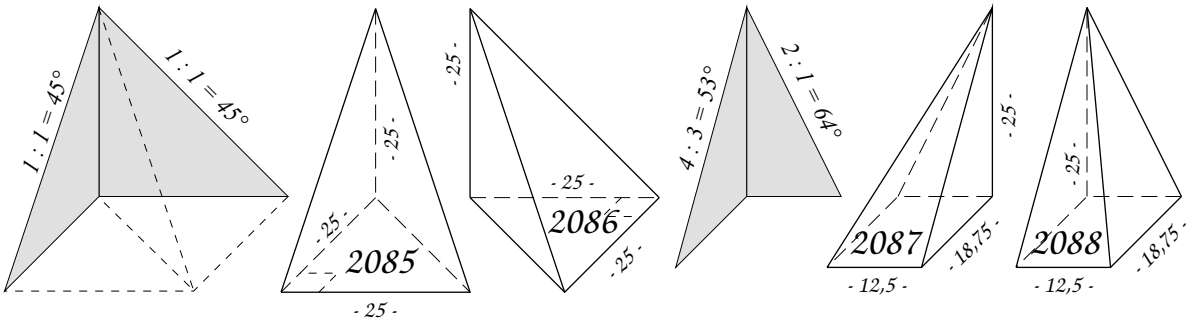
1 : 1 = 45°
1 : 1 = 45°
2085
- 25 -
- 25 -
- 25 -
2086
- 25 -
- 25 -
4 : 3 = 53°
2 : 1 = 64°
2087
- 25 -
- 18,75 -
- 12,5 -
2088
- 25 -
- 18,75 -
- 12,5 -

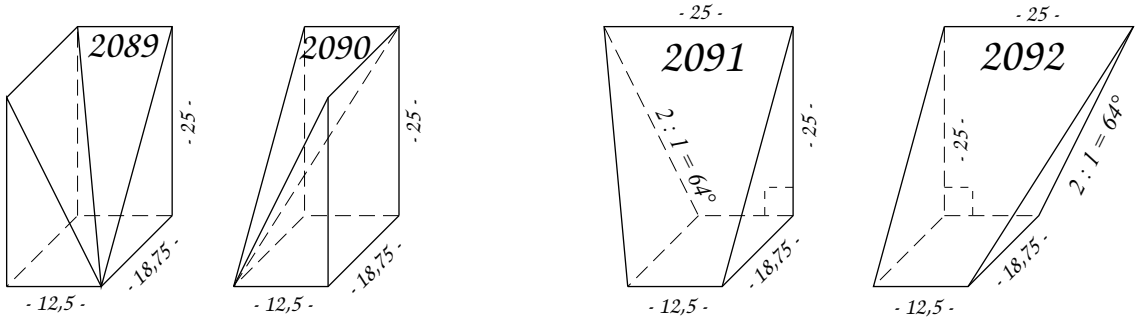
2089
- 25 -
- 18,75 -
- 12,5 -
2090
- 25 -
- 18,75 -
- 12,5 -
- 25 -
2091
2 : 1 = 64°
- 25 -
- 18,75 -
- 12,5 -
- 25 -
2092
- 25 -
2 : 1 = 64°
- 18,75 -
- 12,5 -

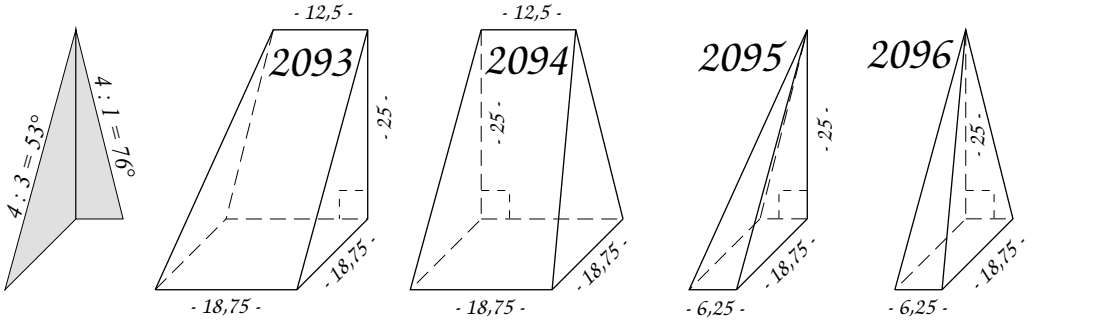
4 : 3 = 53°
4 : 1 = 76°
- 12,5 -
2093
- 25 -
- 18,75 -
- 18,75 -
- 12,5 -
2094
- 25 -
- 18,75 -
- 18,75 -
2095
- 25 -
- 18,75 -
- 6,25 -
2096
- 25 -
- 18,75 -
- 6,25 -

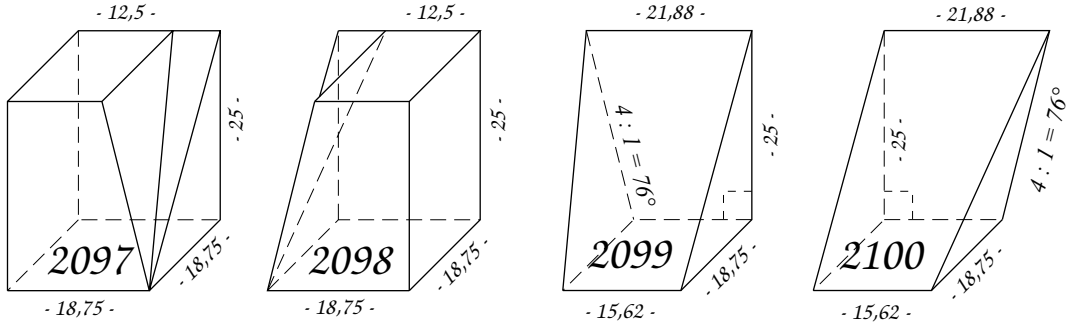
- 12,5 -
2097
- 25 -
- 18,75 -
- 18,75 -
- 12,5 -
2098
- 25 -
- 18,75 -
- 18,75 -
- 21,88 -
4 : 1 = 76°
2099
- 25 -
- 18,75 -
- 15,62 -
- 21,88 -
2100
- 25 -
4 : 1 = 76°
- 18,75 -
- 15,62 -

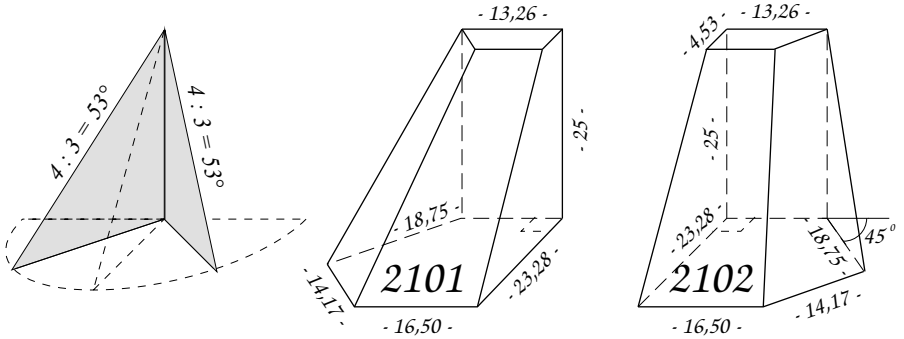
4 : 3 = 53°
4 : 3 = 53°
- 13,26 -
2101
- 25 -
- 18,75 -
- 14,17 -
- 23,28 -
- 16,50 -
- 4,53 -
- 13,26 -
- 25 -
- 23,28 -
2102
- 18,75 -
45°
- 14,17 -
- 16,50 -

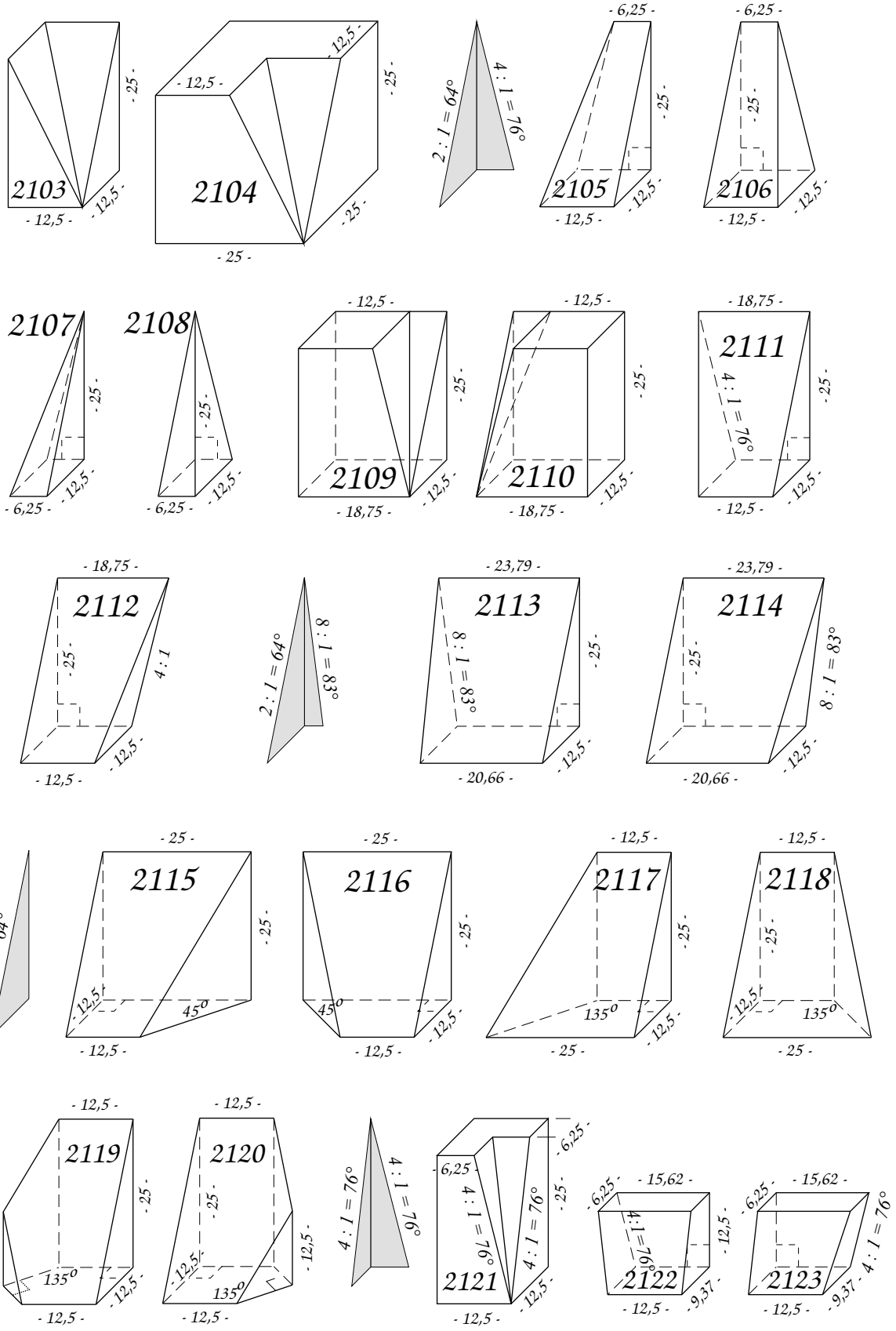
2103
- 25 -
- 12,5 -
- 12,5 -
2104
- 12,5 -
- 12,5 -
- 25 -
- 25 -
2 : 1 = 64°
4 : 1 = 76°
2105
- 6,25 -
- 25 -
- 12,5 -
- 12,5 -
2106
- 6,25 -
- 25 -
- 12,5 -
- 12,5 -
2107
- 25 -
- 6,25 -
- 12,5 -
2108
- 25 -
- 6,25 -
- 12,5 -
2109
- 12,5 -
- 25 -
- 18,75 -
- 12,5 -
2110
- 12,5 -
- 25 -
- 18,75 -
- 12,5 -
2111
- 18,75 -
4 : 1 = 76°
- 25 -
- 12,5 -
- 12,5 -
2112
- 18,75 -
- 25 -
4 : 1
- 12,5 -
- 12,5 -
2 : 1 = 64°
8 : 1 = 83°
2113
- 23,79 -
8 : 1 = 83°
- 25 -
- 20,66 -
- 12,5 -
2114
- 23,79 -
- 25 -
8 : 1 = 83°
- 20,66 -
- 12,5 -
2 : 1 = 64°
2115
- 25 -
- 25 -
- 12,5 -
45°
- 12,5 -
2116
- 25 -
- 25 -
45°
- 12,5 -
- 12,5 -
2117
- 12,5 -
- 25 -
135°
- 25 -
- 12,5 -
2118
- 12,5 -
- 25 -
- 12,5 -
135°
- 25 -
2119
- 12,5 -
- 25 -
- 12,5 -
135°
- 12,5 -
- 12,5 -
2120
- 12,5 -
- 25 -
- 12,5 -
135°
- 12,5 -
- 12,5 -
4 : 1 = 76°
4 : 1 = 76°
2121
- 6,25 -
6,25 -
4 : 1 = 76°
- 25 -
4 : 1 = 76°
- 12,5 -
- 12,5 -
2122
- 6,25 -
- 15,62 -
4 : 1 = 76°
- 12,5 -
- 9,37 -
- 12,5 -
- 12,5 -
2123
- 6,25 -
- 15,62 -
4 : 1 = 76°
- 9,37 -
- 12,5 -
- 12,5 -

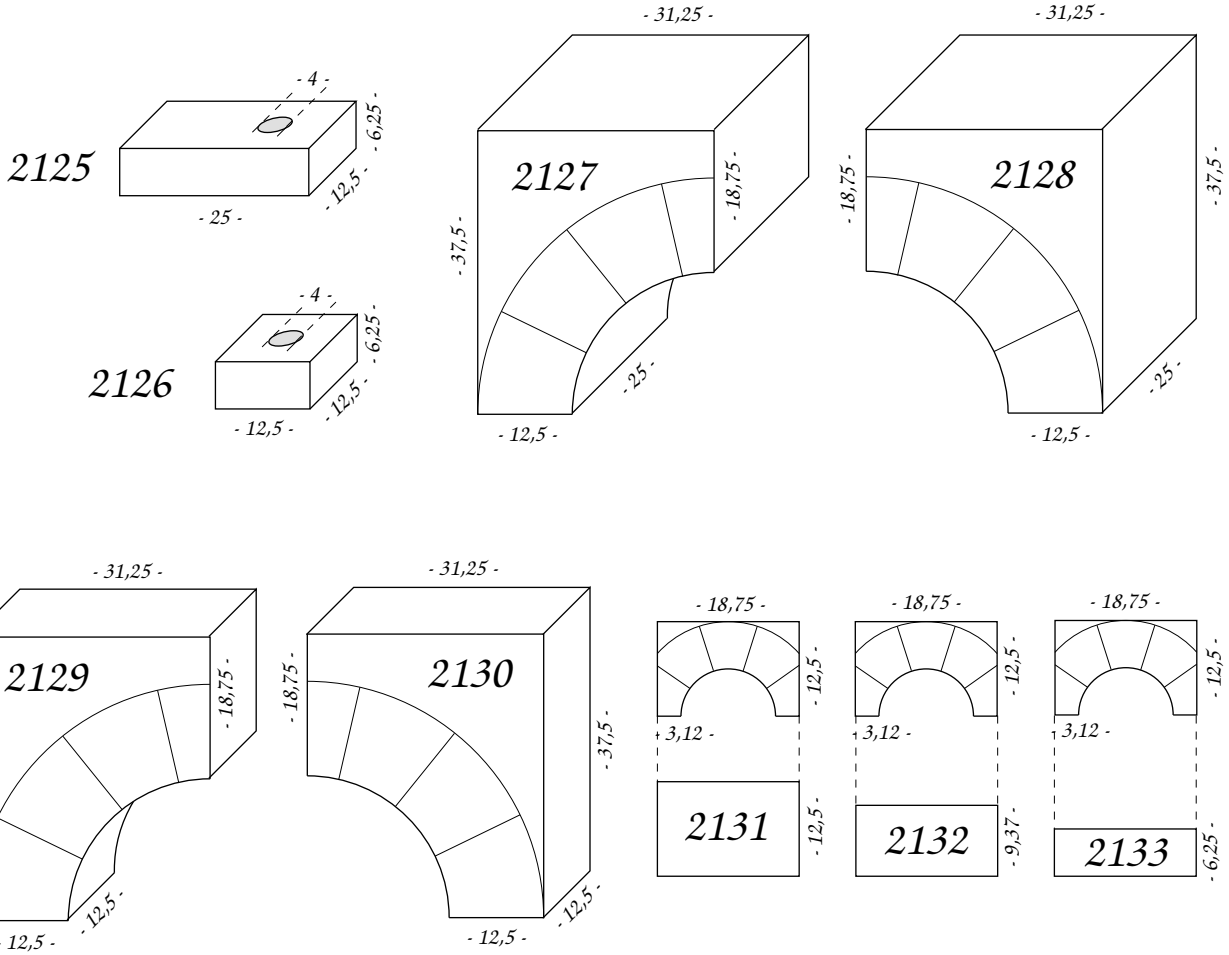
2125
- 4 -
- 6,25 -
- 12,5 -
- 25 -
2126
- 4 -
- 6,25 -
- 12,5 -
- 12,5 -
2127
- 31,25 -
- 37,5 -
- 18,75 -
- 25 -
- 12,5 -
2128
- 31,25 -
- 18,75 -
- 37,5 -
- 25 -
- 12,5 -
2129
- 31,25 -
- 37,5 -
- 18,75 -
- 12,5 -
- 12,5 -
2130
- 31,25 -
- 18,75 -
- 37,5 -
- 12,5 -
- 12,5 -
2131
- 18,75 -
- 12,5 -
- 3,12 -
- 12,5 -
2132
- 18,75 -
- 12,5 -
- 3,12 -
- 9,37 -
2133
- 18,75 -
- 12,5 -
- 3,12 -
- 6,25 -
2134
- 25 -
- 12,5 -
- 6,25 -
- 12,5 -
45°
2135
- 25 -
- 12,5 -
- 6,25 -
- 12,5 -
45°
2136
- 25 -
- 12,5 -
- 6,25 -
- 6,25 -
45°
2137
- 25 -
- 12,5 -
- 6,25 -
45°
- 6,25 -
2138
- 25 -
- 12,5 -
- 6,25 -
- 12,5 -
67,5°
2139
- 25 -
- 12,5 -
- 6,25 -
67,5°
- 6,25 -
2140
- 25 -
- 12,5 -
- 6,25 -
- 12,5 -
67,5°
2141
- 25 -
- 12,5 -
- 6,25 -
67,5°
- 12,5 -

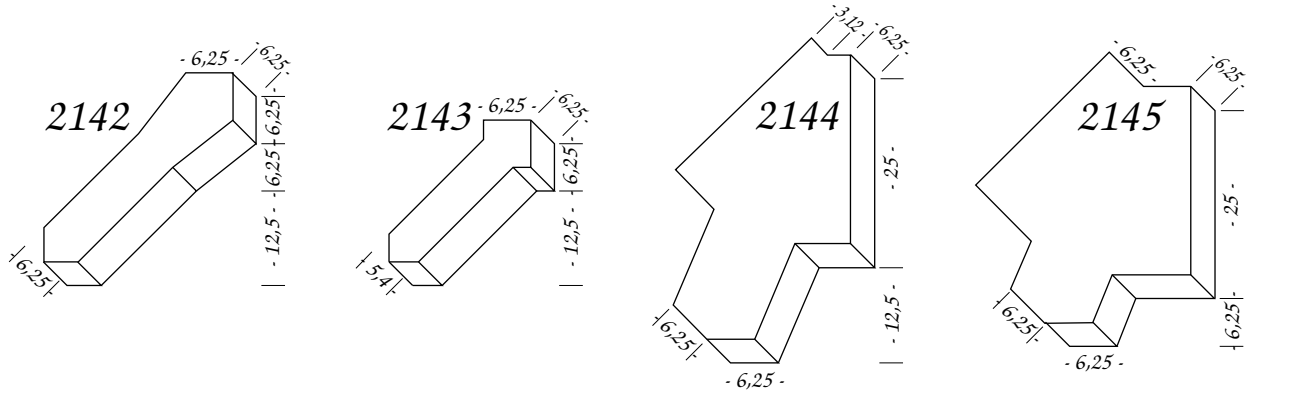
2142
- 6,25 -
6,25
6,25
6,25
- 12,5 -
6,25
2143
- 6,25 -
6,25
6,25
- 12,5 -
5,4
2144
3,12
6,25
- 25 -
- 12,5 -
6,25
- 6,25 -
2145
- 6,25 -
6,25
- 25 -
6,25
- 6,25 -

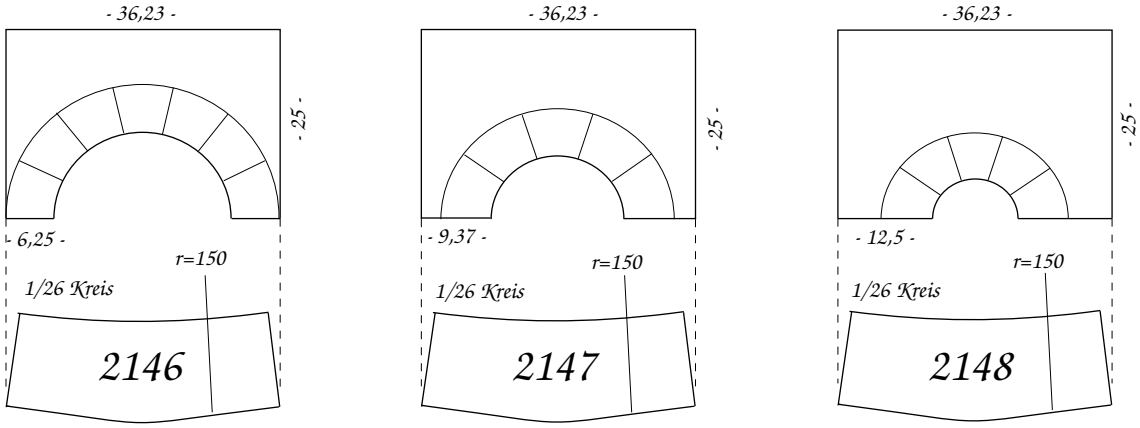
- 36,23 -
- 25 -
6,25 -
r=150
1/26 Kreis
2146
- 36,23 -
- 25 -
- 9,37 -
r=150
1/26 Kreis
2147
- 36,23 -
- 25 -
- 12,5 -
r=150
1/26 Kreis
2148

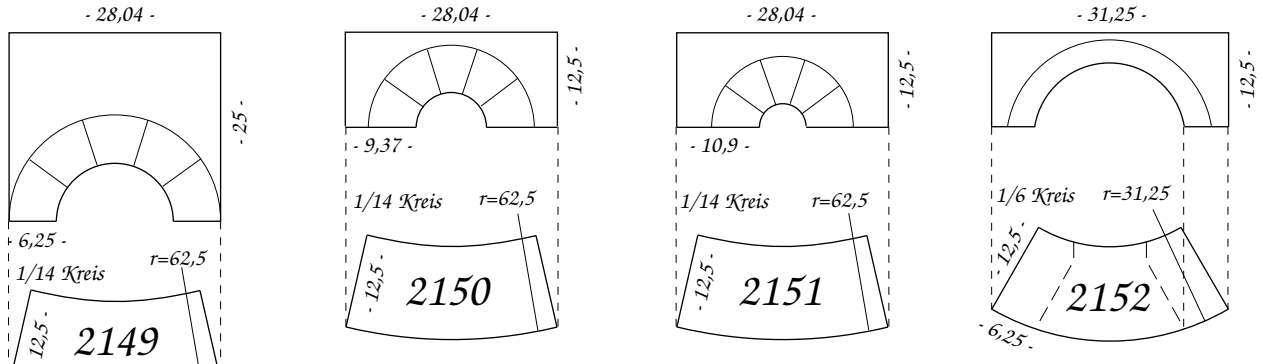
- 28,04 -
- 25 -
6,25 -
1/14 Kreis
r=62,5
- 12,5 -
2149
- 28,04 -
- 12,5 -
- 9,37 -
1/14 Kreis
r=62,5
- 12,5 -
2150
- 28,04 -
- 12,5 -
- 10,9 -
1/14 Kreis
r=62,5
- 12,5 -
2151
- 31,25 -
- 12,5 -
1/6 Kreis
r=31,25
- 12,5 -
2152
- 6,25 -

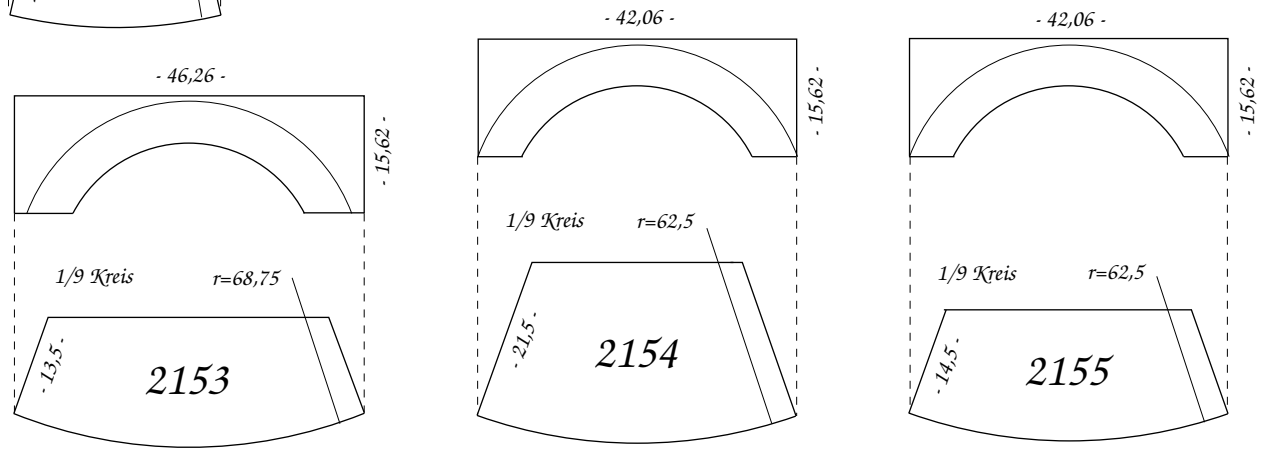
- 46,26 -
- 15,62 -
1/9 Kreis
r=68,75
- 13,5 -
2153
- 42,06 -
- 15,62 -
1/9 Kreis
r=62,5
- 21,5 -
2154
- 42,06 -
- 15,62 -
1/9 Kreis
r=62,5
- 14,5 -
2155

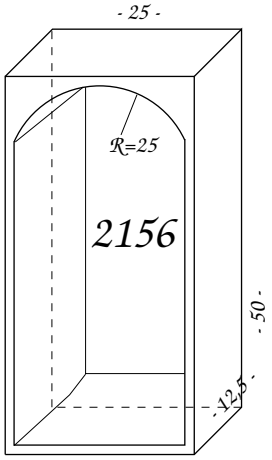
- 25 -
R=25
2156
- 50 -
- 12,5 -

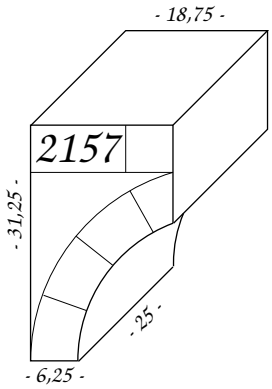
- 18,75 -
2157
- 31,25 -
- 25 -
- 6,25 -

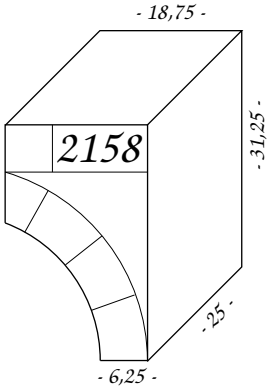
- 18,75 -
2158
- 31,25 -
- 25 -
- 6,25 -

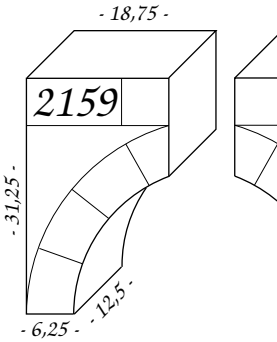
- 18,75 -
2159
- 31,25 -
- 6,25 -
- 12,5 -

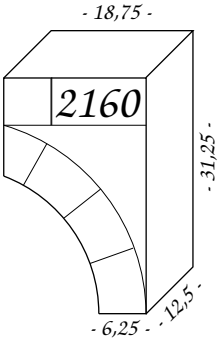
- 18,75 -
2160
- 31,25 -
- 6,25 -
- 12,5 -

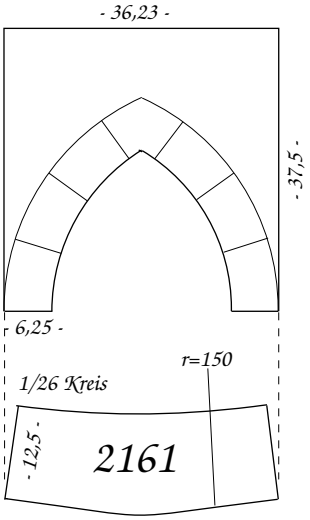
- 36,23 -
- 37,5 -
6,25 -
r=150
1/26 Kreis
- 12,5 -
2161

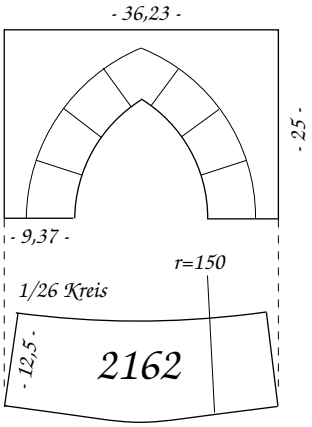
- 36,23 -
- 25 -
- 9,37 -
r=150
1/26 Kreis
- 12,5 -
2162

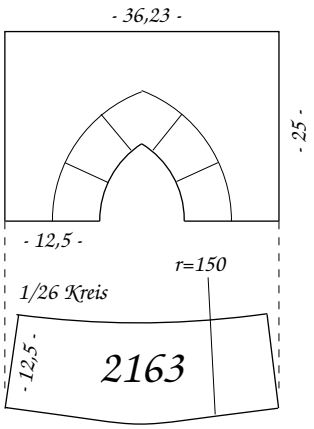
- 36,23 -
- 25 -
- 12,5 -
r=150
1/26 Kreis
- 12,5 -
2163

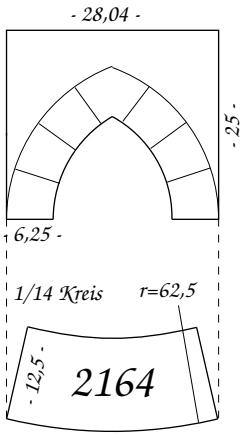
- 28,04 -
- 25 -
6,25 -
1/14 Kreis
r=62,5
- 12,5 -
2164

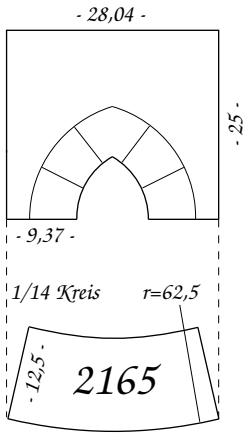
- 28,04 -
- 25 -
- 9,37 -
1/14 Kreis
r=62,5
- 12,5 -
2165

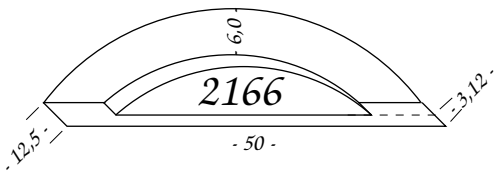
6,0
2166
- 3,12 -
- 12,5 -
- 50 -

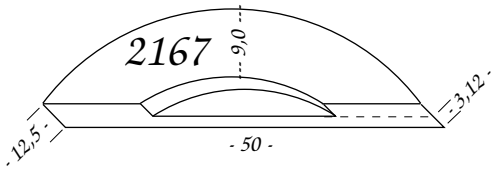
2167
9,0
- 3,12 -
- 12,5 -
- 50 -

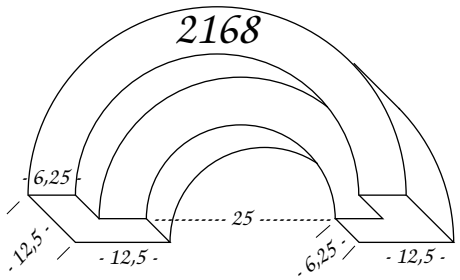
2168
- 6,25 -
- 12,5 -
- 12,5 -
25
- 6,25 -
- 12,5 -

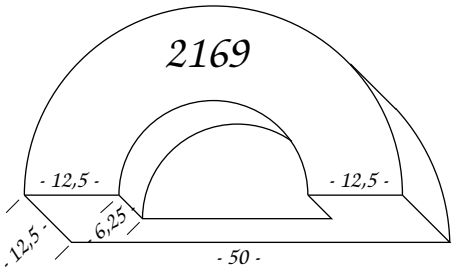
2169
- 12,5 -
- 12,5 -
- 12,5 -
- 6,25 -
- 50 -

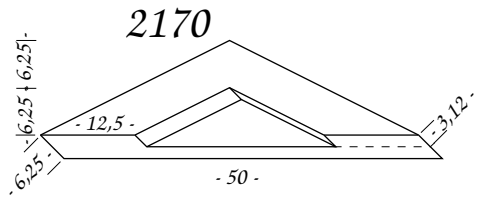
2170
- 6,25 + 6,25 -
- 12,5 -
- 3,12 -
- 6,25 -
- 50 -

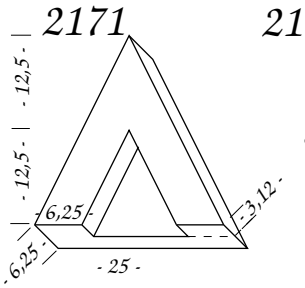
2171
- 12,5 -
- 12,5 -
- 6,25 -
- 3,12 -
- 6,25 -
- 25 -

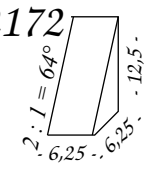
2172
2 : 1 = 64°
- 12,5 -
- 6,25 -
- 6,25 -

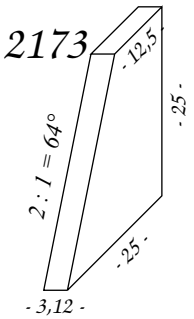
2173
- 12,5
- 25 -
2 : 1 = 64°
- 25 -
- 3,12 -

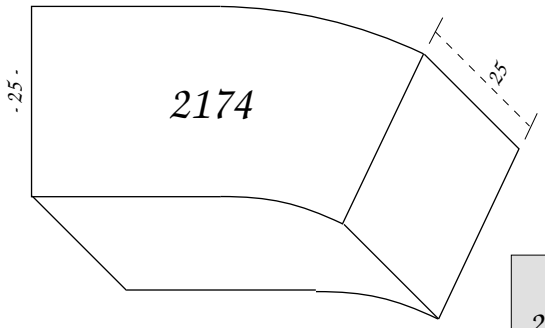
2174
- 25 -
- 25

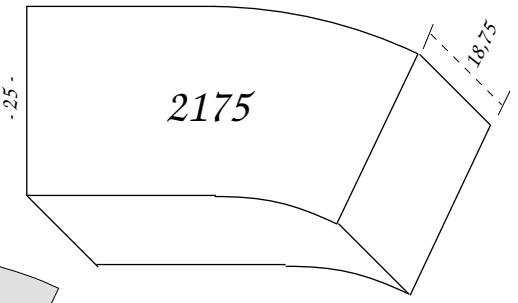
2175
- 25 -
- 18,75

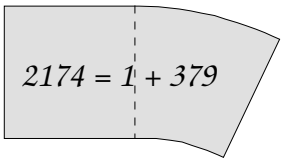
2174 = 1 + 379

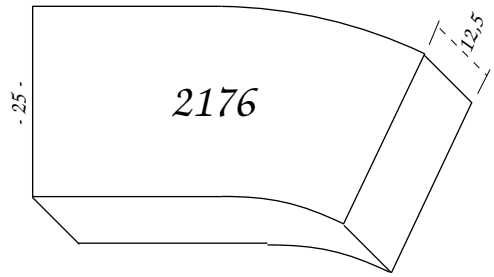
2176
- 25 -
- 12,5

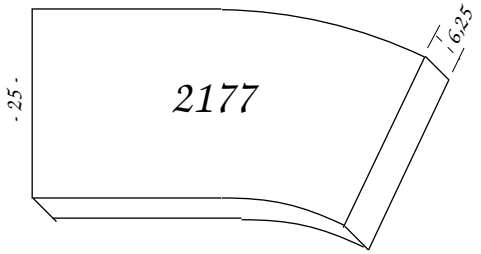
2177
- 25 -
- 6,25

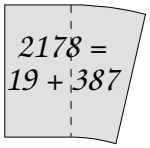
2178 =
19 + 387

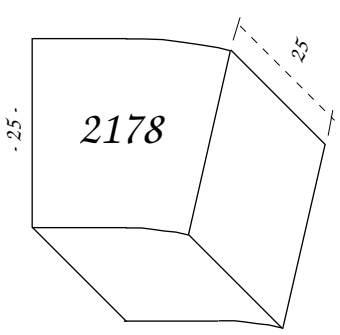
2178
- 25 -
25

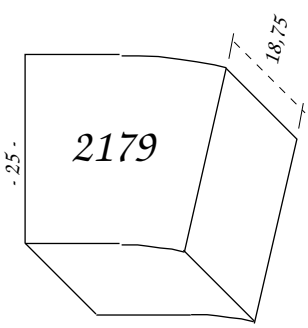
2179
- 25 -
- 18,75

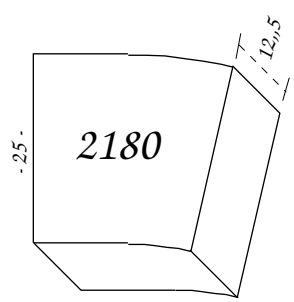
2180
- 25 -
- 12,5

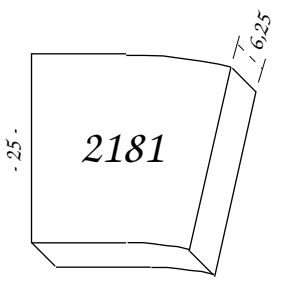
2181
- 25 -
- 6,25

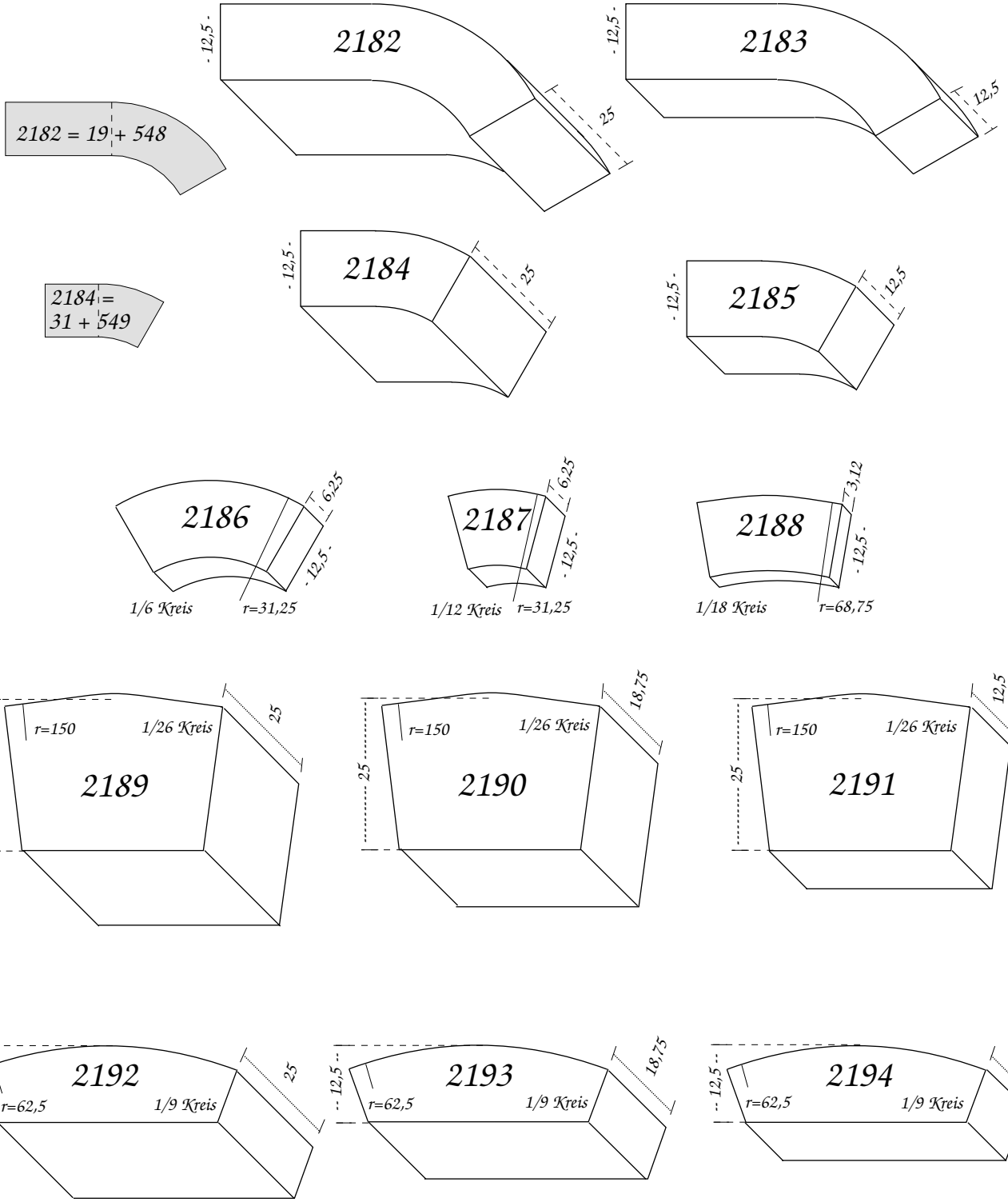
2182
2182 = 19 + 548
2183
2184
2184 = 31 + 549
2185
2186
1/6 Kreis
r=31,25
2187
1/12 Kreis
r=31,25
2188
1/18 Kreis
r=68,75
2189
2190
2191
2192
2193
2194
r=150
1/26 Kreis
r=62,5
1/9 Kreis
- 12,5 -
25
18,75
12,5
6,25
3,12

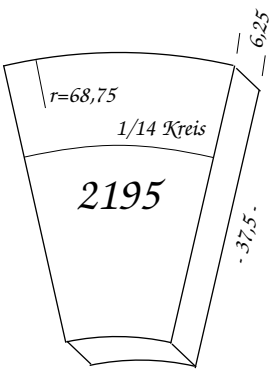
r=68,75
1/14 Kreis
2195
- 37,5 -
6,25

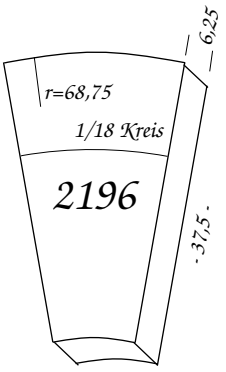
r=68,75
1/18 Kreis
2196
- 37,5 -
6,25

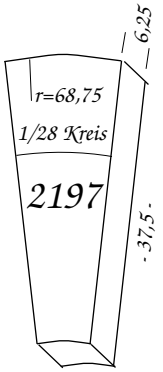
r=68,75
1/28 Kreis
2197
- 37,5 -
6,25

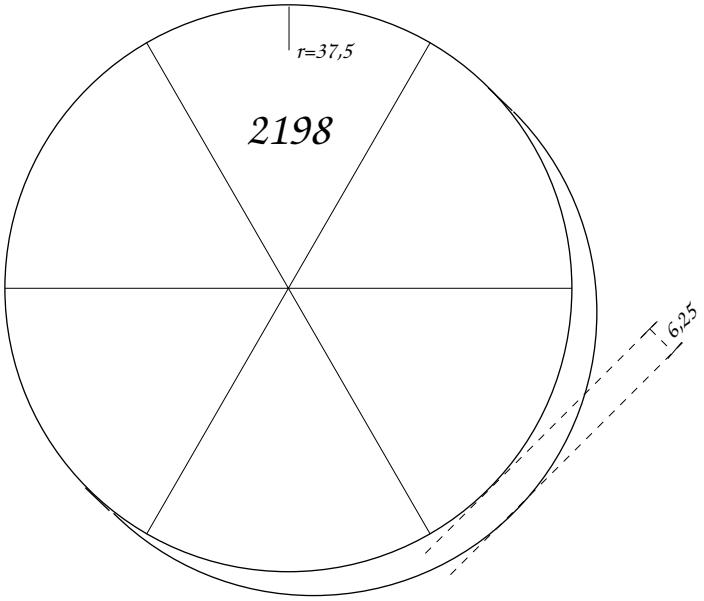
r=37,5
2198
6,25

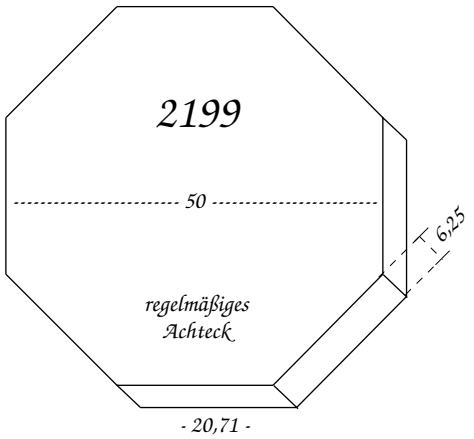
2199
50
regelmäßiges
Achteck
6,25
- 20,71 -

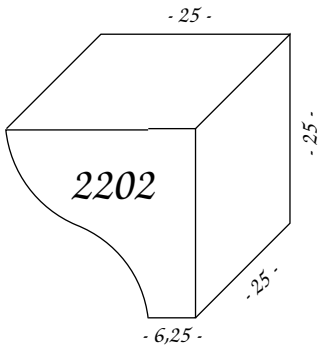
- 25 -
2202
- 25 -
- 25 -
- 6,25 -

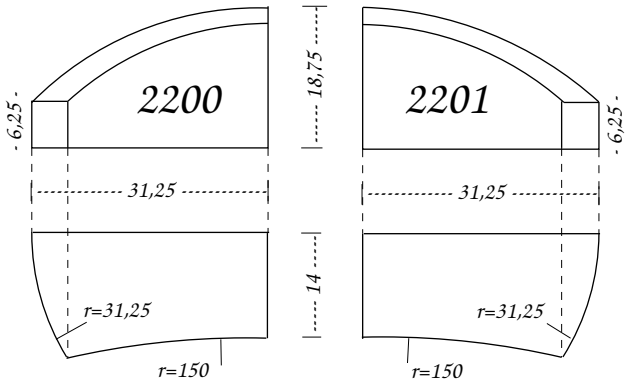
2200
2201
18,75
14
- 6,25 -
- 6,25 -
31,25
31,25
r=31,25
r=31,25
r=150
r=150

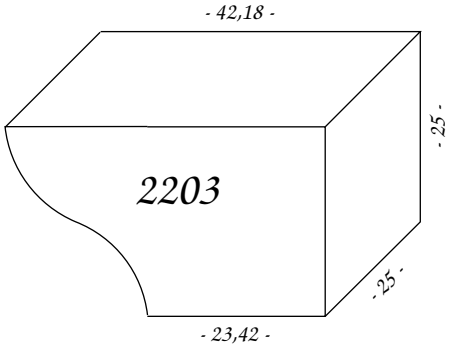
- 42,18 -
2203
- 25 -
- 25 -
- 23,42 -

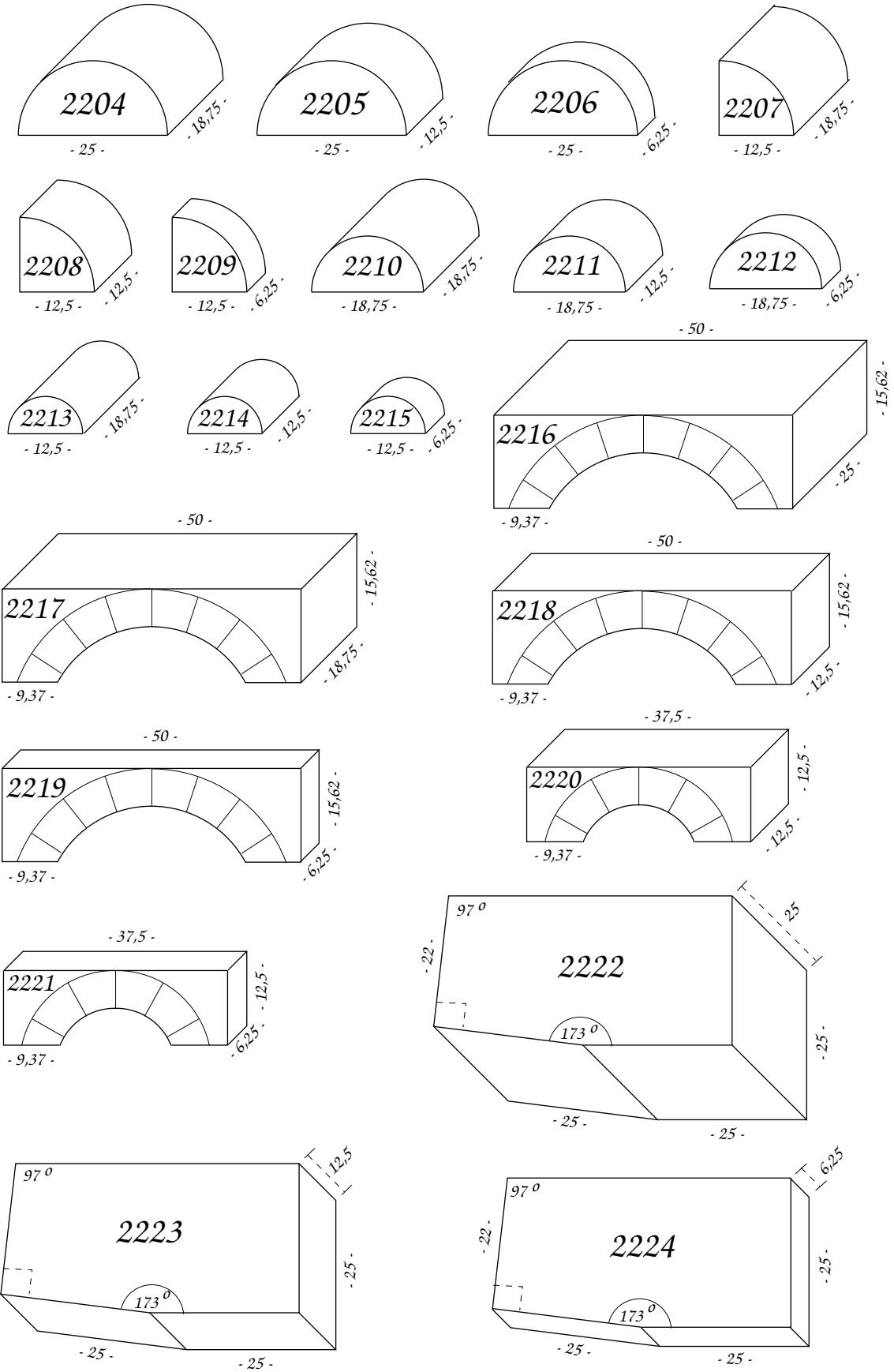
2204
- 25 -
- 18,75 -
2205
- 25 -
- 12,5 -
2206
- 25 -
- 6,25 -
2207
- 12,5 -
- 18,75 -
2208
- 12,5 -
- 12,5 -
2209
- 12,5 -
- 6,25 -
2210
- 18,75 -
- 18,75 -
2211
- 18,75 -
- 12,5 -
2212
- 18,75 -
- 6,25 -
2213
- 12,5 -
- 18,75 -
2214
- 12,5 -
- 12,5 -
2215
- 12,5 -
- 6,25 -
2216
- 50 -
- 15,62 -
- 25 -
- 9,37 -
2217
- 50 -
- 15,62 -
- 18,75 -
- 9,37 -
2218
- 50 -
- 15,62 -
- 12,5 -
- 9,37 -
2219
- 50 -
- 15,62 -
- 6,25 -
- 9,37 -
2220
- 37,5 -
- 12,5 -
- 12,5 -
- 9,37 -
2221
- 37,5 -
- 12,5 -
- 6,25 -
- 9,37 -
2222
97 o
- 22 -
- 25 -
173 o
- 25 -
- 25 -
- 25 -
2223
97 o
- 22 -
- 12,5
- 25 -
173 o
- 25 -
- 25 -
2224
97 o
- 22 -
- 6,25
- 25 -
173 o
- 25 -
- 25 -

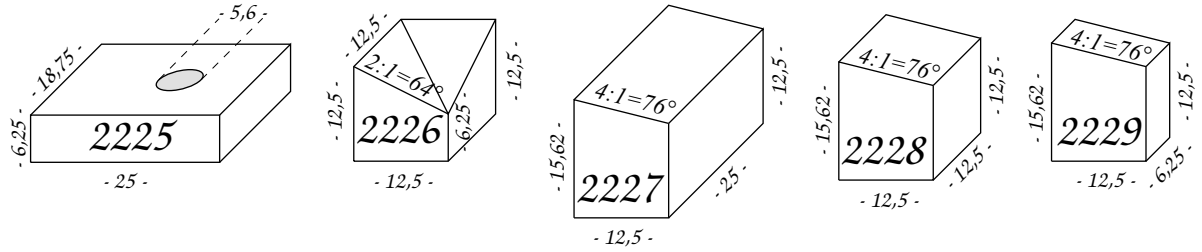
2225
- 5,6 -
- 18,75 -
- 6,25 -
- 25 -
2226
2:1=64°
- 12,5 -
- 6,25 -
- 12,5 -
- 12,5 -
2227
4:1=76°
- 15,62 -
- 25 -
- 12,5 -
- 12,5 -
2228
4:1=76°
- 15,62 -
- 12,5 -
- 12,5 -
- 12,5 -
2229
4:1=76°
- 15,62 -
- 12,5 -
- 12,5 -
- 6,25 -

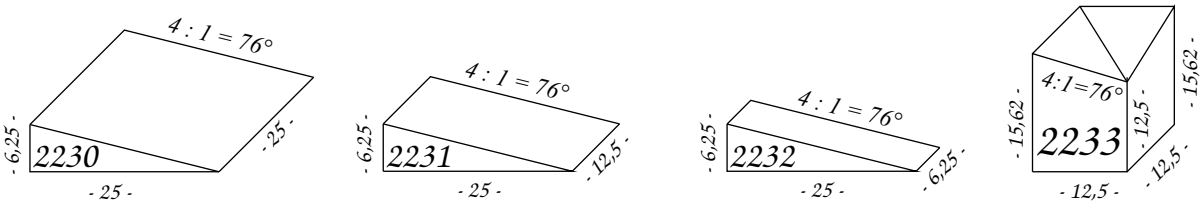
2230
4 : 1 = 76°
- 6,25 -
- 25 -
- 25 -
2231
4 : 1 = 76°
- 6,25 -
- 12,5 -
- 25 -
2232
4 : 1 = 76°
- 6,25 -
- 6,25 -
- 25 -
2233
4:1=76°
- 15,62 -
- 12,5 -
- 15,62 -
- 12,5 -
- 12,5 -

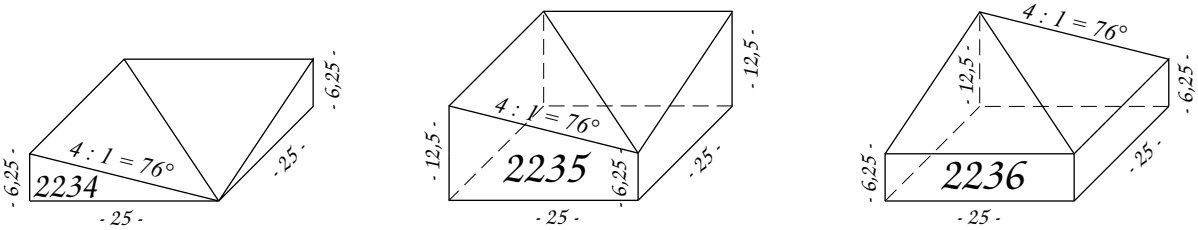
2234
4 : 1 = 76°
- 6,25 -
- 6,25 -
- 25 -
- 25 -
2235
4 : 1 = 76°
- 12,5 -
- 12,5 -
- 6,25 -
- 25 -
- 25 -
2236
4 : 1 = 76°
- 12,5 -
- 6,25 -
- 6,25 -
- 25 -
- 25 -

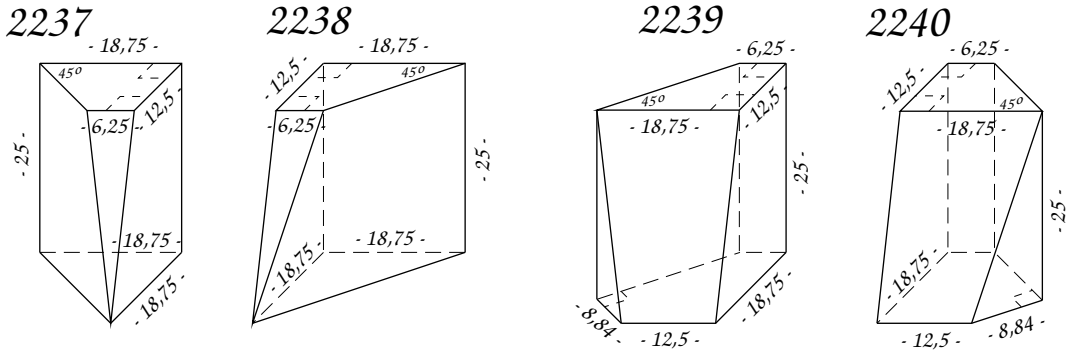
2237
- 18,75 -
45°
- 6,25 -
- 12,5 -
- 25 -
- 18,75 -
- 18,75 -
2238
- 18,75 -
- 12,5 -
45°
- 6,25 -
- 25 -
- 18,75 -
- 18,75 -
2239
- 6,25 -
45°
- 18,75 -
- 12,5 -
- 25 -
- 8,84 -
- 12,5 -
- 18,75 -
2240
- 6,25 -
- 12,5 -
45°
- 18,75 -
- 25 -
- 18,75 -
- 12,5 -
- 8,84 -

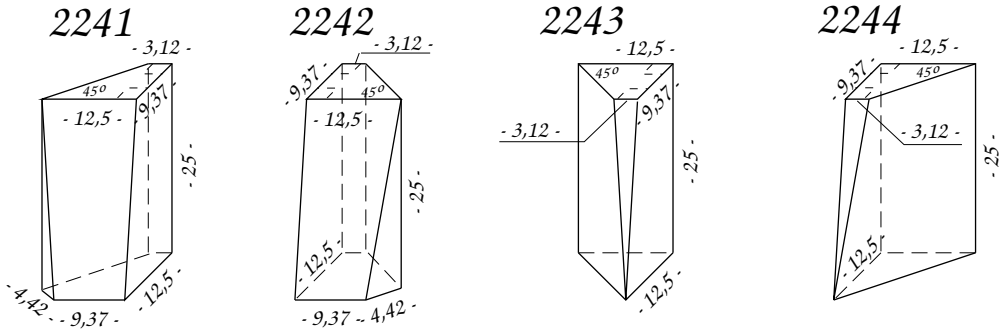
2241
- 3,12 -
45°
- 12,5 -
- 9,37 -
- 25 -
- 4,42 -
- 9,37 -
- 12,5 -
2242
- 3,12 -
- 9,37 -
45°
- 12,5 -
- 25 -
- 12,5 -
- 9,37 - 4,42 -
2243
- 12,5 -
45°
- 3,12 -
- 9,37 -
- 25 -
- 12,5 -
2244
- 12,5 -
- 9,37 -
45°
- 3,12 -
- 25 -
- 12,5 -

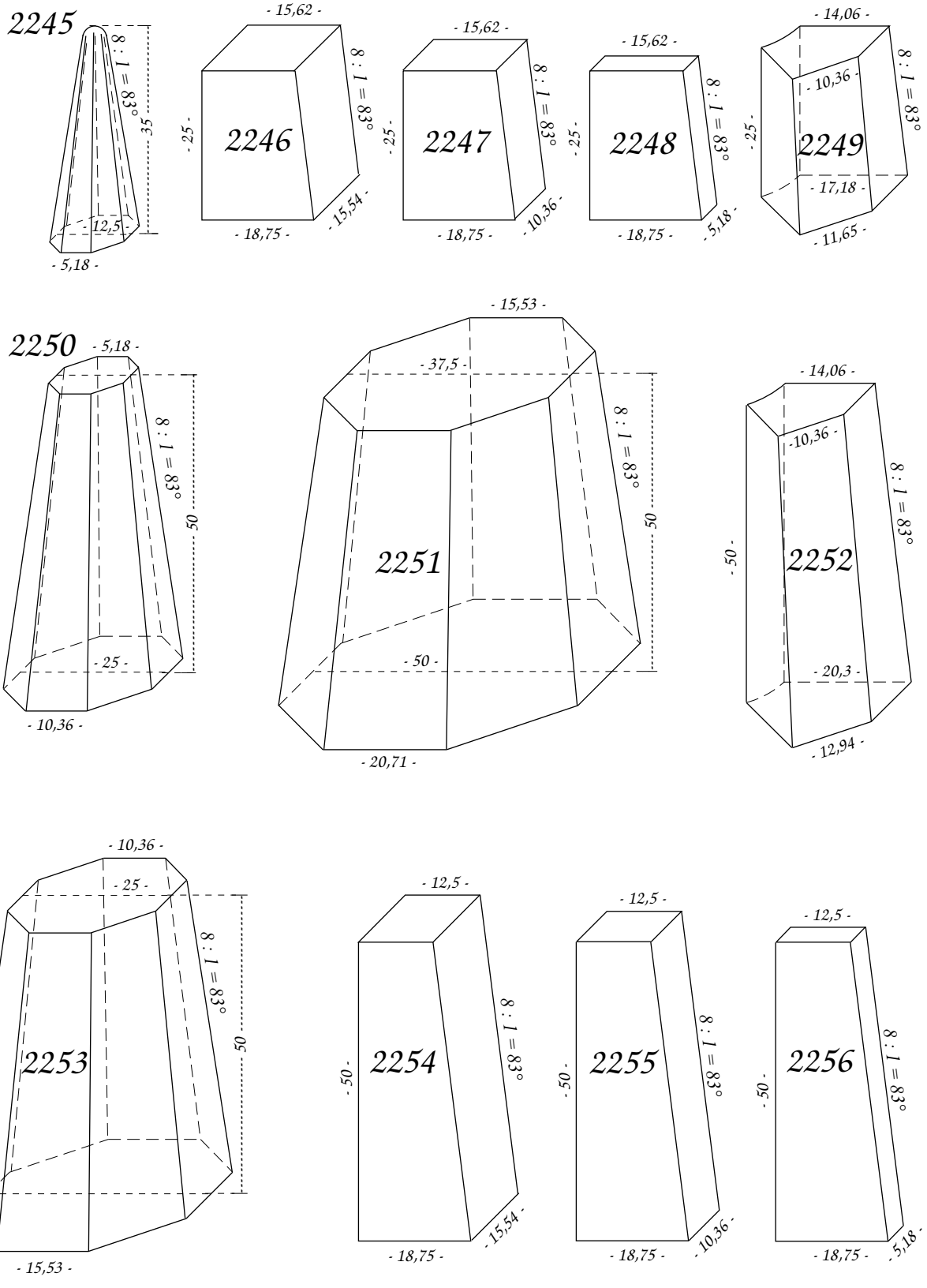
2245
8 : 1 = 83°
35
12,5
5,18
2246
15,62
25
18,75
15,54
2247
15,62
25
18,75
10,36
2248
15,62
25
18,75
5,18
2249
14,06
10,36
25
17,18
11,65
2250
5,18
8 : 1 = 83°
50
25
10,36
2251
15,53
37,5
50
20,71
2252
14,06
10,36
50
20,3
12,94
2253
10,36
25
50
15,53
2254
12,5
50
18,75
15,54
2255
12,5
50
18,75
10,36
2256
12,5
50
18,75
5,18

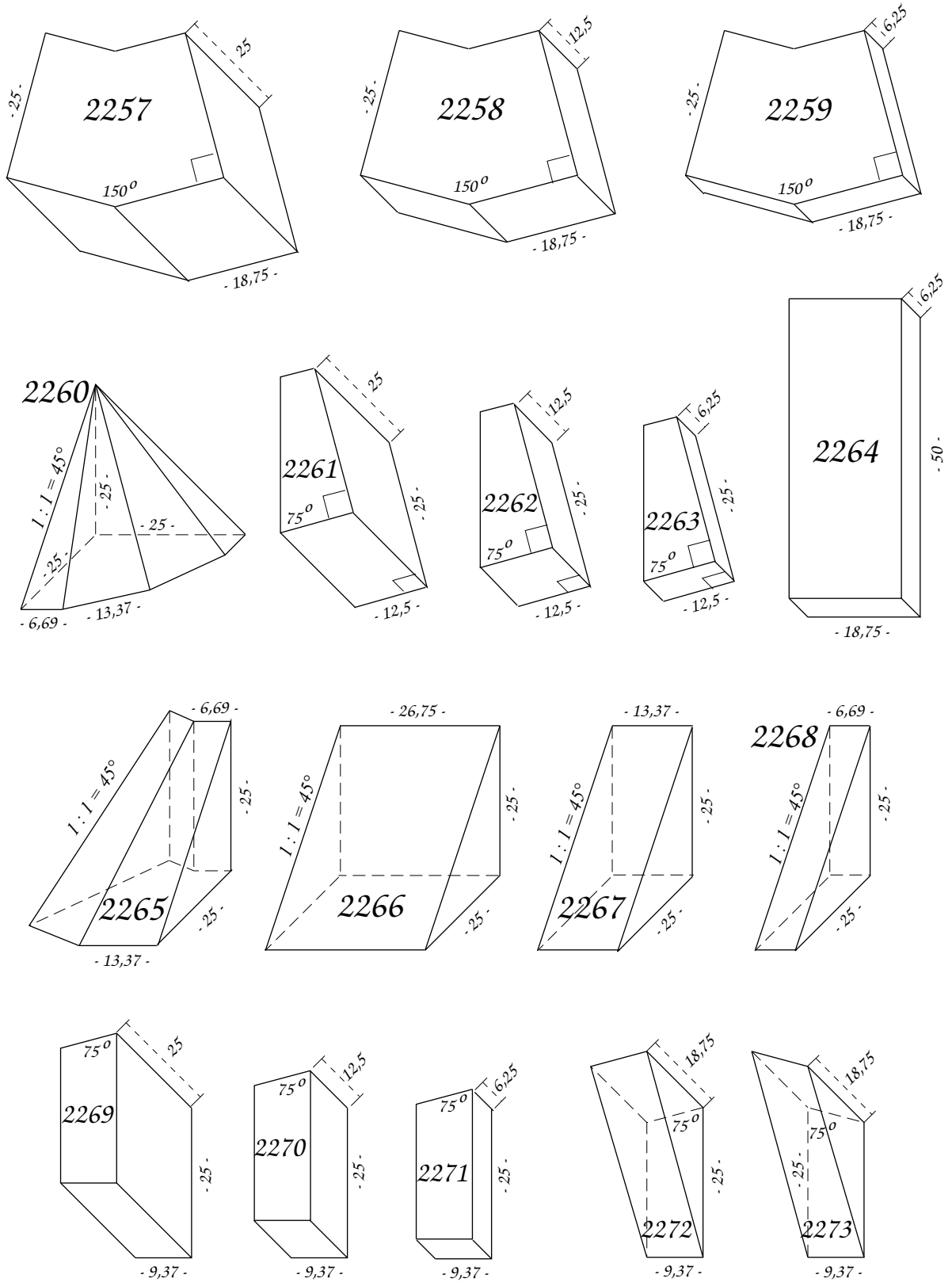
2257
- 25 -
25
150°
- 18,75 -
2258
12,5
- 25 -
150°
- 18,75 -
2259
6,25
- 25 -
150°
- 18,75 -
2260
1 : 1 = 45°
- 25 -
- 25 -
- 25 -
- 6,69 -
- 13,37 -
2261
25
75°
- 25 -
- 12,5 -
2262
12,5
75°
- 25 -
- 12,5 -
2263
6,25
75°
- 25 -
- 12,5 -
2264
6,25
- 50 -
- 18,75 -
1 : 1 = 45°
- 6,69 -
- 25 -
2265
- 25 -
- 13,37 -
- 26,75 -
1 : 1 = 45°
- 25 -
2266
- 25 -
1 : 1 = 45°
- 13,37 -
- 25 -
2267
- 25 -
2268
- 6,69 -
1 : 1 = 45°
- 25 -
- 25 -
75°
25
2269
- 25 -
- 9,37 -
75°
12,5
2270
- 25 -
- 9,37 -
75°
6,25
2271
- 25 -
- 9,37 -
18,75
75°
- 25 -
2272
- 9,37 -
18,75
75°
- 25 -
2273
- 9,37 -

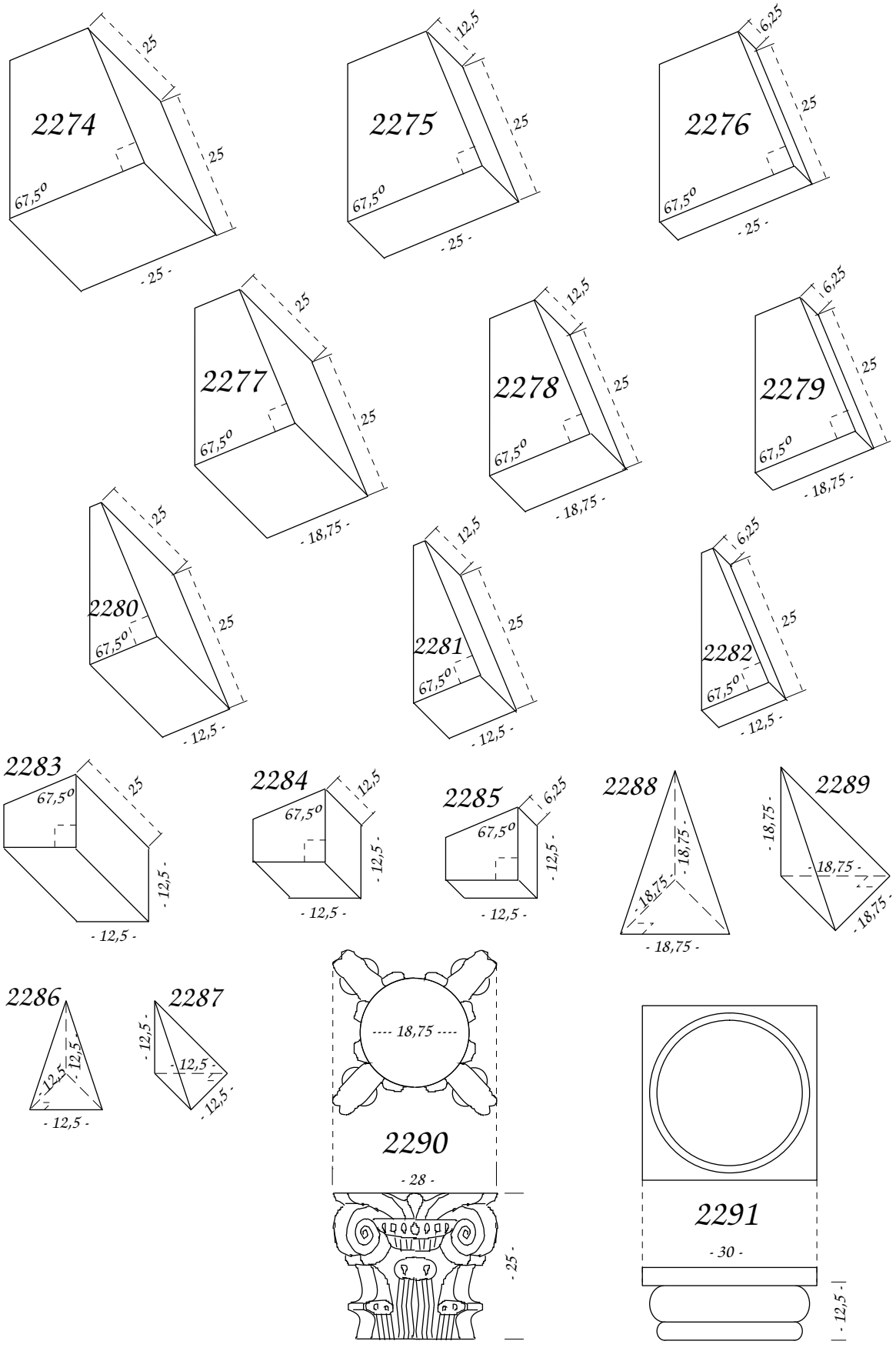

letzte Änderung: 17. Nov. 2008

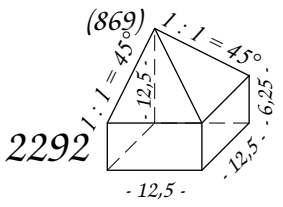
(869)
1 : 1 = 45°
1 : 1 = 45°
- 12,5 -
- 6,25 -
- 12,5 -
- 12,5 -
2292

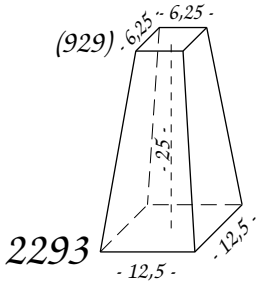
(929)
- 6,25 -
- 6,25 -
- 25 -
- 12,5 -
- 12,5 -
2293

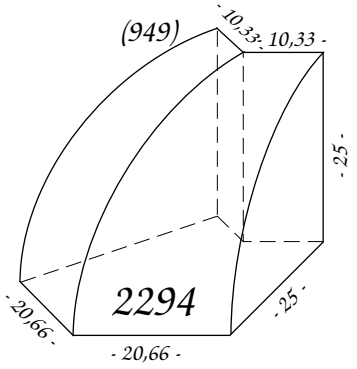
(949)
- 10,33 -
- 10,33 -
- 25 -
- 20,66 -
- 25 -
2294
- 20,66 -

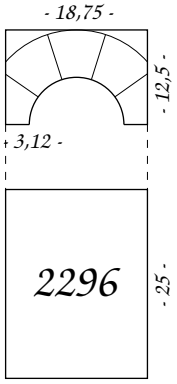
- 18,75 -
- 12,5 -
- 3,12 -
2296
- 25 -

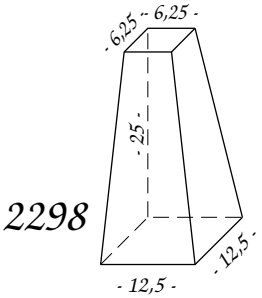
- 6,25 -
- 6,25 -
- 25 -
2298
- 12,5 -
- 12,5 -

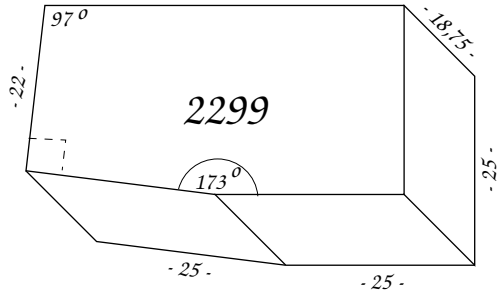
97 °
- 18,75 -
- 22 -
2299
173 °
- 25 -
- 25 -
- 25 -

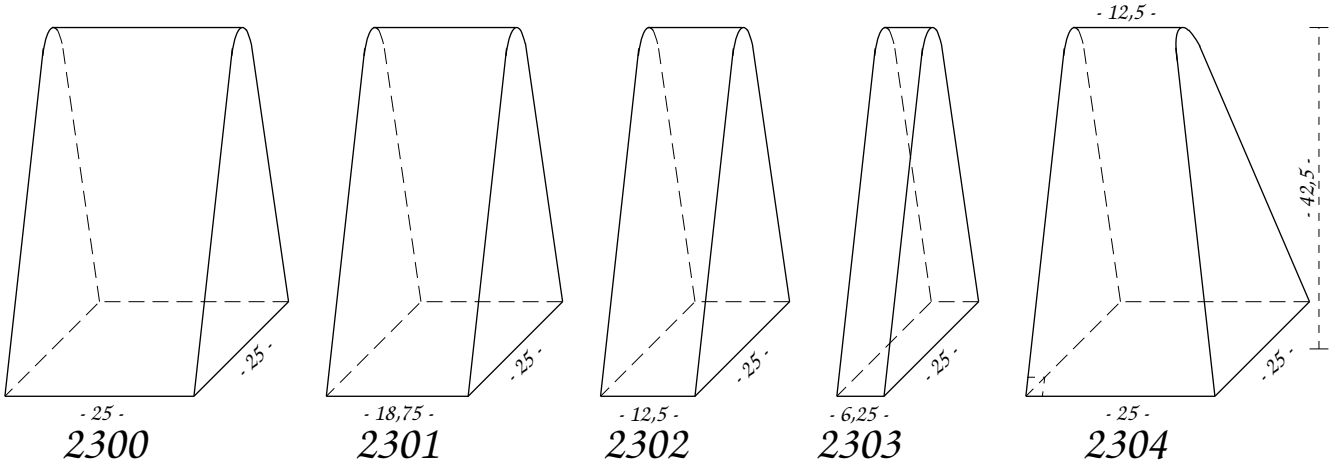
- 25 -
- 25 -
2300
- 18,75 -
- 25 -
2301
- 12,5 -
- 25 -
2302
- 6,25 -
- 25 -
2303
- 12,5 -
- 42,5 -
- 25 -
- 25 -
2304

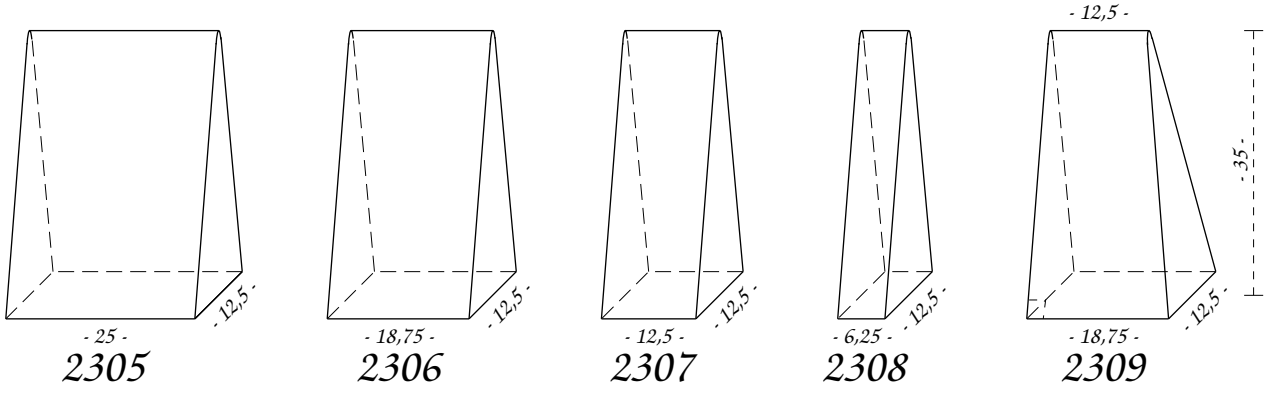
- 25 -
- 12,5 -
2305
- 18,75 -
- 12,5 -
2306
- 12,5 -
- 12,5 -
2307
- 6,25 -
- 12,5 -
2308
- 12,5 -
- 35 -
- 18,75 -
- 12,5 -
2309

2310

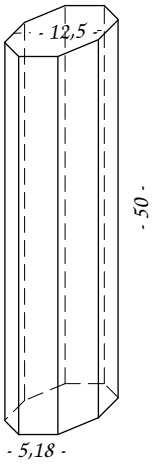

2311

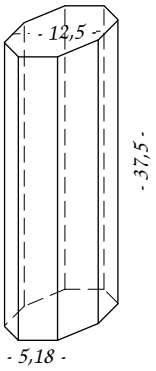

2312

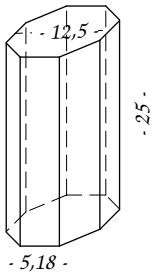

2313

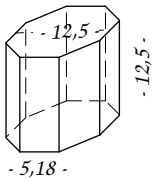

2314

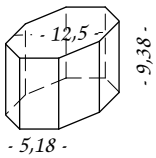

2315

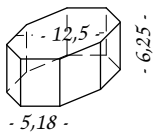

2316

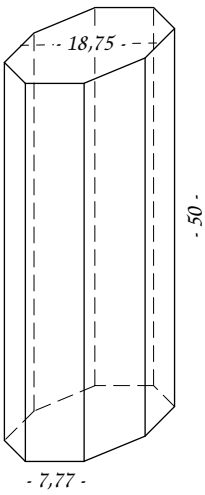

2317

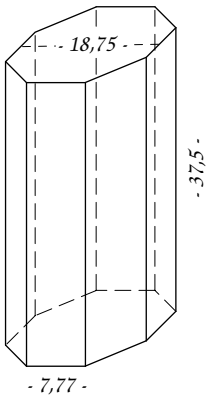

2318

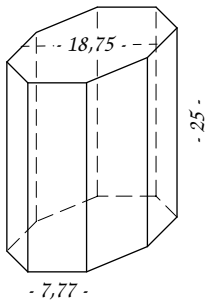

2319

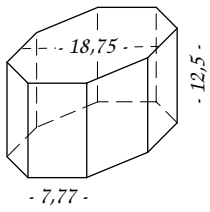

2320

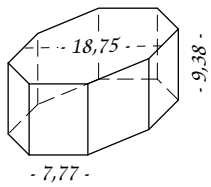

2321

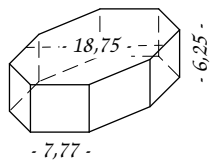

2322

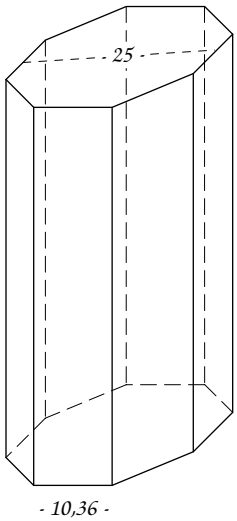

2323

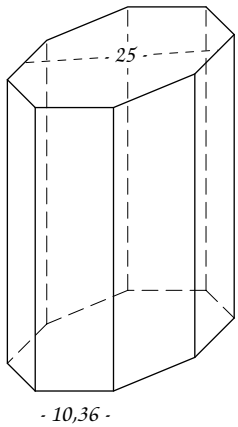

2324

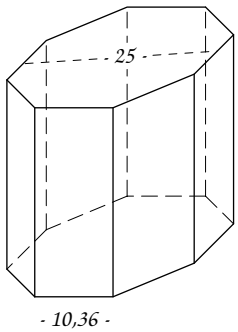

2325

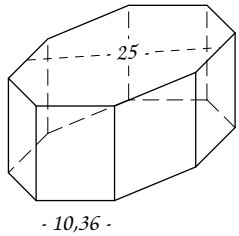

2326

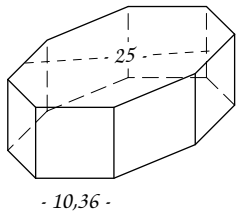

2327

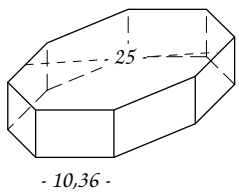

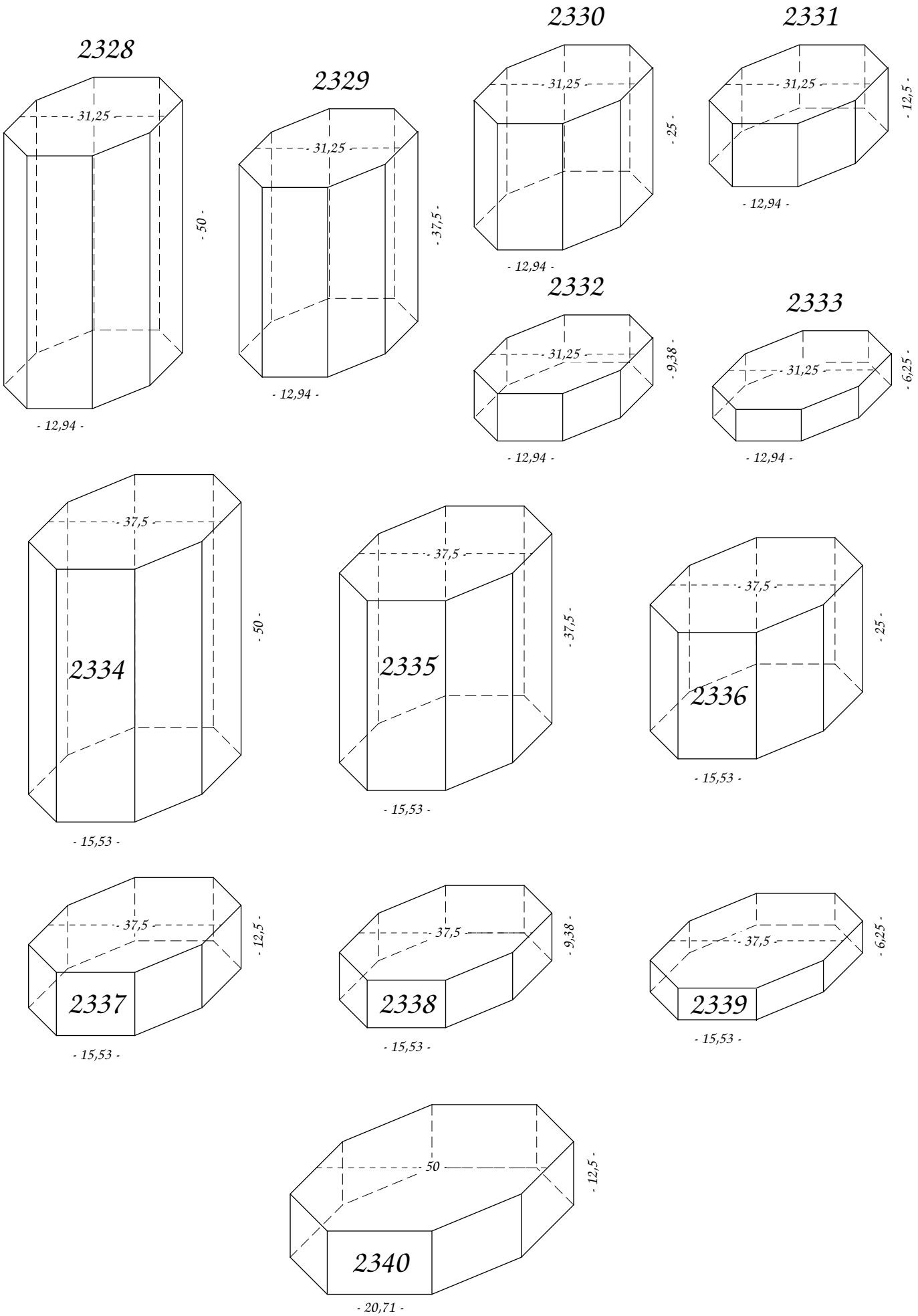

letzte Änderung: 25. Aug. 2009

2341

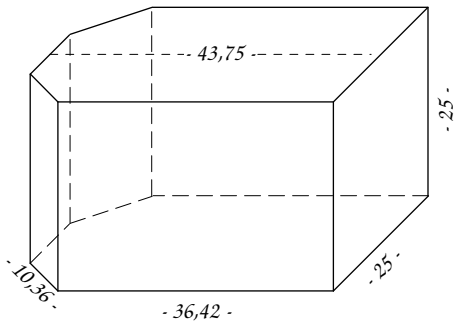

2342

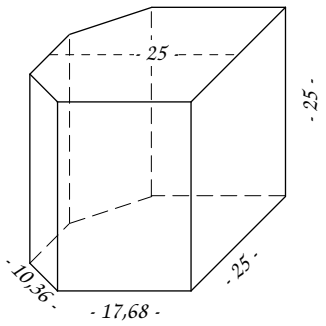

2343

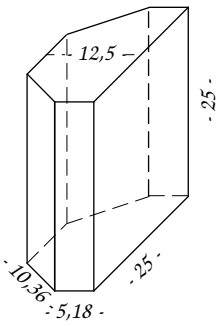

2344

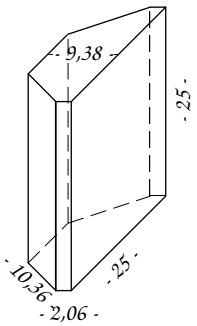

2345

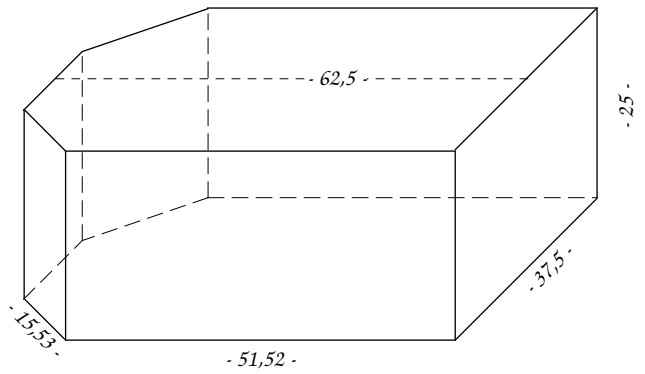

2346

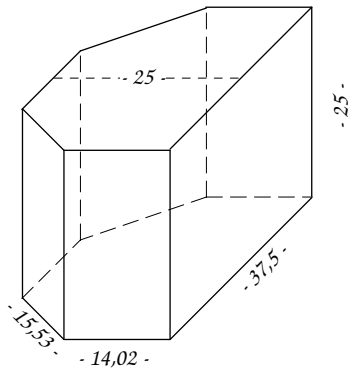

2347

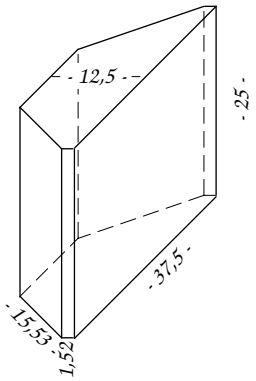

2348

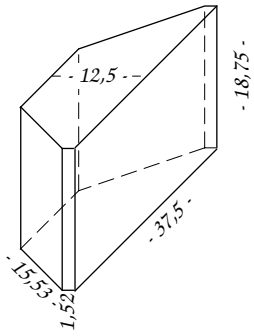

2349

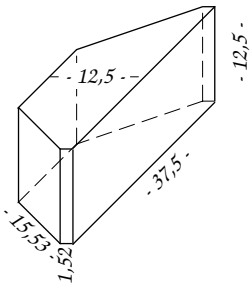

2350

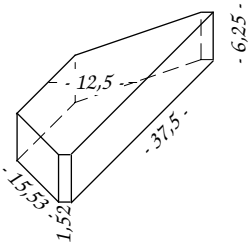

2351

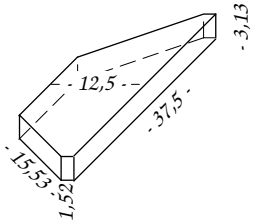

2352

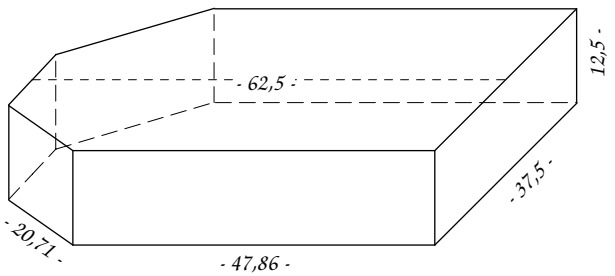

letzte Änderung: 31. Dez. 2008

2353

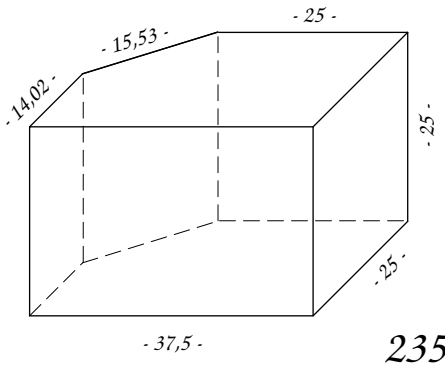

2354

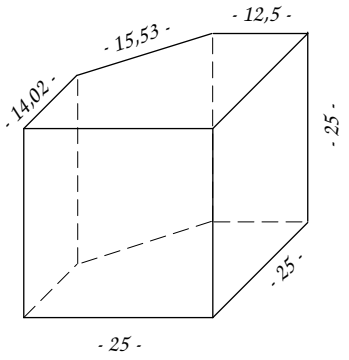

2355

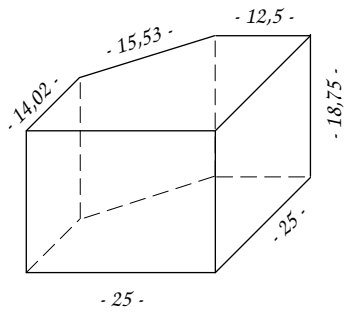

2356

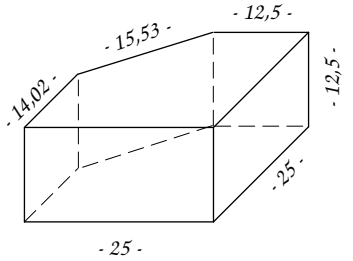

2357

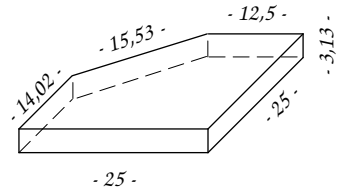

2358

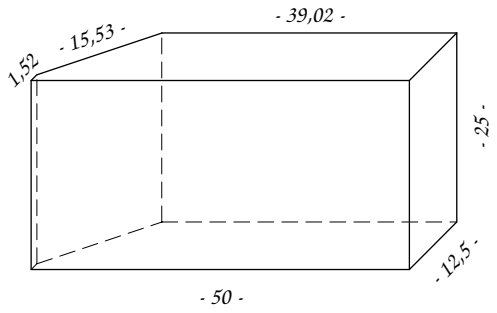

2359

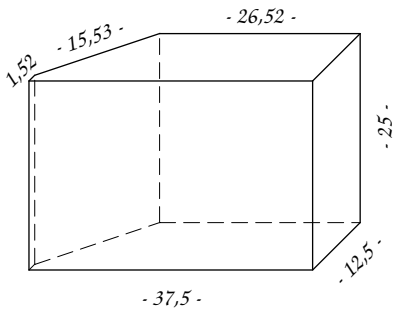

2360

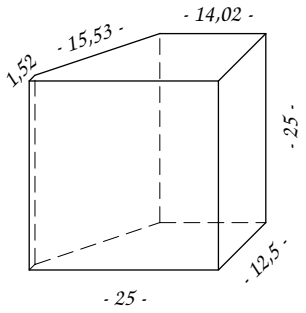

2361

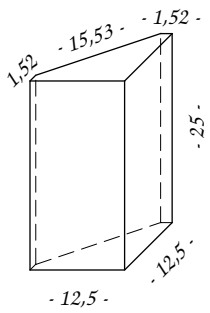

2362

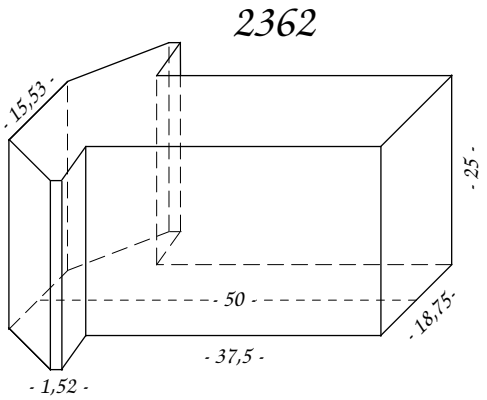

2363

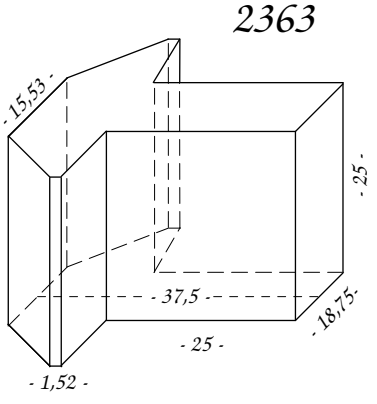

2364

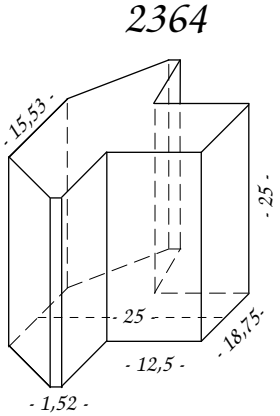

2365

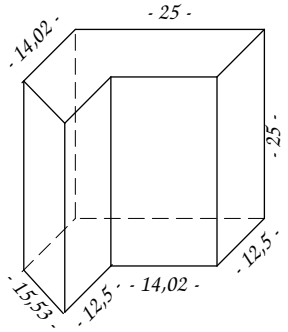

2366

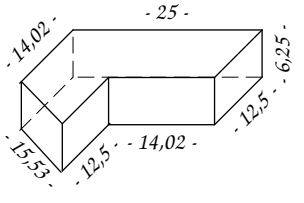

letzte Änderung: 11. Jan. 2009

2367

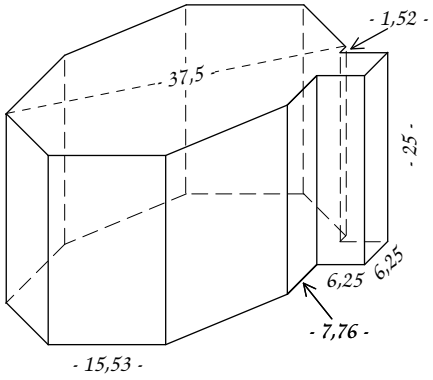

2368

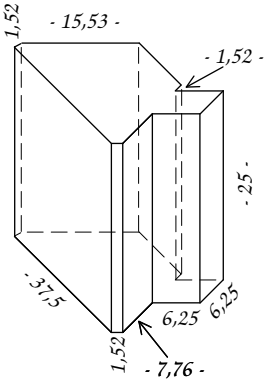

2369

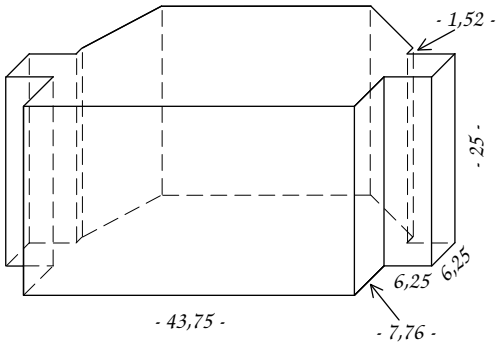

2370

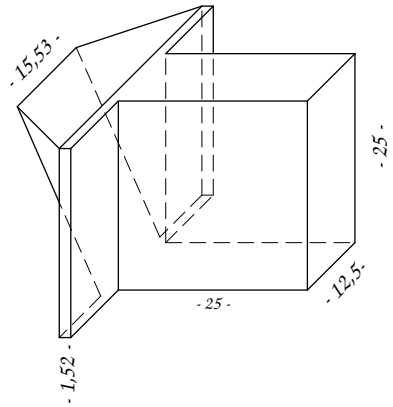

2371

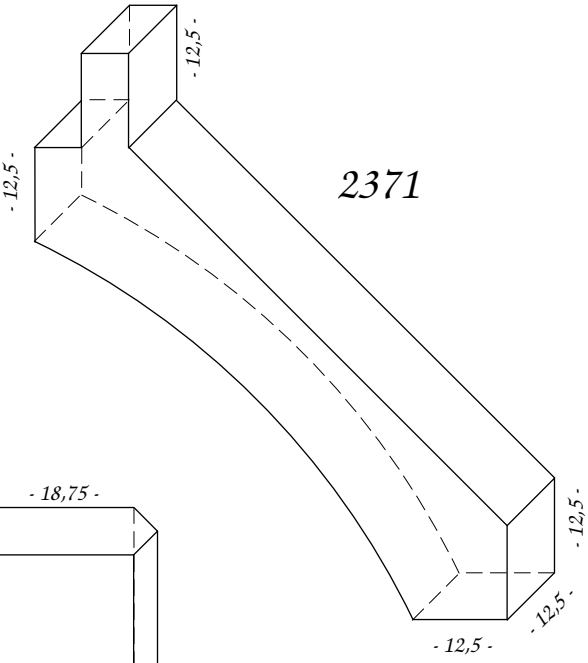

2372

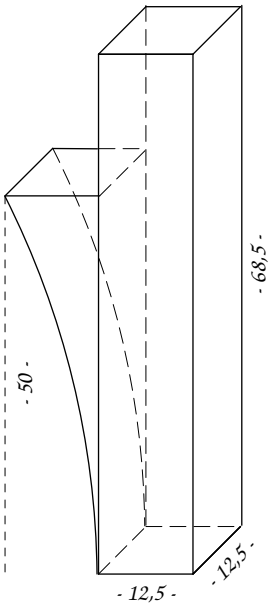

2373

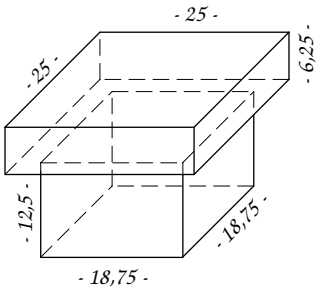

2374

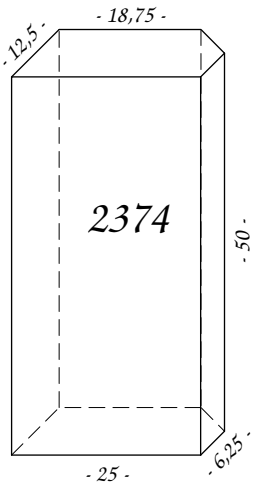

2375

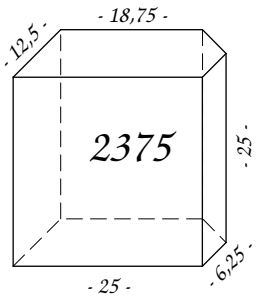

2376

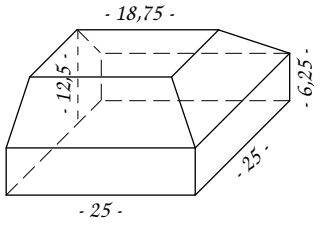

2377

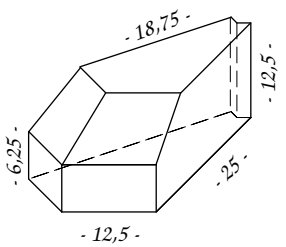

2378

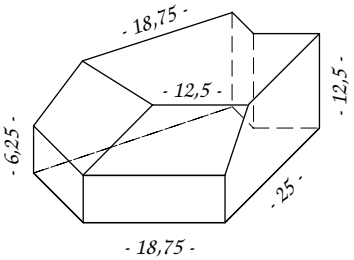

2379

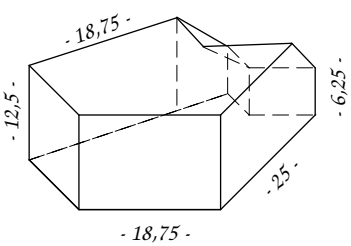

2380

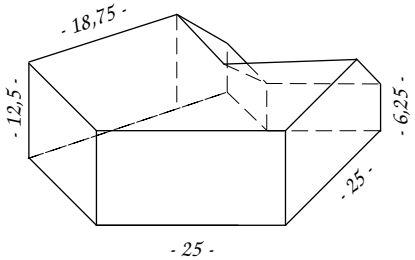

2381

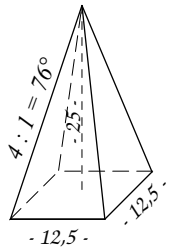

2382

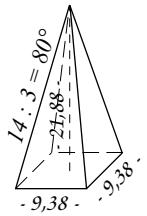

2383

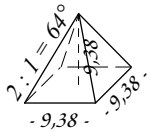

2384

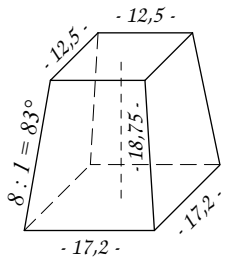

2385

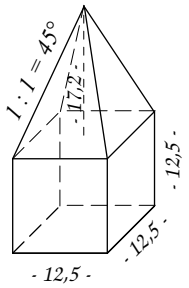

2386

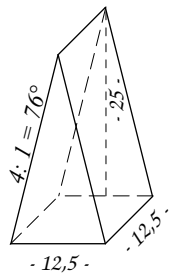

2387

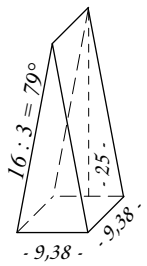

2388

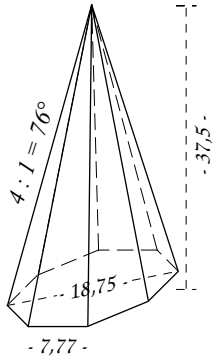

2389

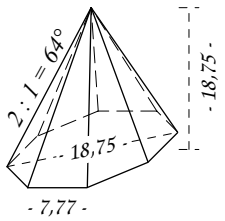

2390

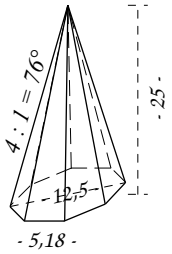

2391

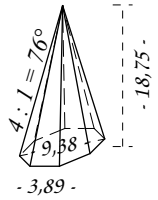

2392

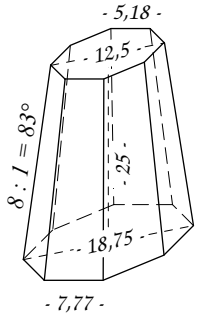

2393

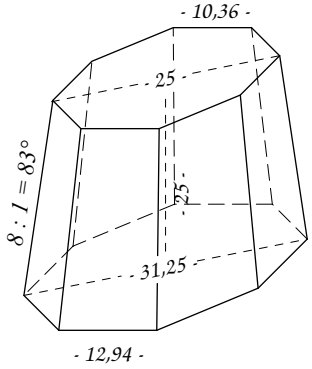

2394

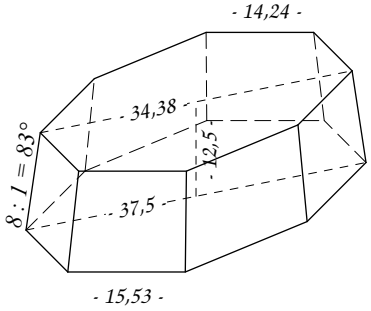

2395

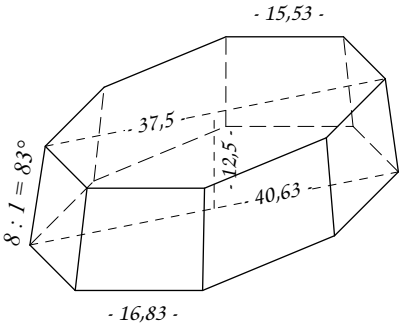

2396

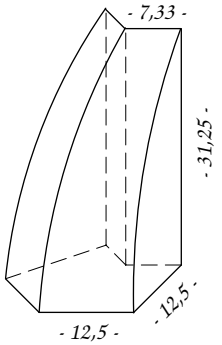

2397

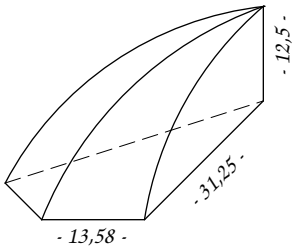

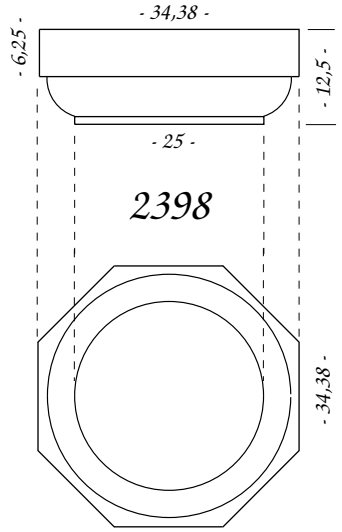

letzte Änderung: 14. Jan. 2009

2399

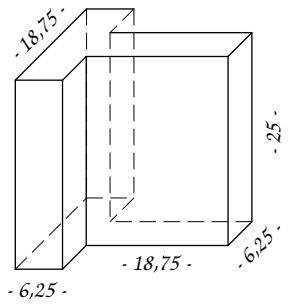

2400

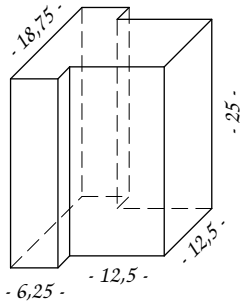

2401

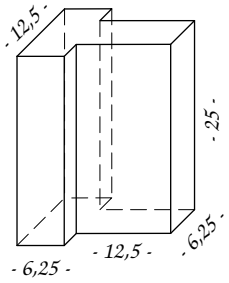

2402

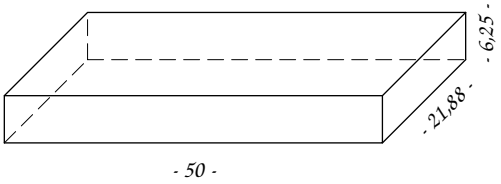

2403

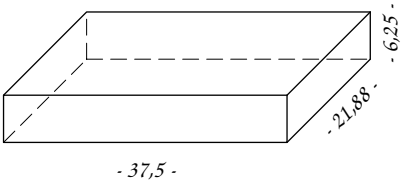

2404

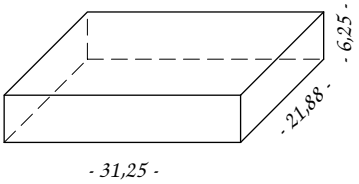

2405

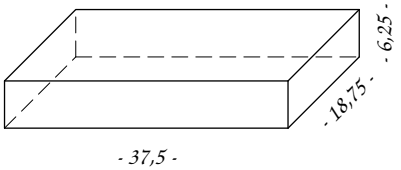

2406

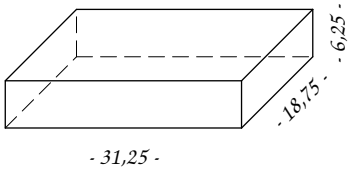

2407

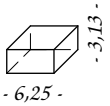

2408

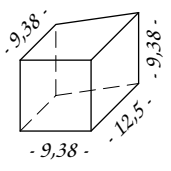

2409

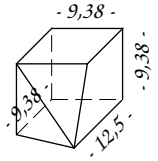

2410

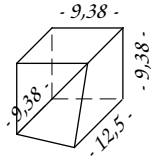

2411

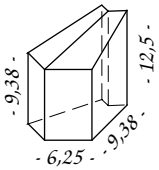

2412

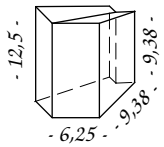

2413

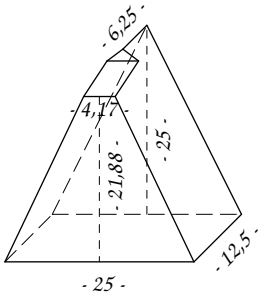

2414

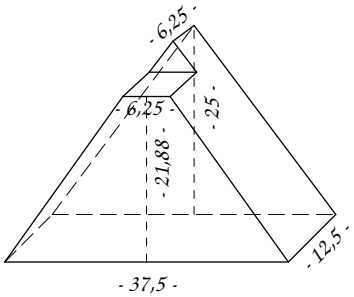

2415

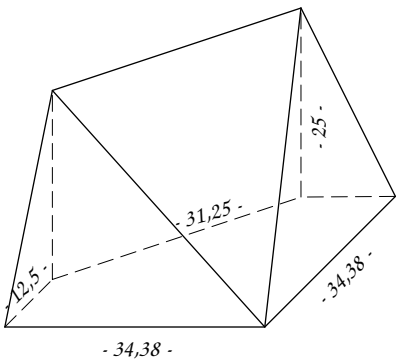

2416

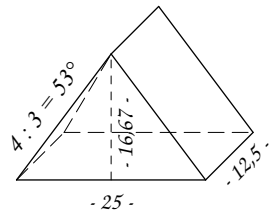

2417

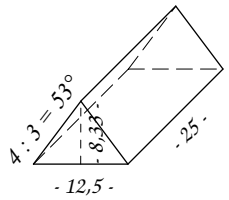

2418

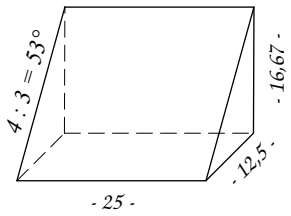

2419

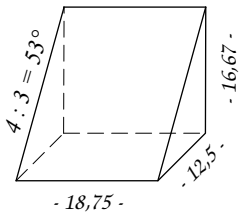

2420

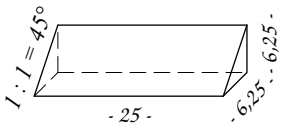

2421

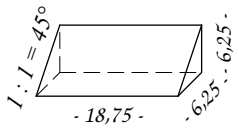

2422

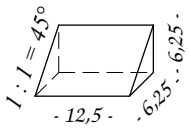

2423

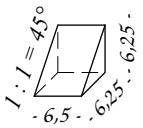

2424

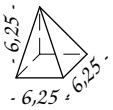

2425

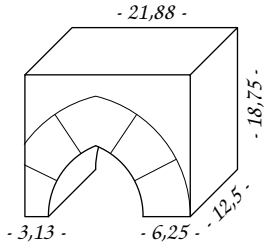

2426

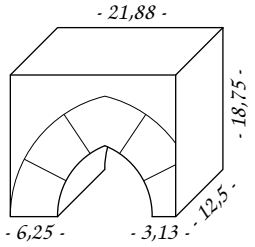

2427

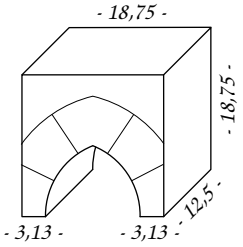

2428

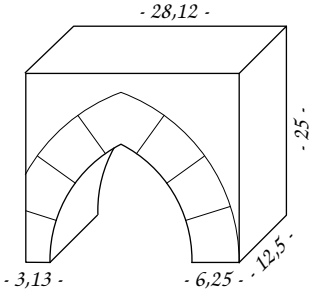

2429

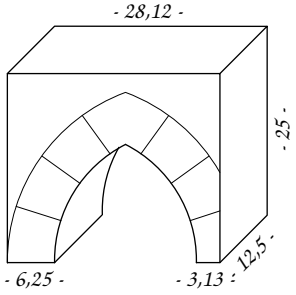

2430

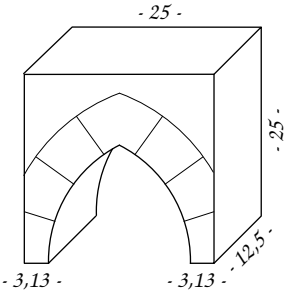

2431

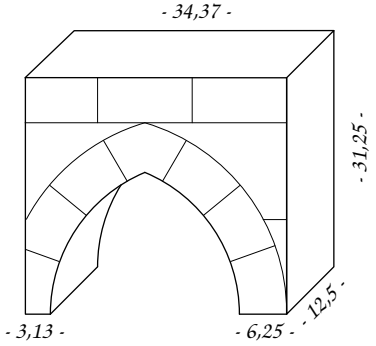

2432

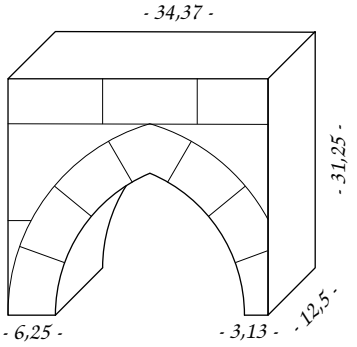

2433

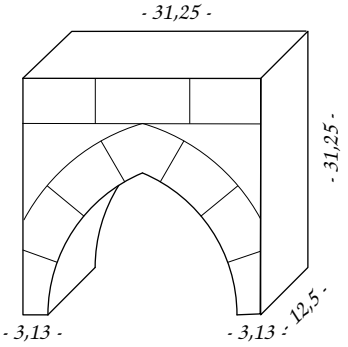

2434

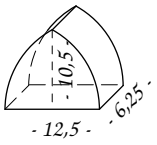

2435

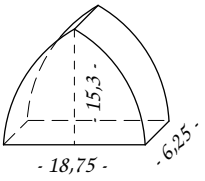

2436

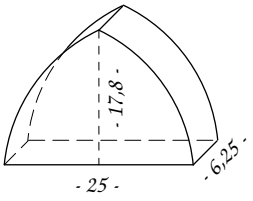

letzte Änderung: 26. Jan. 2009

- 2 -

Kleinkaliber Steine

(Würfelgröße 20 mm)

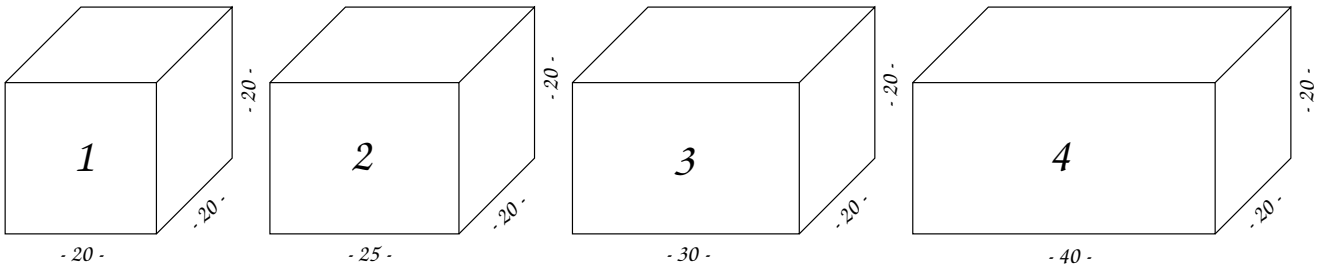
1
- 20 -
- 20 -
- 20 -
2
- 25 -
- 20 -
- 20 -
3
- 30 -
- 20 -
- 20 -
4
- 40 -
- 20 -
- 20 -

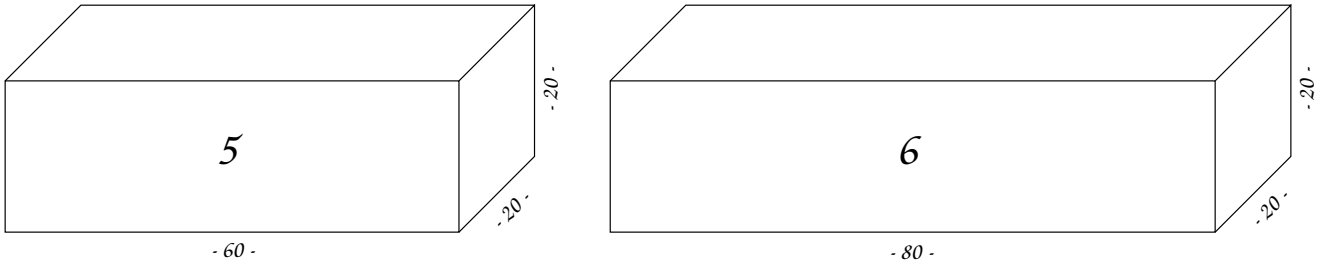
5
- 60 -
- 20 -
- 20 -
6
- 80 -
- 20 -
- 20 -

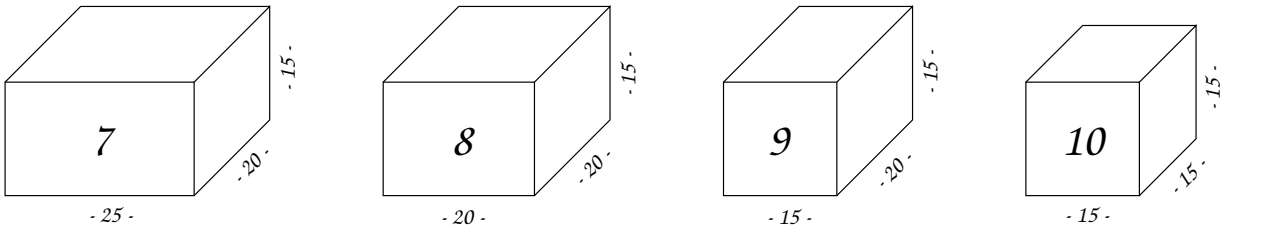
7
- 25 -
- 15 -
- 20 -
8
- 20 -
- 15 -
- 20 -
9
- 15 -
- 15 -
- 20 -
10
- 15 -
- 15 -
- 15 -

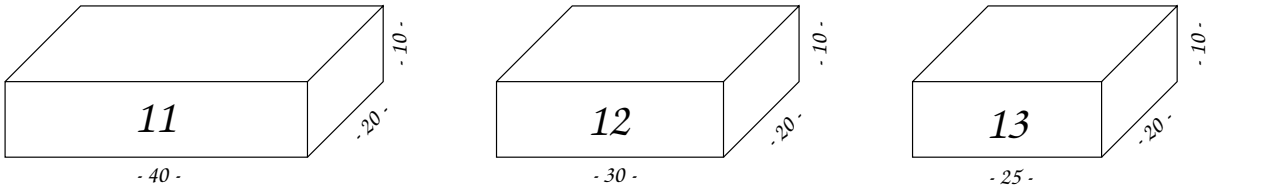
11
- 40 -
- 10 -
- 20 -
12
- 30 -
- 10 -
- 20 -
13
- 25 -
- 10 -
- 20 -

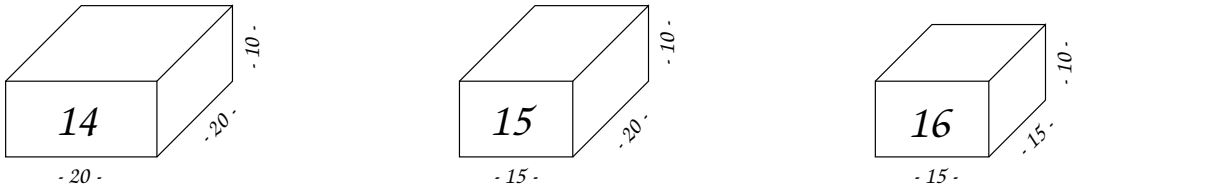
14
- 20 -
- 10 -
- 20 -
15
- 15 -
- 10 -
- 20 -
16
- 15 -
- 10 -
- 15 -

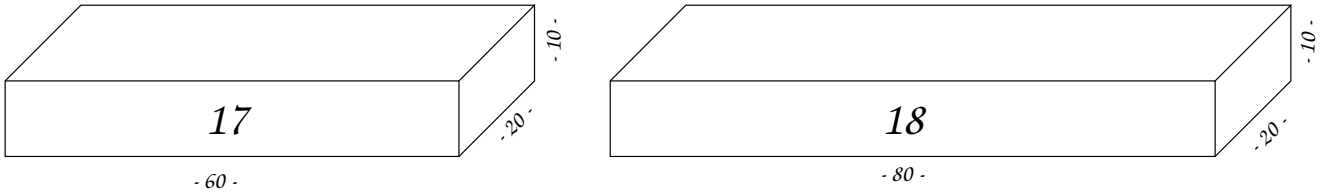
17
- 60 -
- 10 -
- 20 -
18
- 80 -
- 10 -
- 20 -

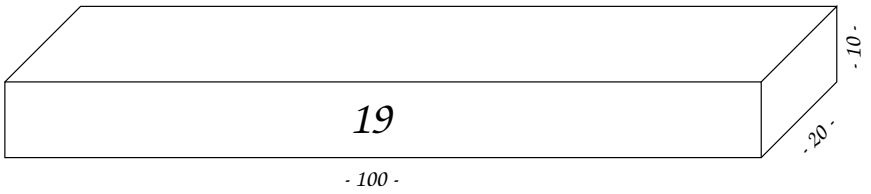
19
- 10 -
- 20 -
- 100 -

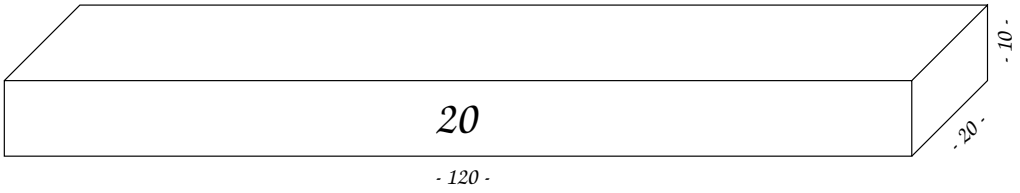
20
- 10 -
- 20 -
- 120 -

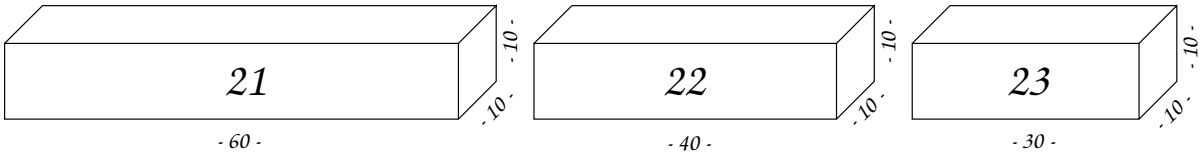
21
- 10 -
- 10 -
- 60 -
22
- 10 -
- 10 -
- 40 -
23
- 10 -
- 10 -
- 30 -

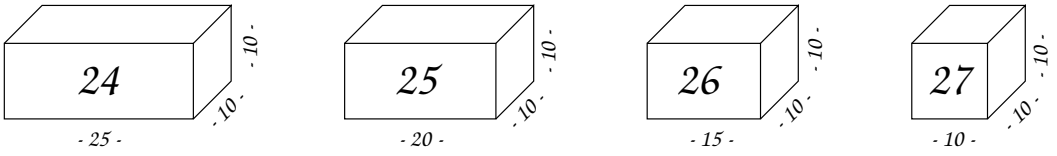
24
- 10 -
- 10 -
- 25 -
25
- 10 -
- 10 -
- 20 -
26
- 10 -
- 10 -
- 15 -
27
- 10 -
- 10 -
- 10 -

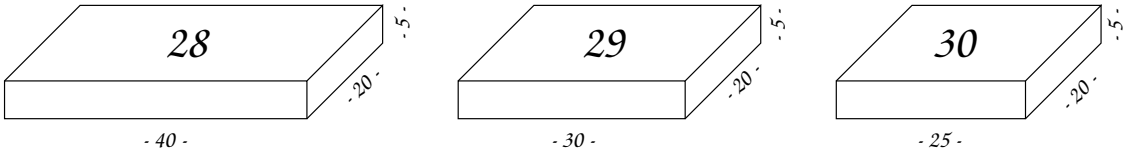
28
- 5 -
- 20 -
- 40 -
29
- 5 -
- 20 -
- 30 -
30
- 5 -
- 20 -
- 25 -

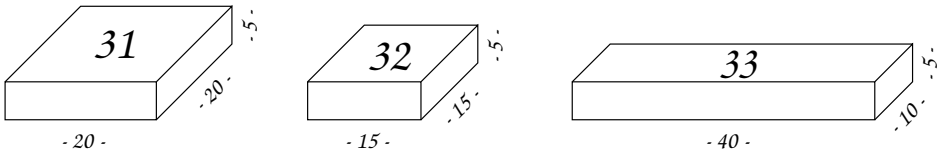
31
- 5 -
- 20 -
- 20 -
32
- 5 -
- 15 -
- 15 -
33
- 5 -
- 10 -
- 40 -

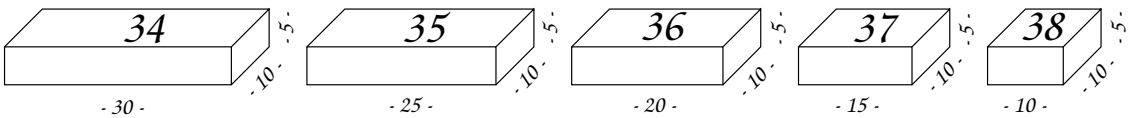
34
- 5 -
- 10 -
- 30 -
35
- 5 -
- 10 -
- 25 -
36
- 5 -
- 10 -
- 20 -
37
- 5 -
- 10 -
- 15 -
38
- 5 -
- 10 -
- 10 -

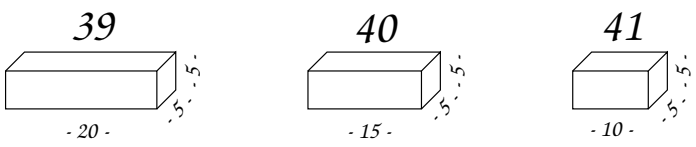
39
- 5 -
- 5 -
- 20 -
40
- 5 -
- 5 -
- 15 -
41
- 5 -
- 5 -
- 10 -

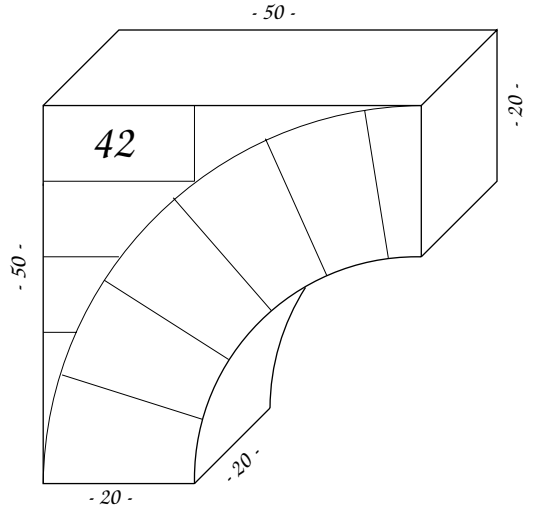
42
- 50 -
- 20 -
- 50 -
- 20 -
- 20 -

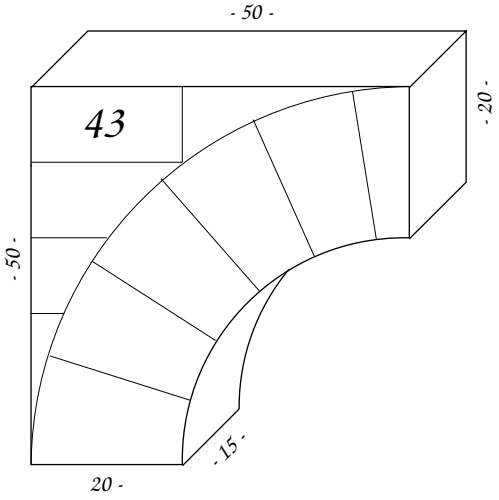
43
- 50 -
- 20 -
- 50 -
- 15 -
20 -

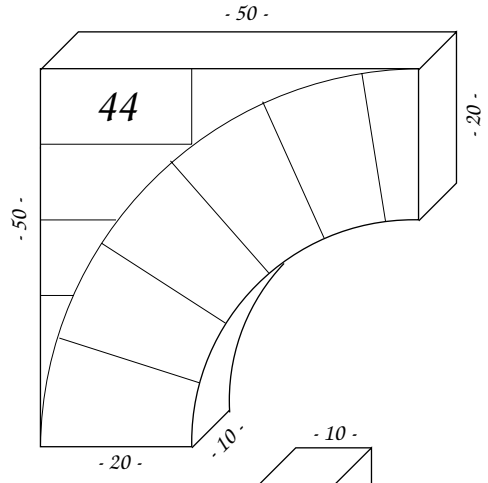
44
- 50 -
- 20 -
- 50 -
- 10 -
- 20 -

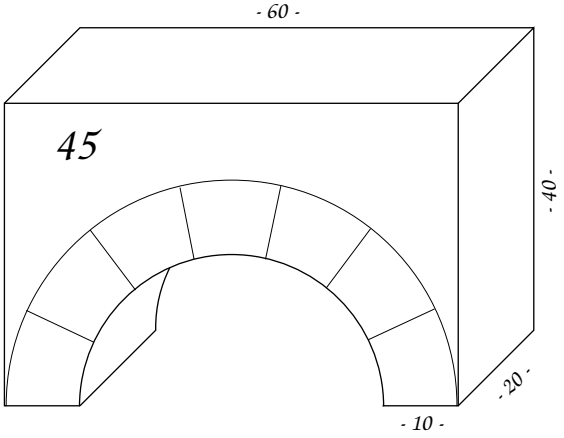
45
- 60 -
- 40 -
- 20 -
- 10 -

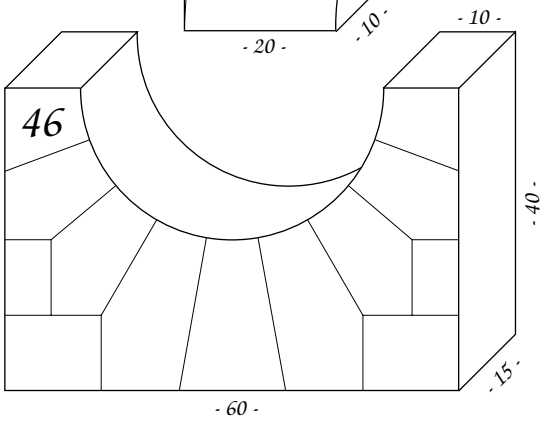
46
- 10 -
- 40 -
- 15 -
- 60 -

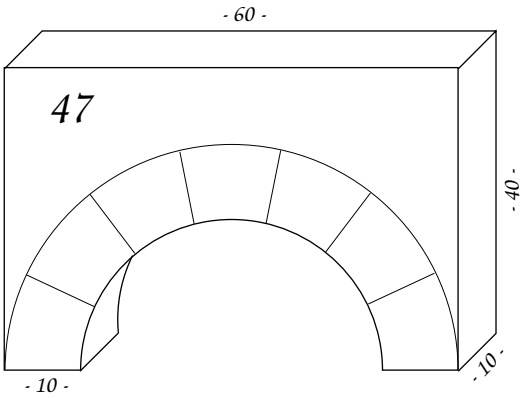
47
- 60 -
- 40 -
- 10 -
- 10 -

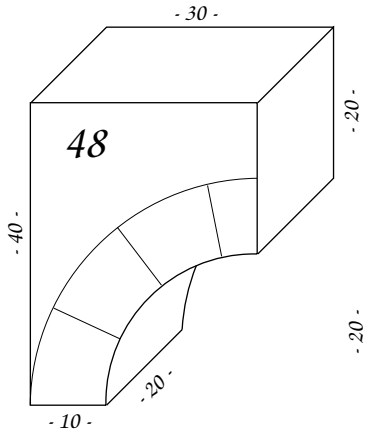
48
- 30 -
- 20 -
- 40 -
- 20 -
- 10 -

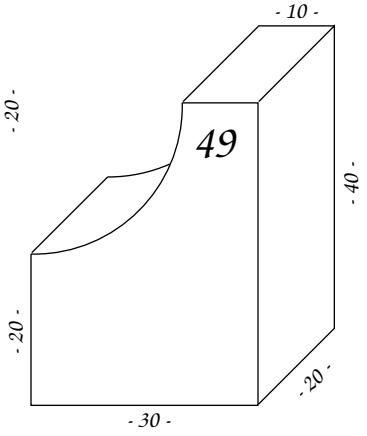
49
- 10 -
- 40 -
- 20 -
- 20 -
- 30 -

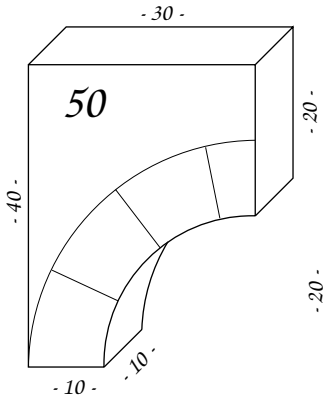
50
- 30 -
- 20 -
- 40 -
- 10 -
- 10 -

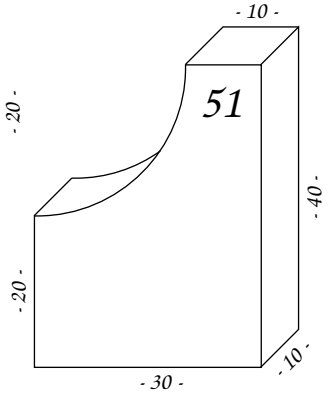
51
- 10 -
- 40 -
- 20 -
- 10 -
- 30 -

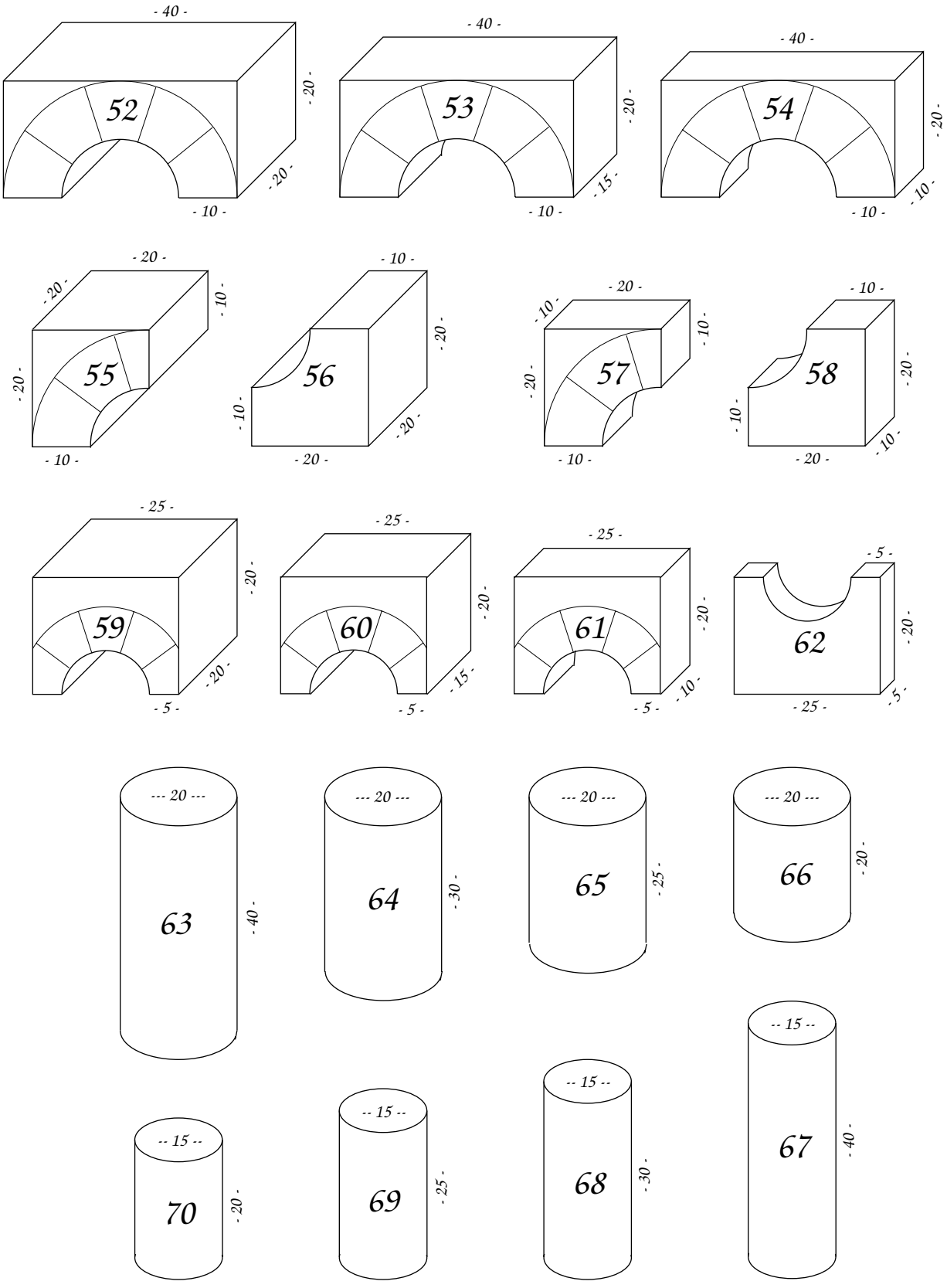
52
- 40 -
- 20 -
- 20 -
- 10 -
53
- 40 -
- 20 -
- 15 -
- 10 -
54
- 40 -
- 20 -
- 10 -
- 10 -
55
- 20 -
- 20 -
- 10 -
- 20 -
- 10 -
56
- 10 -
- 20 -
- 10 -
- 20 -
- 20 -
57
- 20 -
- 10 -
- 10 -
- 20 -
- 10 -
58
- 10 -
- 20 -
- 10 -
- 10 -
- 20 -
- 10 -
59
- 25 -
- 20 -
- 20 -
- 5 -
60
- 25 -
- 20 -
- 15 -
- 5 -
61
- 25 -
- 20 -
- 10 -
- 5 -
62
- 5 -
- 20 -
- 5 -
- 25 -
63
--- 20 ---
- 40 -
64
--- 20 ---
- 30 -
65
--- 20 ---
- 25 -
66
--- 20 ---
- 20 -
70
-- 15 --
- 20 -
69
-- 15 --
- 25 -
68
-- 15 --
- 30 -
67
-- 15 --
- 40 -

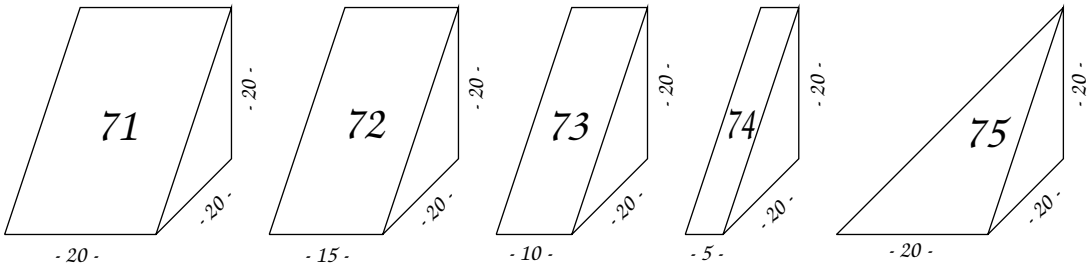
71
- 20 -
- 20 -
- 20 -
72
- 15 -
- 20 -
- 20 -
73
- 10 -
- 20 -
- 20 -
74
- 5 -
- 20 -
- 20 -
75
- 20 -
- 20 -
- 20 -

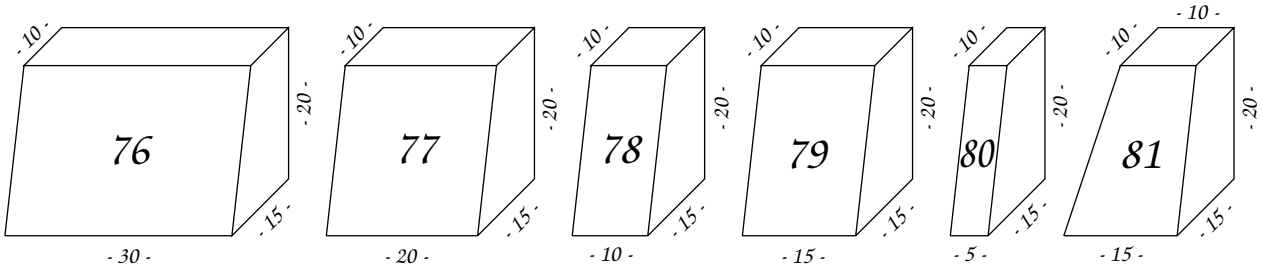
76
- 30 -
- 10 -
- 20 -
- 15 -
77
- 20 -
- 10 -
- 20 -
- 15 -
78
- 10 -
- 10 -
- 20 -
- 15 -
79
- 15 -
- 10 -
- 20 -
- 15 -
80
- 5 -
- 10 -
- 20 -
- 15 -
81
- 15 -
- 10 -
- 10 -
- 20 -
- 15 -

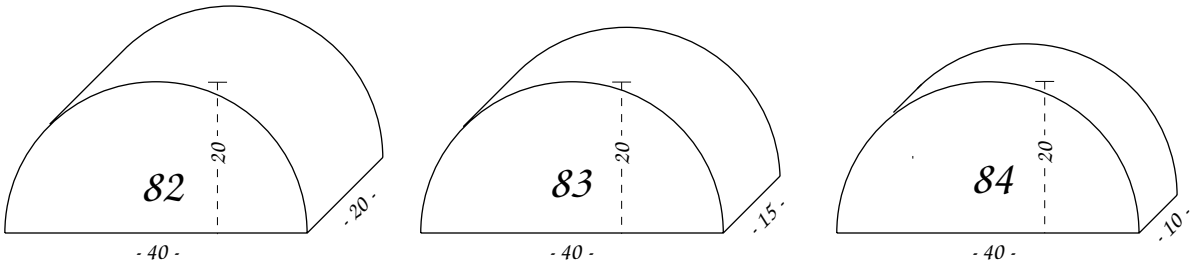
82
- 40 -
20
- 20 -
83
- 40 -
20
- 15 -
84
- 40 -
20
- 10 -

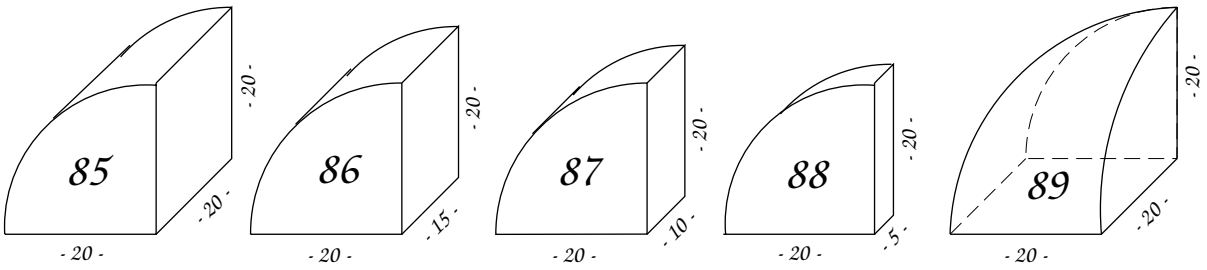
85
- 20 -
- 20 -
- 20 -
86
- 20 -
- 20 -
- 15 -
87
- 20 -
- 20 -
- 10 -
88
- 20 -
- 20 -
- 5 -
89
- 20 -
- 20 -
- 20 -

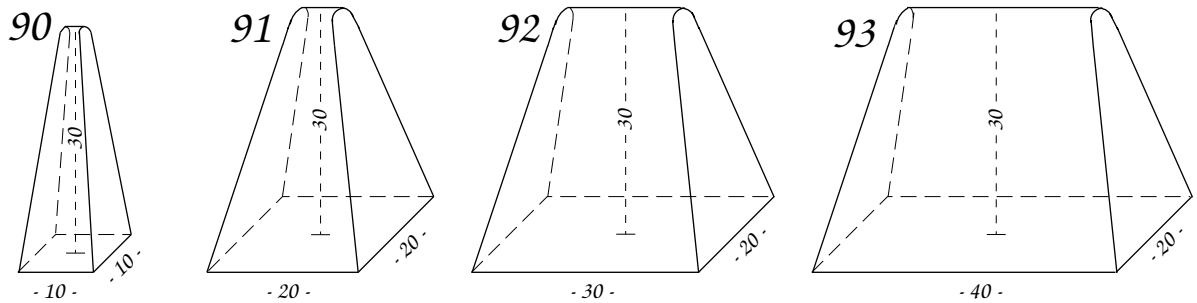
90
- 10 -
30
- 10 -
91
- 20 -
30
- 20 -
92
- 30 -
30
- 20 -
93
- 40 -
30
- 20 -

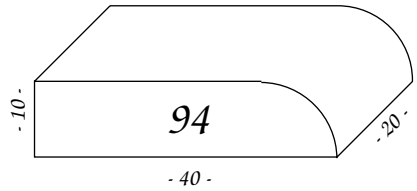
94
- 10 -
- 20 -
- 40 -

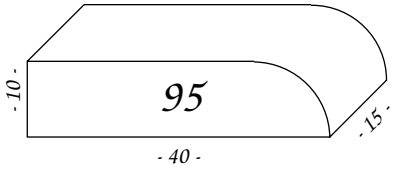
95
- 10 -
- 15 -
- 40 -

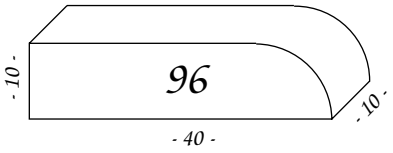
96
- 10 -
- 10 -
- 40 -

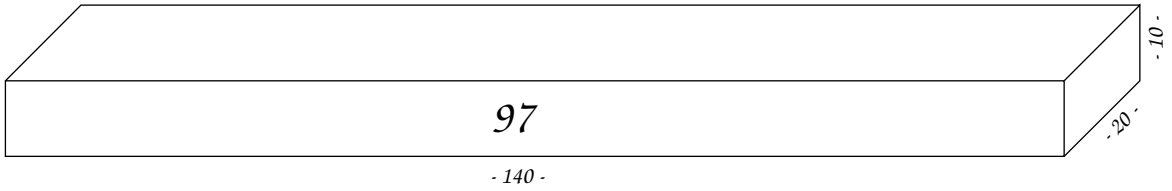
97
- 10 -
- 20 -
- 140 -

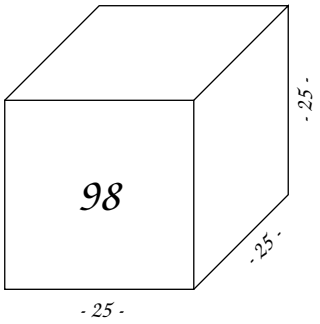
98
- 25 -
- 25 -
- 25 -

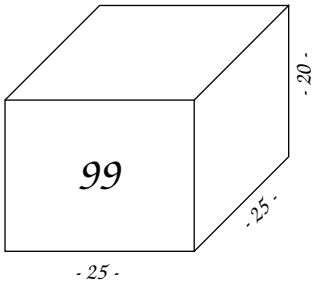
99
- 20 -
- 25 -
- 25 -

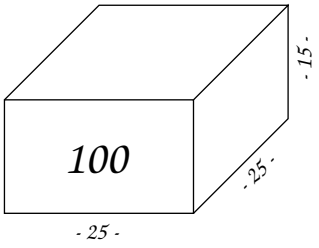
100
- 15 -
- 25 -
- 25 -

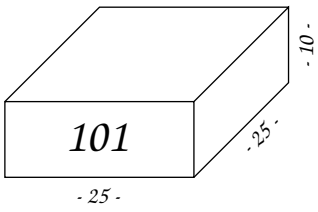
101
- 10 -
- 25 -
- 25 -

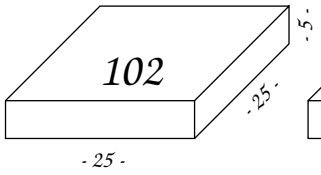
102
- 5 -
- 25 -
- 25 -

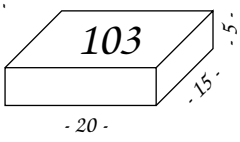
103
- 5 -
- 15 -
- 20 -

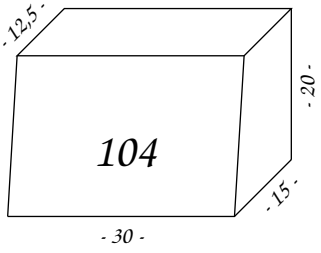
104
- 12,5 -
- 20 -
- 15 -
- 30 -

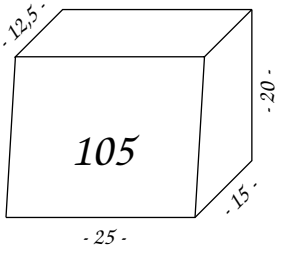
105
- 12,5 -
- 20 -
- 15 -
- 25 -

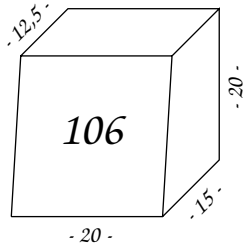
106
- 12,5 -
- 20 -
- 15 -
- 20 -

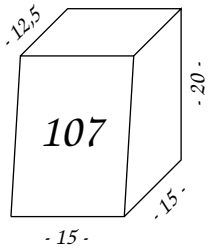
107
- 12,5 -
- 20 -
- 15 -
- 15 -

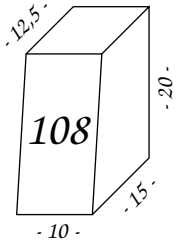
108
- 12,5 -
- 20 -
- 15 -
- 10 -

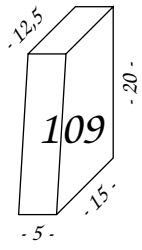
109
- 12,5 -
- 20 -
- 15 -
- 5 -

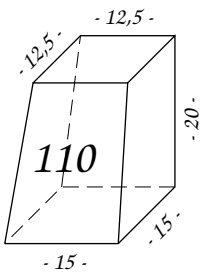
110
- 12,5 -
- 12,5 -
- 20 -
- 15 -
- 15 -

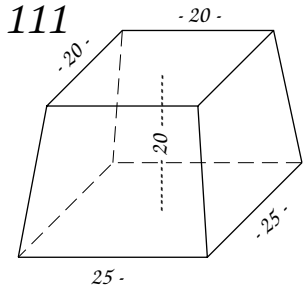
111
- 20 -
- 20 -
20
- 25 -
25 -

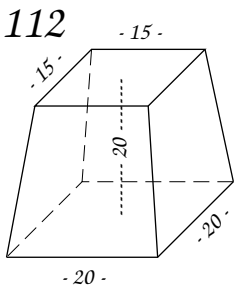
112
- 15 -
- 15 -
20
- 20 -
- 20 -

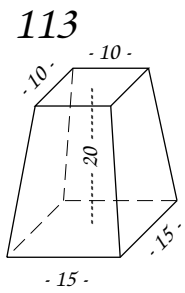
113
- 10 -
- 10 -
20
- 15 -
- 15 -

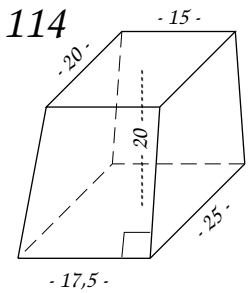
114
- 15 -
- 20 -
20
- 25 -
- 17,5 -

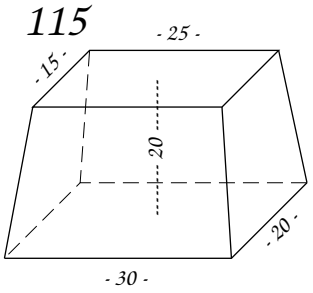
115
- 25 -
- 15 -
20
- 20 -
- 30 -

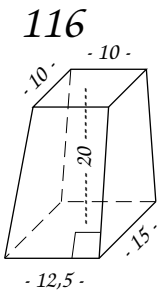
116
- 10 -
- 10 -
20
- 15 -
- 12,5 -

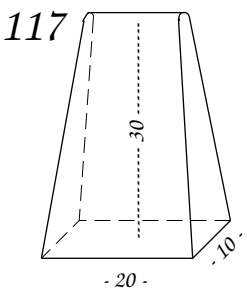
117
30
- 10 -
- 20 -

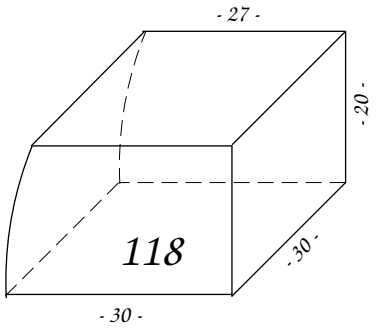
- 27 -
- 20 -
118
- 30 -
- 30 -

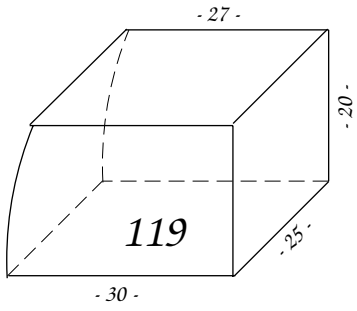
- 27 -
- 20 -
119
- 25 -
- 30 -

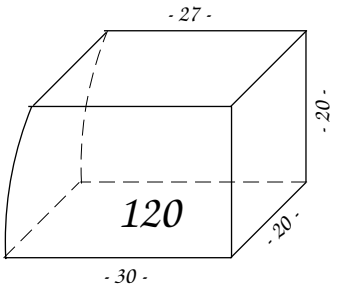
- 27 -
- 20 -
120
- 20 -
- 30 -

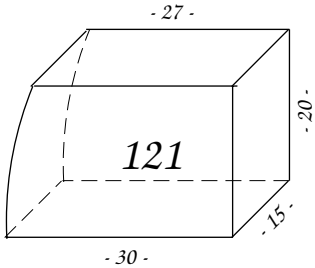
- 27 -
- 20 -
121
- 15 -
- 30 -

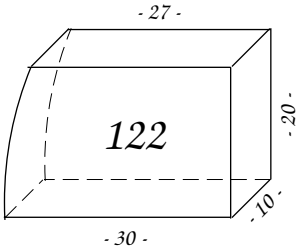
- 27 -
- 20 -
122
- 10 -
- 30 -

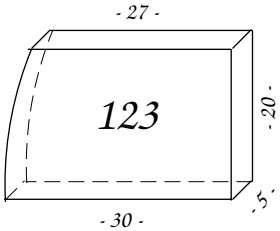
- 27 -
- 20 -
123
- 5 -
- 30 -

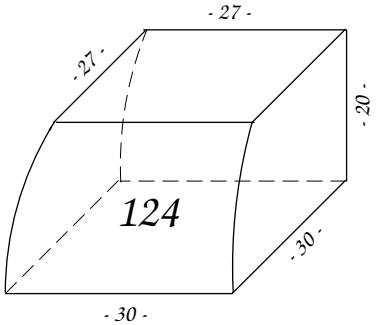
- 27 -
- 27 -
- 20 -
124
- 30 -
- 30 -

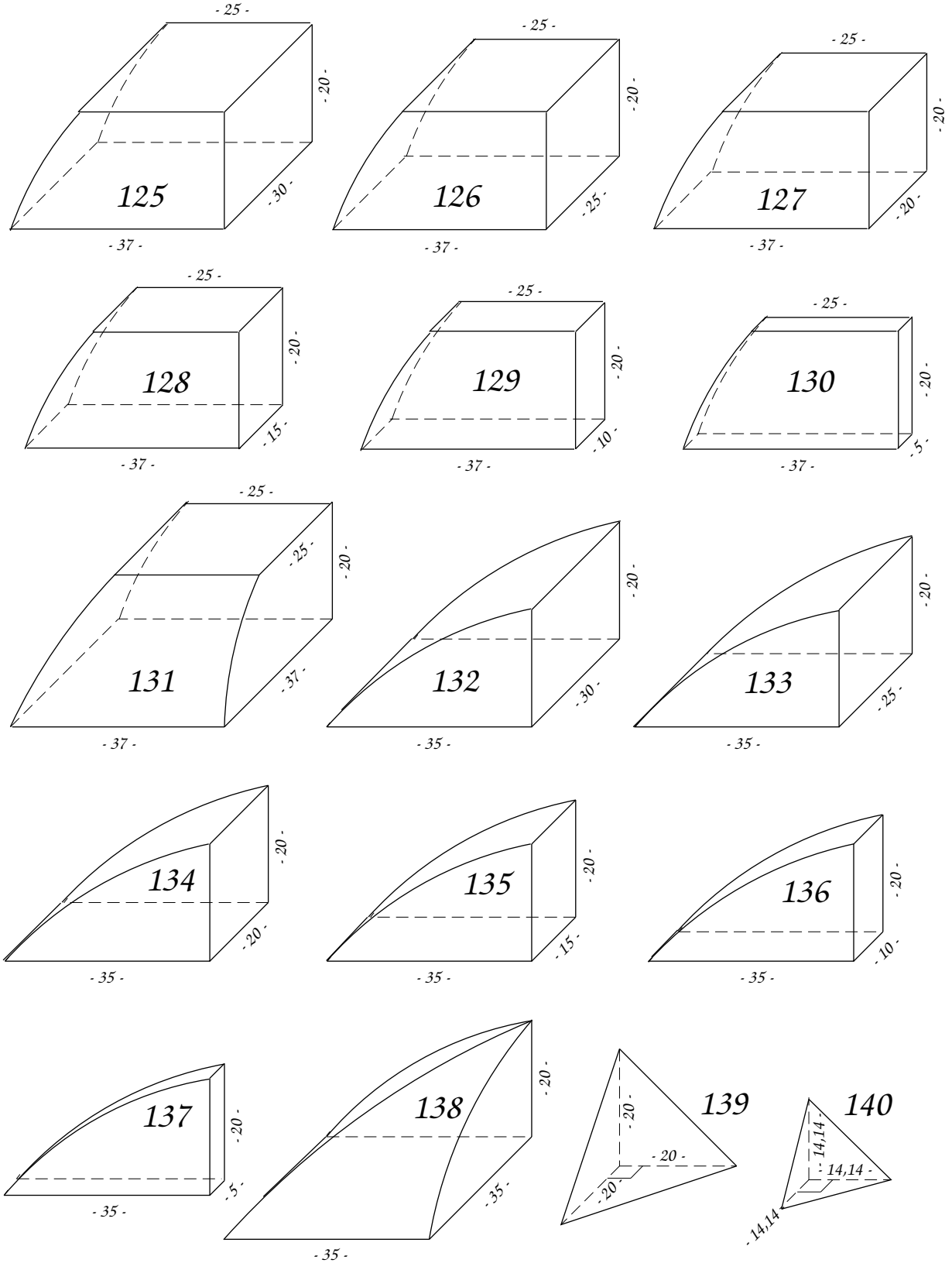
125
- 25 -
- 20 -
- 30 -
- 37 -
126
- 25 -
- 20 -
- 25 -
- 37 -
127
- 25 -
- 20 -
- 20 -
- 37 -
128
- 25 -
- 20 -
- 15 -
- 37 -
129
- 25 -
- 20 -
- 10 -
- 37 -
130
- 25 -
- 20 -
- 5 -
- 37 -
131
- 25 -
- 25 -
- 20 -
- 37 -
- 37 -
132
- 20 -
- 30 -
- 35 -
133
- 20 -
- 25 -
- 35 -
134
- 20 -
- 20 -
- 35 -
135
- 20 -
- 15 -
- 35 -
136
- 20 -
- 10 -
- 35 -
137
- 20 -
- 5 -
- 35 -
138
- 20 -
- 35 -
- 35 -
139
- 20 -
- 20 -
- 20 -
140
- 14,14 -
- 14,14 -
- 14,14 -

Zahlen in Klammern: entsprechende NF-Nummern

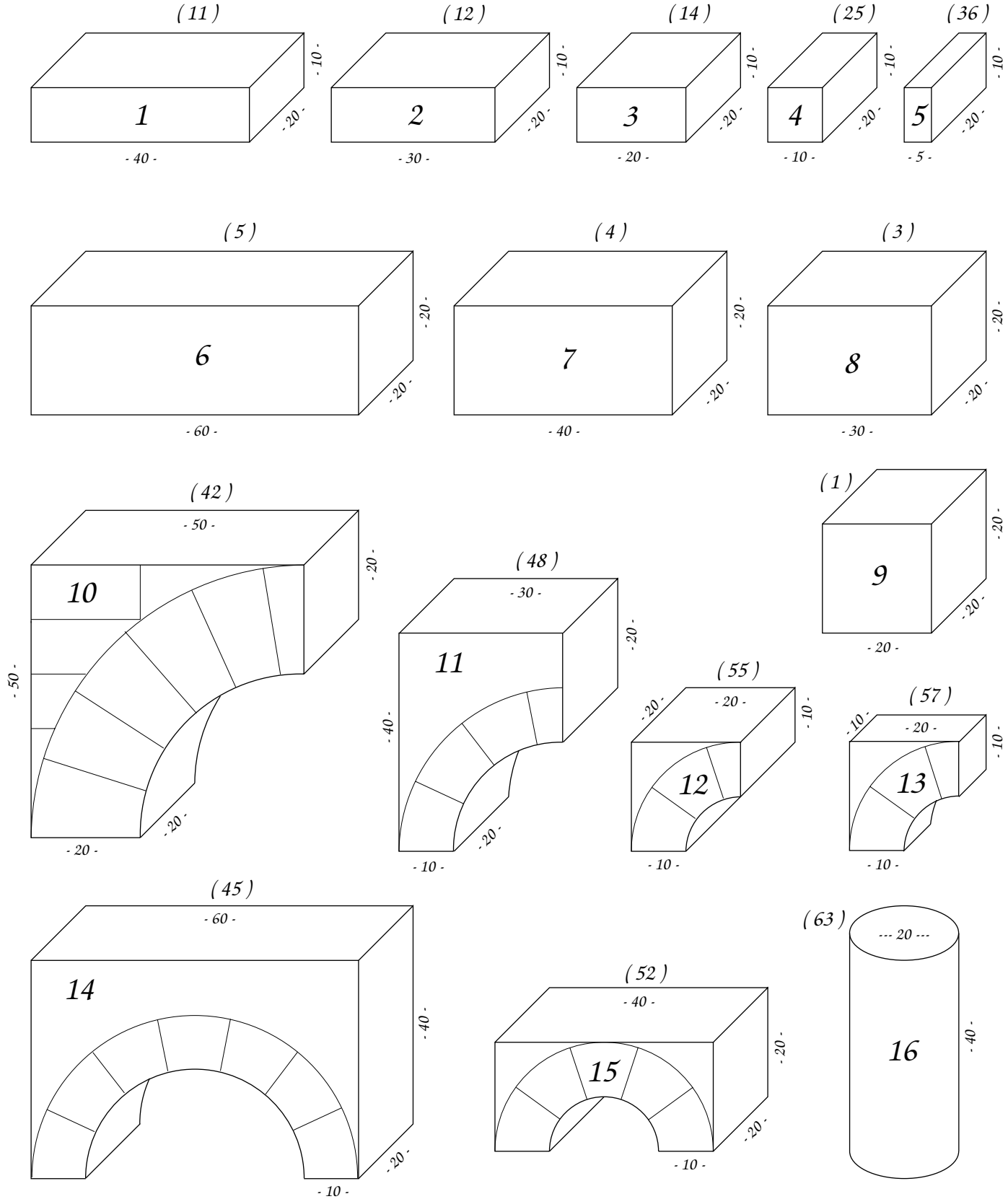

letzte Änderung: 1999

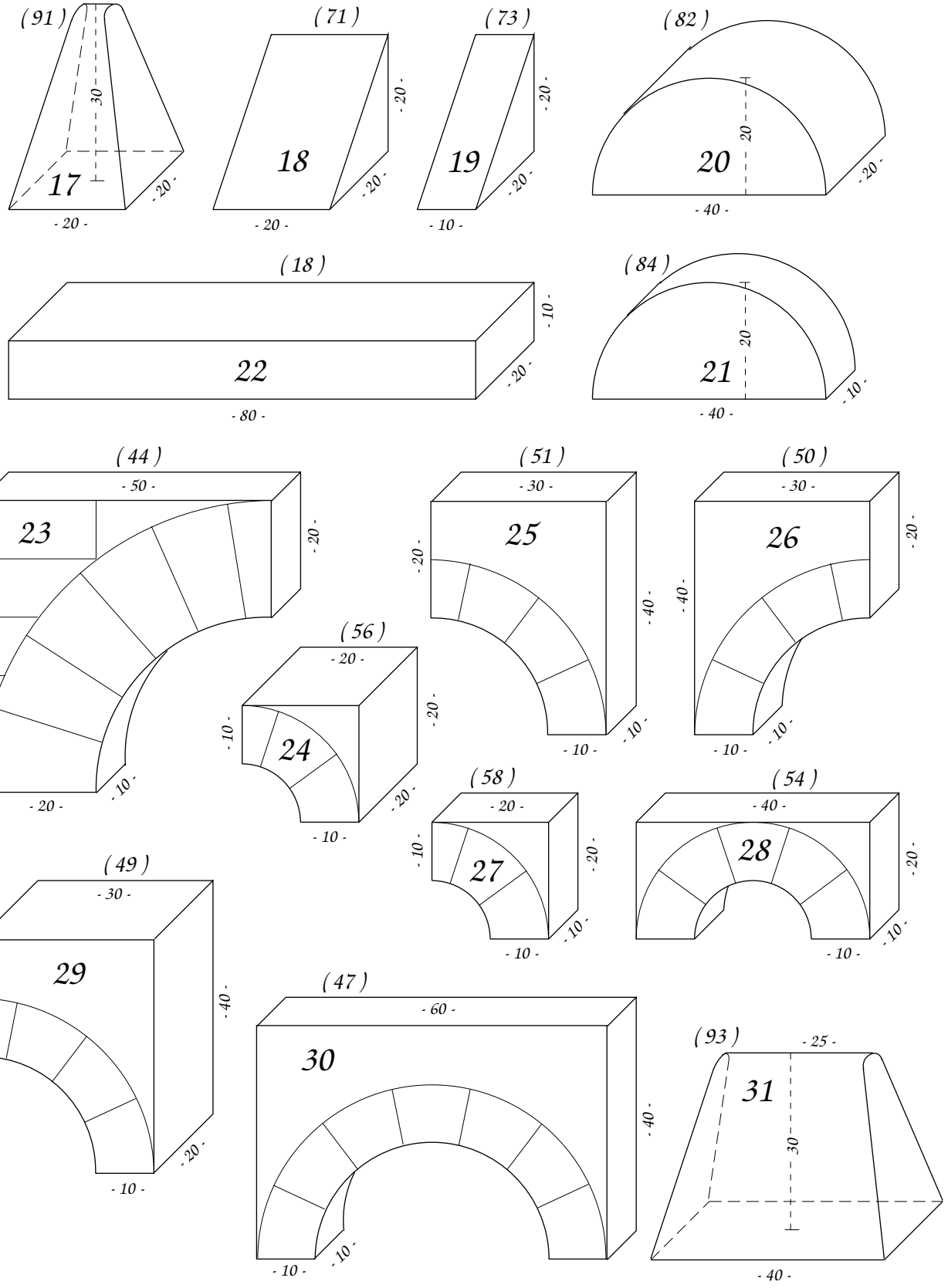
(91)
17
30
- 20 -
- 20 -
(71)
18
- 20 -
- 20 -
(73)
19
- 20 -
- 20 -
- 10 -
(82)
20
20
- 20 -
- 40 -
(18)
22
- 10 -
- 20 -
- 80 -
(84)
21
20
- 10 -
- 40 -
(44)
23
- 50 -
- 20 -
- 50 -
- 10 -
- 20 -
(56)
24
- 20 -
- 10 -
- 20 -
- 20 -
- 10 -
(51)
25
- 30 -
- 20 -
- 40 -
- 10 -
- 10 -
(50)
26
- 30 -
- 20 -
- 40 -
- 10 -
- 10 -
(58)
27
- 20 -
- 10 -
- 20 -
- 10 -
- 10 -
(54)
28
- 40 -
- 20 -
- 10 -
- 10 -
(49)
29
- 30 -
- 20 -
- 40 -
- 20 -
- 10 -
(47)
30
- 60 -
- 40 -
- 10 -
- 10 -
(93)
31
- 25 -
30
- 40 -
- 40 -

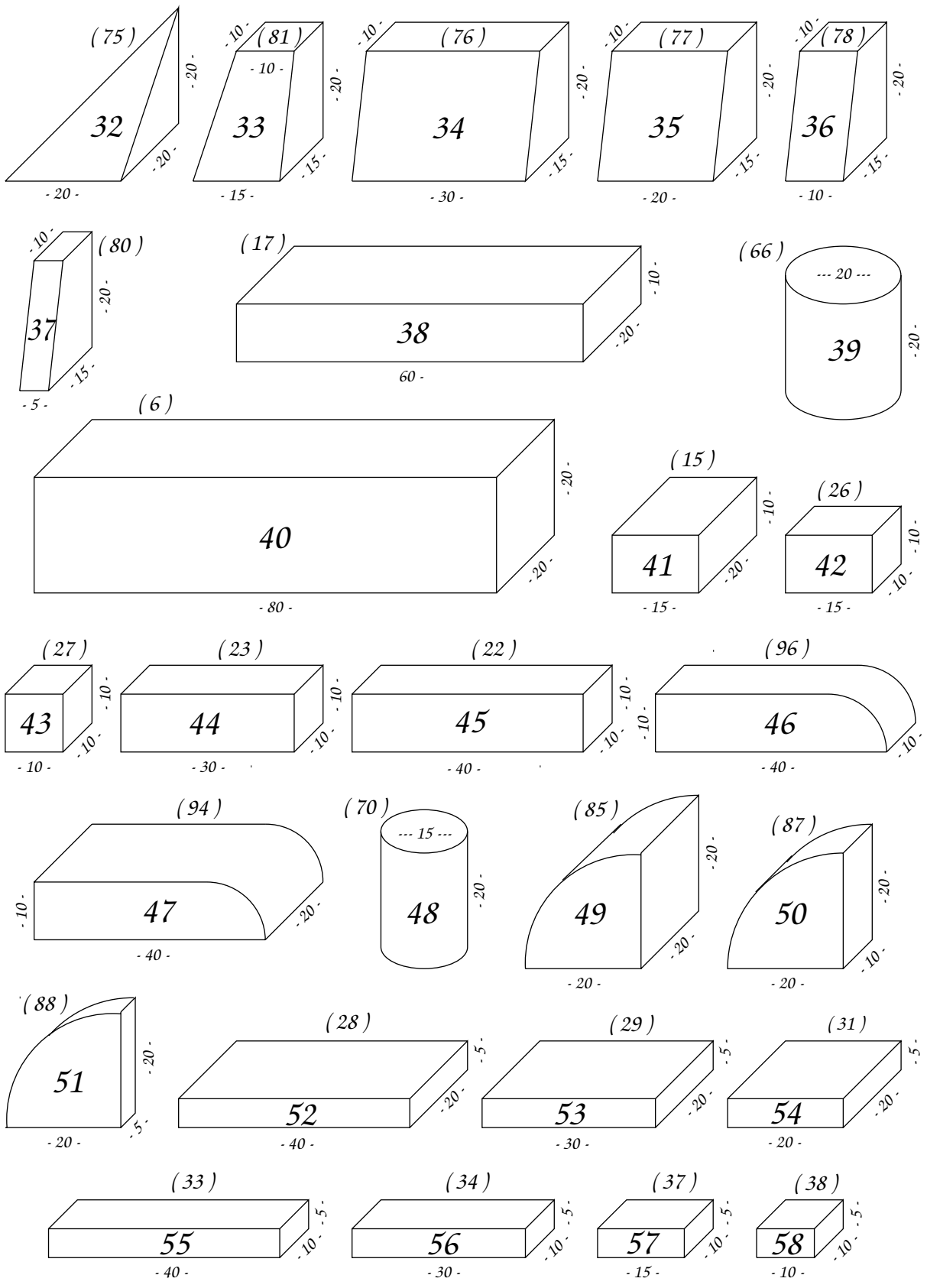
(75)
32
- 20 -
- 20 -
- 20 -
(81)
33
- 10 -
- 10 -
- 20 -
- 15 -
- 15 -
(76)
34
- 10 -
- 20 -
- 15 -
- 30 -
(77)
35
- 10 -
- 20 -
- 15 -
- 20 -
(78)
36
- 10 -
- 20 -
- 15 -
- 10 -
(80)
37
- 10 -
- 20 -
- 15 -
- 5 -
(17)
38
- 10 -
- 20 -
60 -
(66)
--- 20 ---
39
- 20 -
(6)
40
- 20 -
- 20 -
- 80 -
(15)
41
- 10 -
- 20 -
- 15 -
(26)
42
- 10 -
- 10 -
- 15 -
(27)
43
- 10 -
- 10 -
- 10 -
(23)
44
- 10 -
- 10 -
- 30 -
(22)
45
- 10 -
- 10 -
- 40 -
(96)
46
- 10 -
- 10 -
- 40 -
(94)
47
- 10 -
- 20 -
- 40 -
(70)
--- 15 ---
48
- 20 -
(85)
49
- 20 -
- 20 -
- 20 -
(87)
50
- 20 -
- 10 -
- 20 -
(88)
51
- 20 -
- 5 -
- 20 -
(28)
52
- 5 -
- 20 -
- 40 -
(29)
53
- 5 -
- 20 -
- 30 -
(31)
54
- 5 -
- 20 -
- 20 -
(33)
55
- 5 -
- 10 -
- 40 -
(34)
56
- 5 -
- 10 -
- 30 -
(37)
57
- 5 -
- 10 -
- 15 -
(38)
58
- 5 -
- 10 -
- 10 -

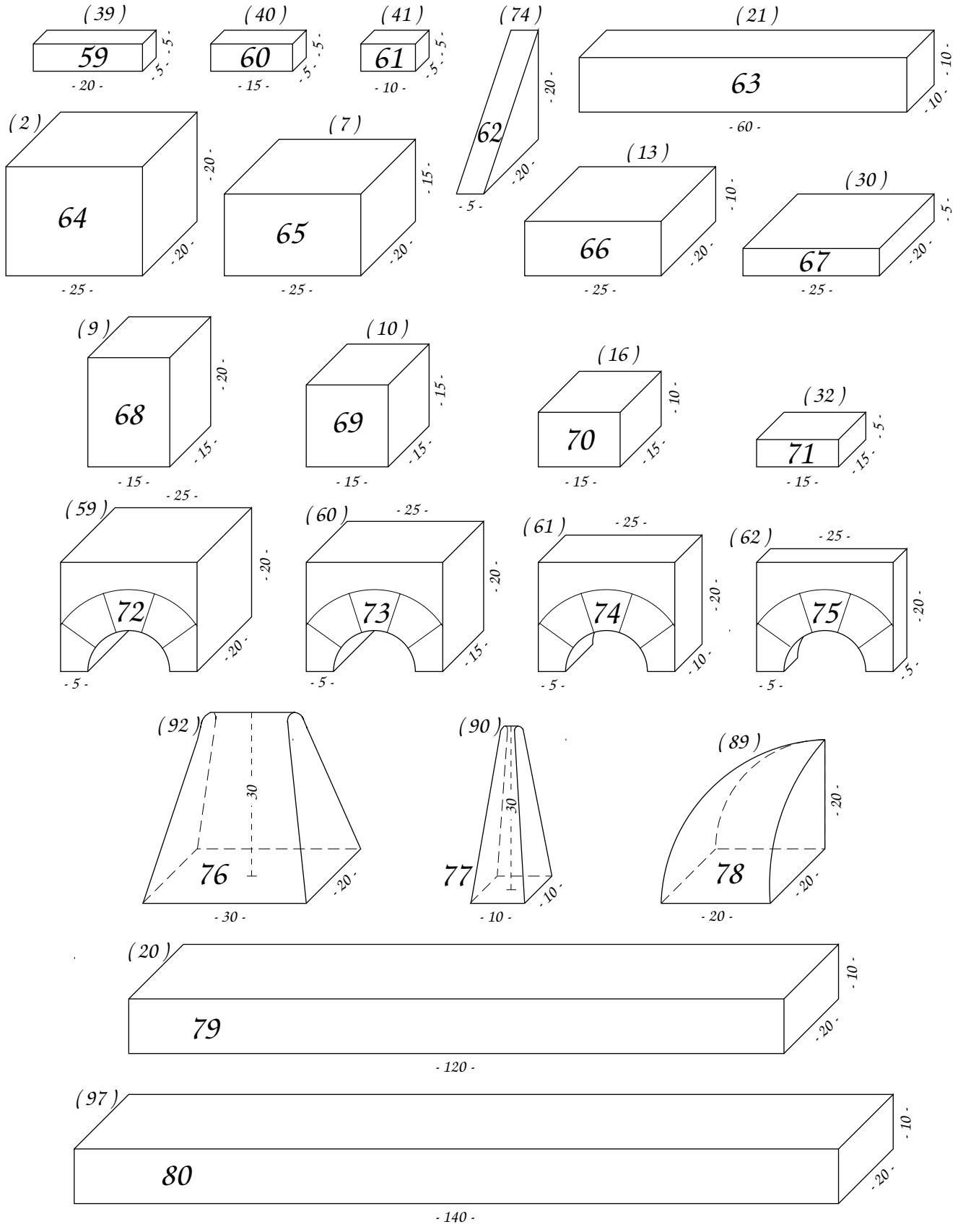
(39)
59
- 20 -
- 5 -
- 5 -
(40)
60
- 15 -
- 5 -
- 5 -
(41)
61
- 10 -
- 5 -
- 5 -
(74)
62
- 5 -
- 20 -
- 20 -
(21)
63
- 60 -
- 10 -
- 10 -
(2)
64
- 25 -
- 20 -
- 20 -
(7)
65
- 25 -
- 15 -
- 20 -
(13)
66
- 25 -
- 10 -
- 20 -
(30)
67
- 25 -
- 5 -
- 20 -
(9)
68
- 15 -
- 20 -
- 15 -
(10)
69
- 15 -
- 15 -
- 15 -
(16)
70
- 15 -
- 10 -
- 15 -
(32)
71
- 15 -
- 5 -
- 15 -
(59)
72
- 5 -
- 25 -
- 20 -
- 20 -
(60)
73
- 5 -
- 25 -
- 20 -
- 15 -
(61)
74
- 5 -
- 25 -
- 20 -
- 10 -
(62)
75
- 5 -
- 25 -
- 20 -
- 5 -
(92)
76
- 30 -
30
- 20 -
(90)
77
- 10 -
30
- 10 -
(89)
78
- 20 -
- 20 -
- 20 -
(20)
79
- 120 -
- 10 -
- 20 -
(97)
80
- 140 -
- 10 -
- 20 -

Diese Seite ist reserviert für
Ergänzungen.

Diese Seite ist reserviert für
Ergänzungen.

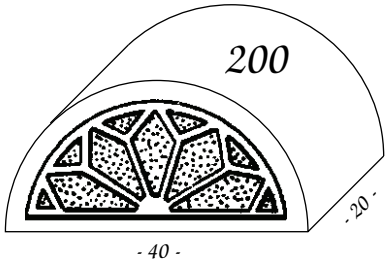
200
- 20 -
- 40 -

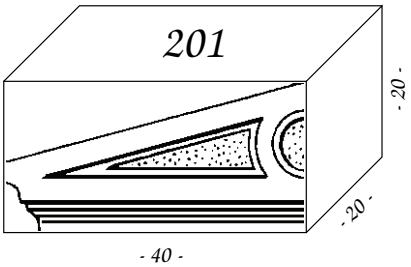
201
- 20 -
- 20 -
- 40 -

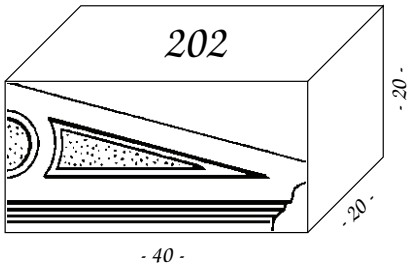
202
- 20 -
- 20 -
- 40 -

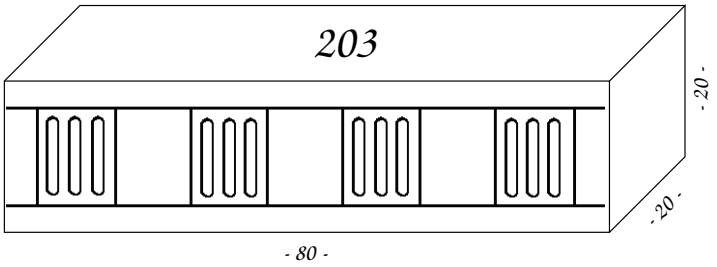
203
- 20 -
- 20 -
- 80 -

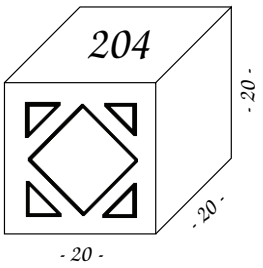
204
- 20 -
- 20 -
- 20 -

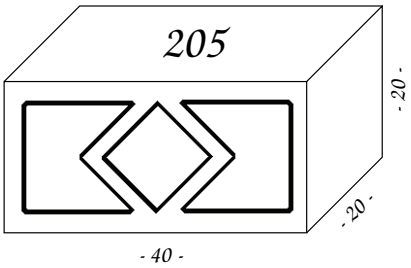
205
- 20 -
- 20 -
- 40 -

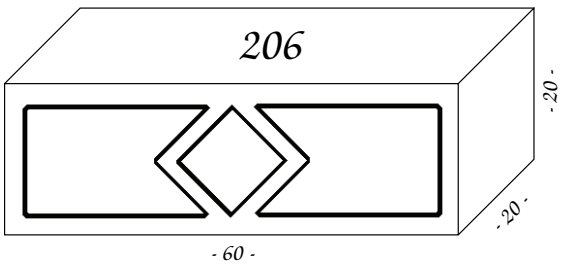
206
- 20 -
- 20 -
- 60 -

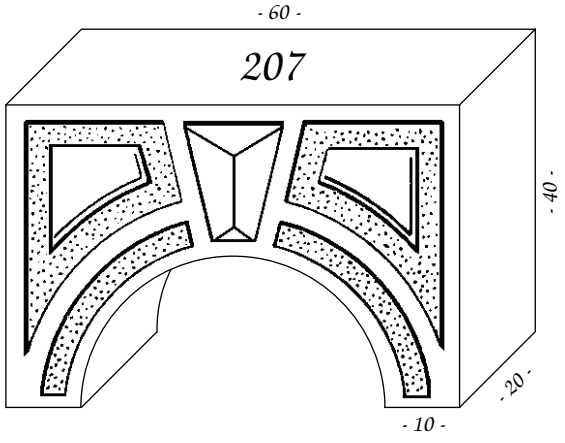
- 60 -
207
- 40 -
- 20 -
- 10 -

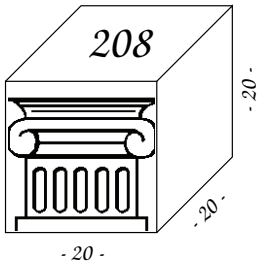
208
- 20 -
- 20 -
- 20 -

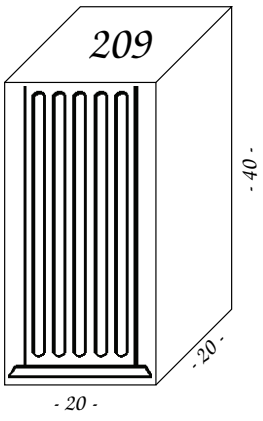
209
- 40 -
- 20 -
- 20 -

Diese Seite ist reserviert für
Ergänzungen.

- 3 -

Brücken und Dächer

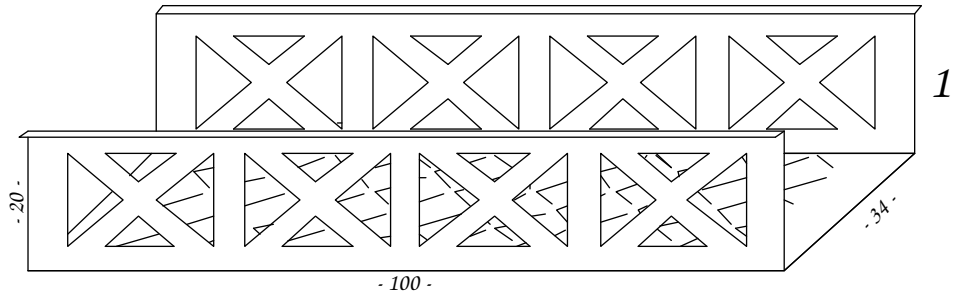
1
- 20 -
- 34 -
- 100 -

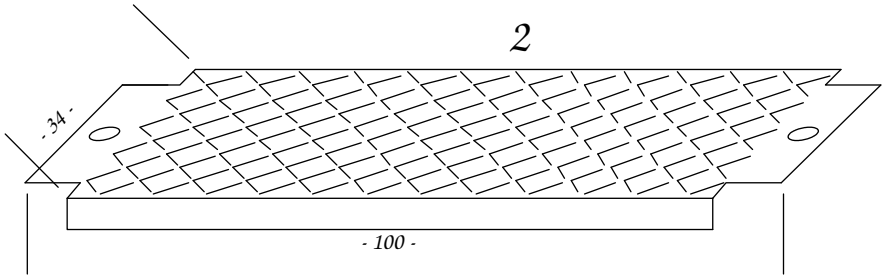
2
- 34 -
- 100 -

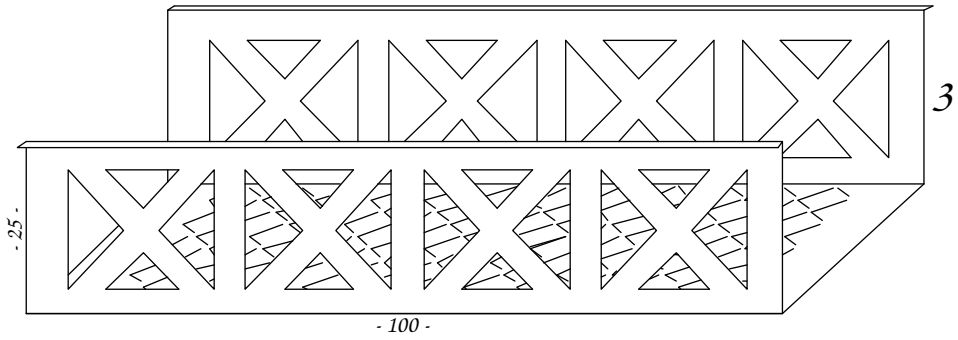
3
- 25 -
- 100 -

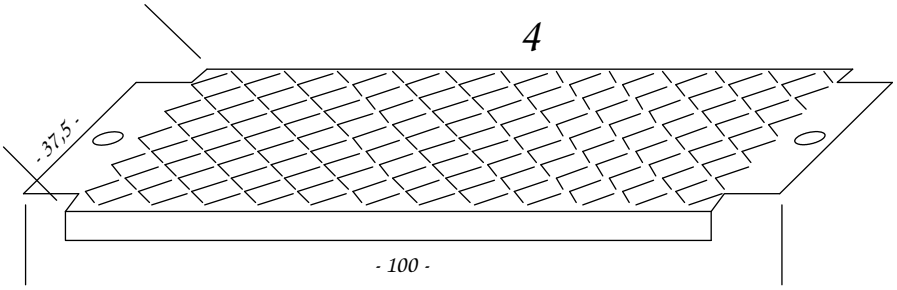
4
- 37,5 -
- 100 -

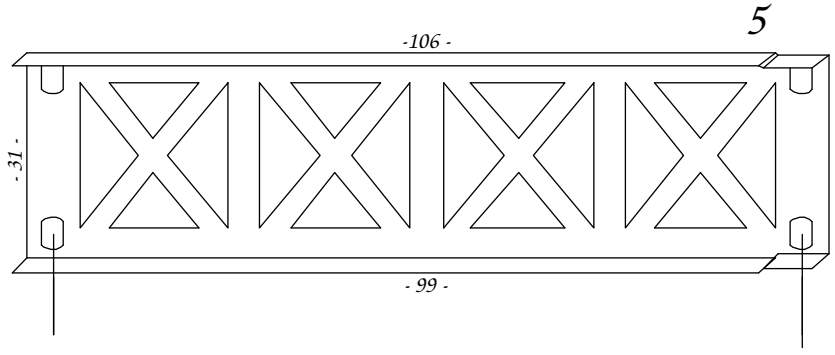
5
-106 -
- 31 -
- 99 -

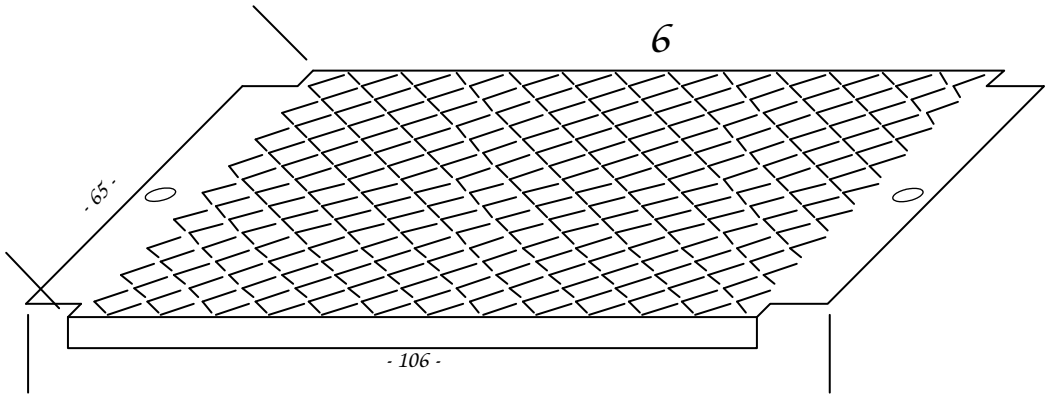
6
- 65 -
- 106 -

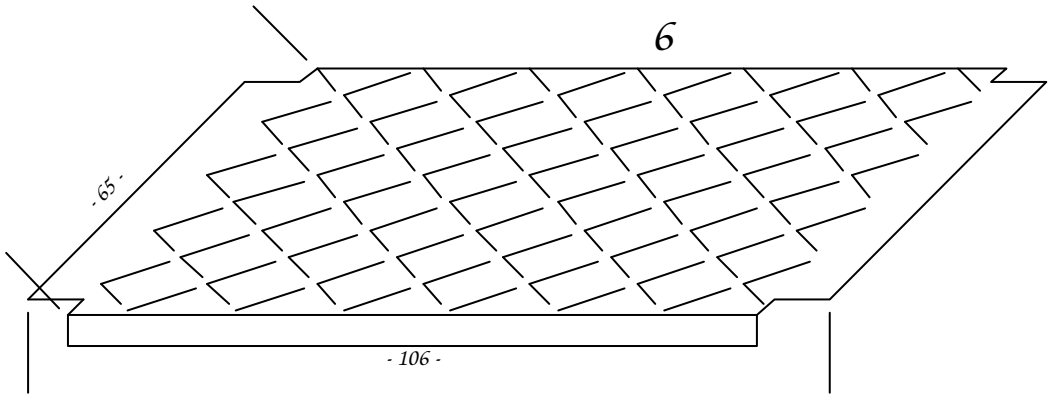
6
- 65 -
- 106 -

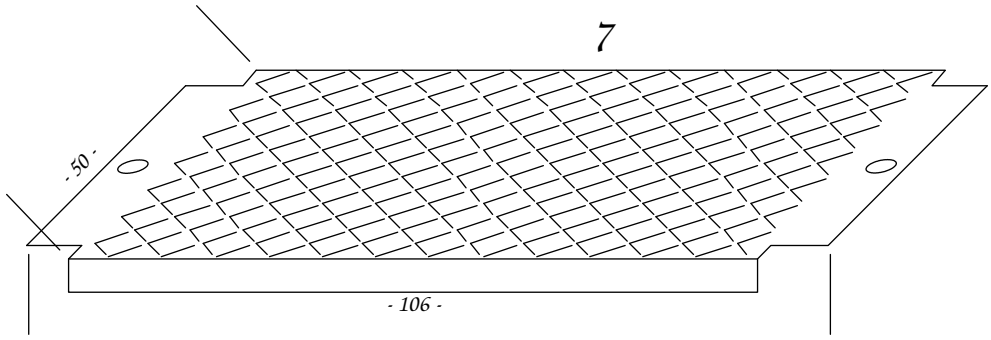
7
- 50 -
- 106 -

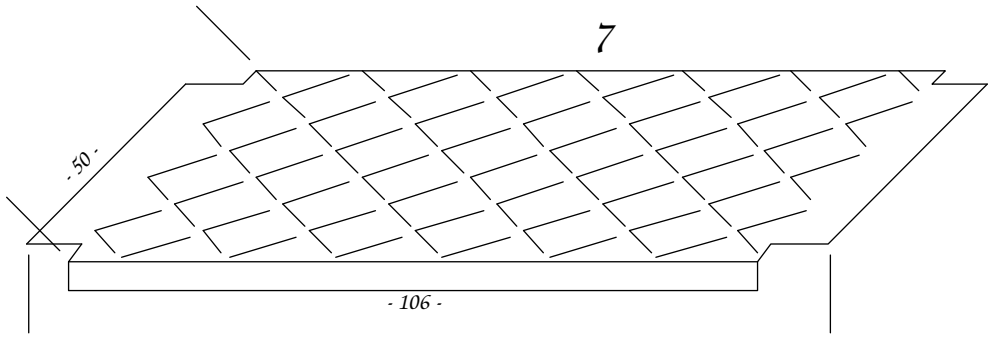
7
- 50 -
- 106 -

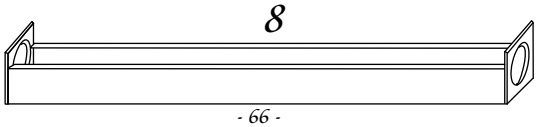
8
- 66 -

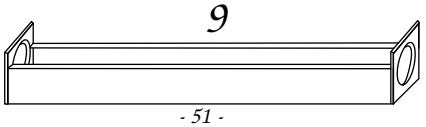
9
- 51 -

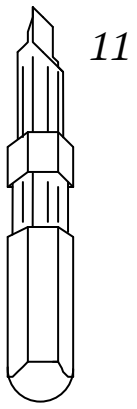
11

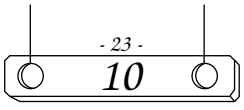
- 23 -
10

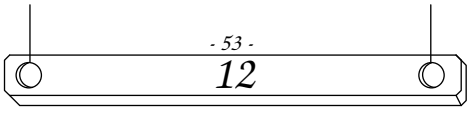
- 53 -
12

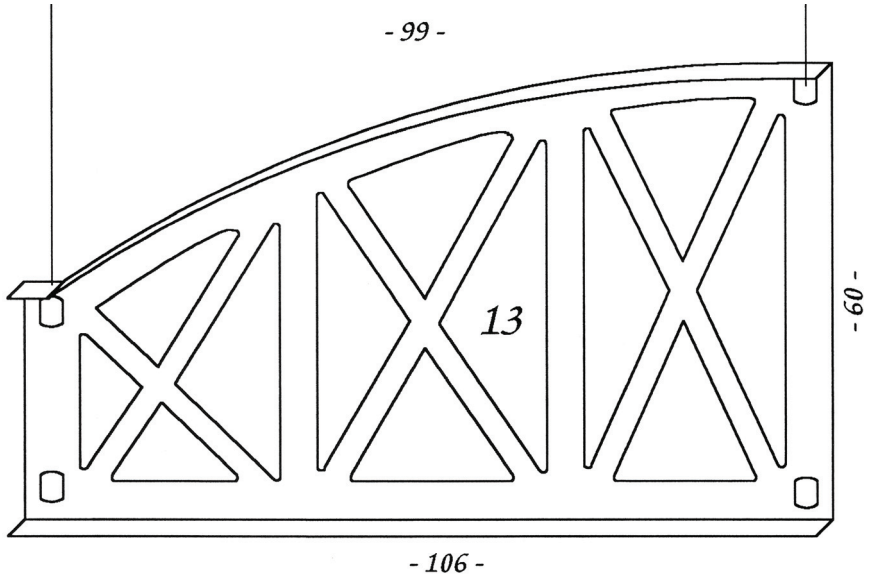
- 99 -
13
- 60 -
- 106 -

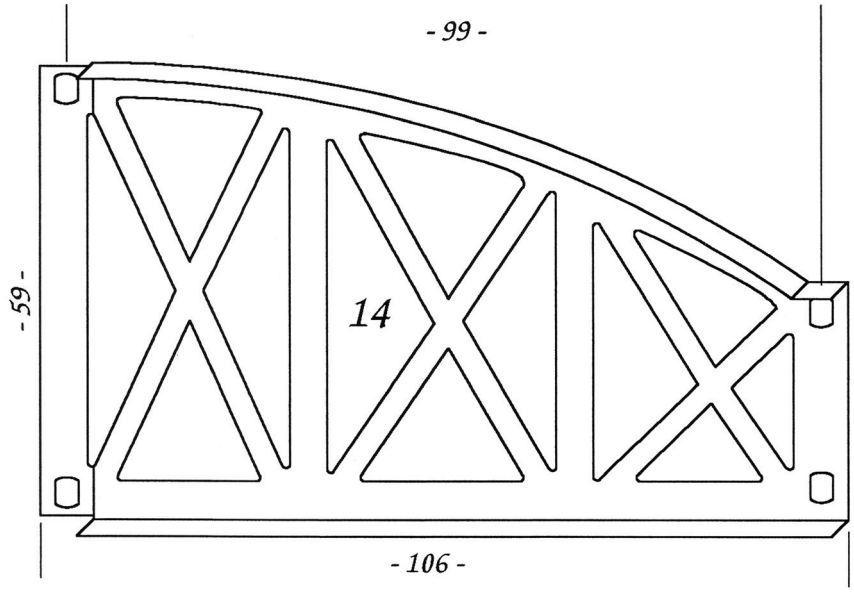
- 99 -
14
- 59 -
- 106 -

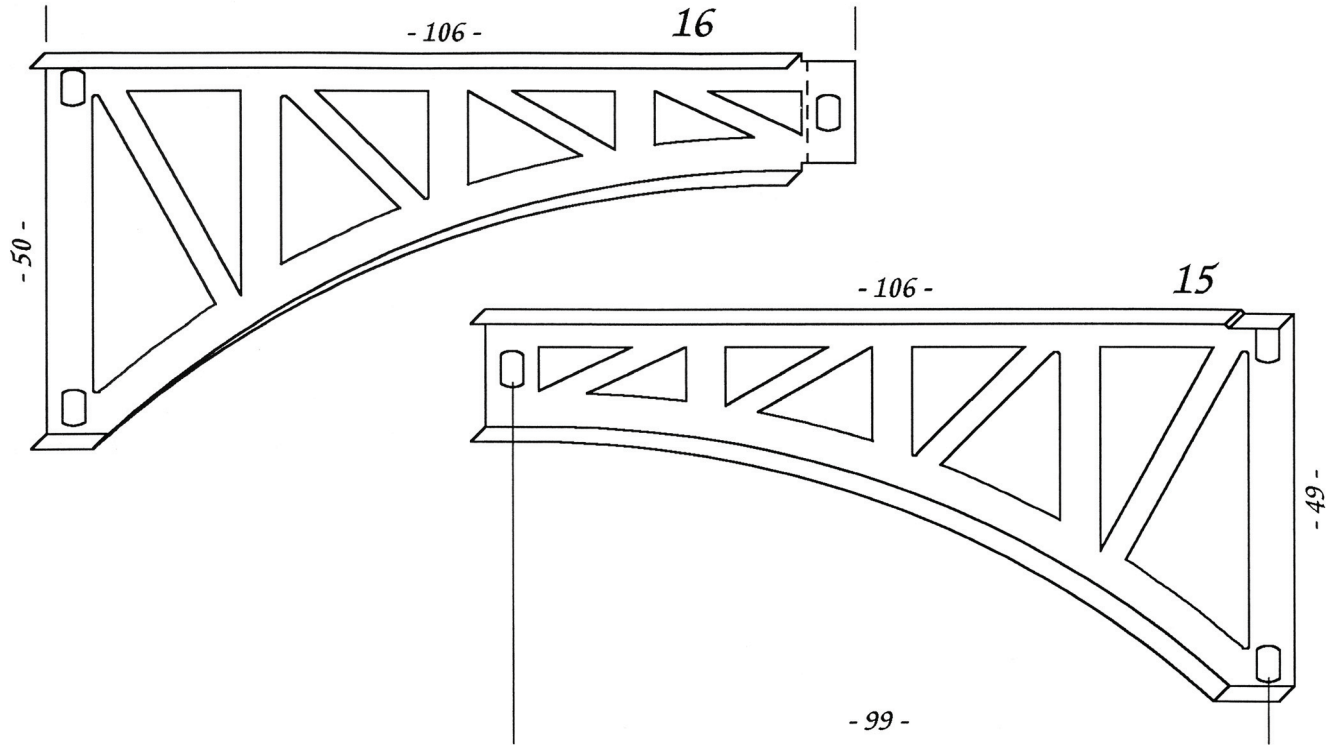
- 106 -
16
- 50 -
- 106 -
15
- 49 -
- 99 -

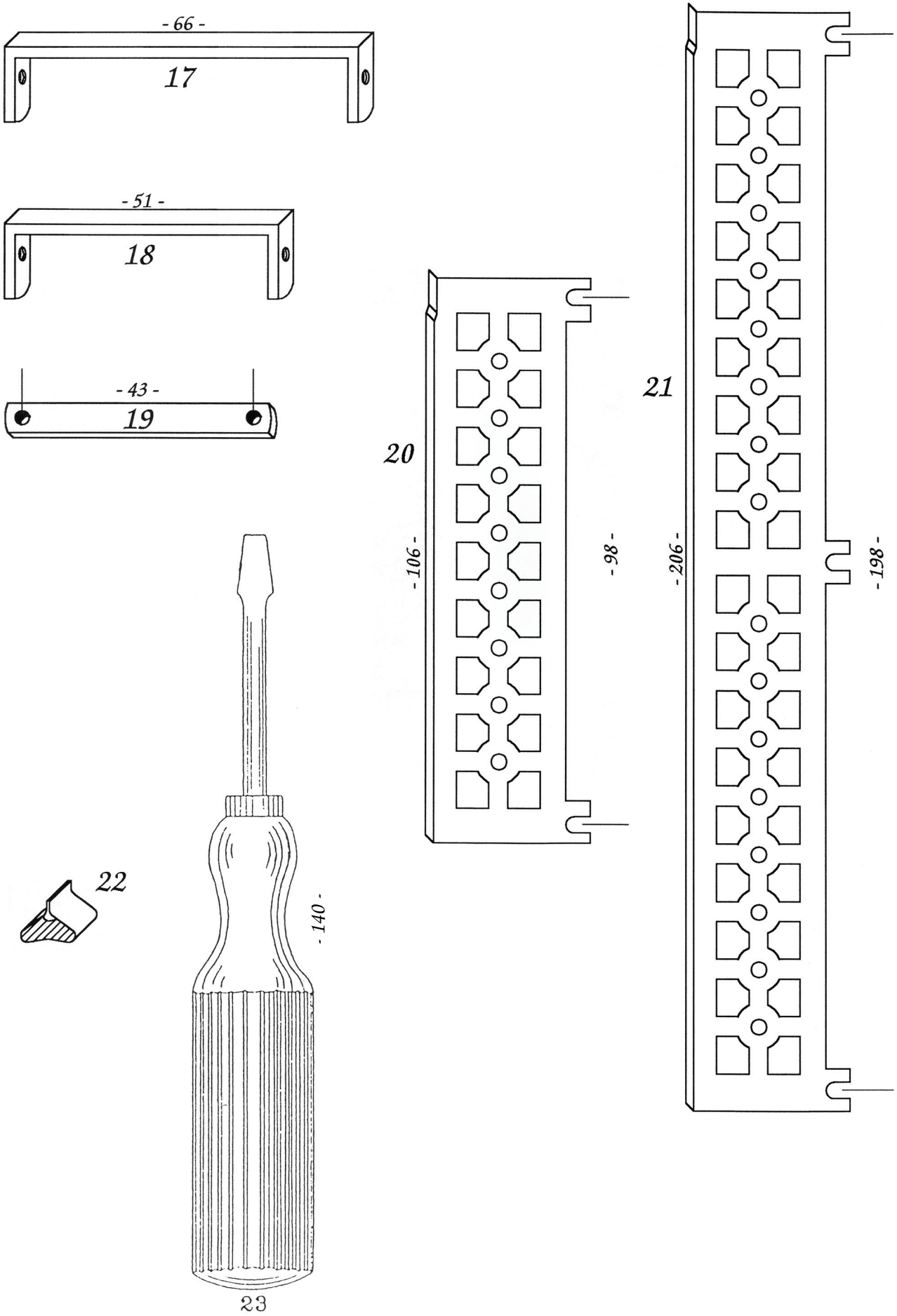
- 66 -
17
- 51 -
18
- 43 -
19
20
- 106 -
- 98 -
21
- 206 -
- 198 -
22
- 140 -
23

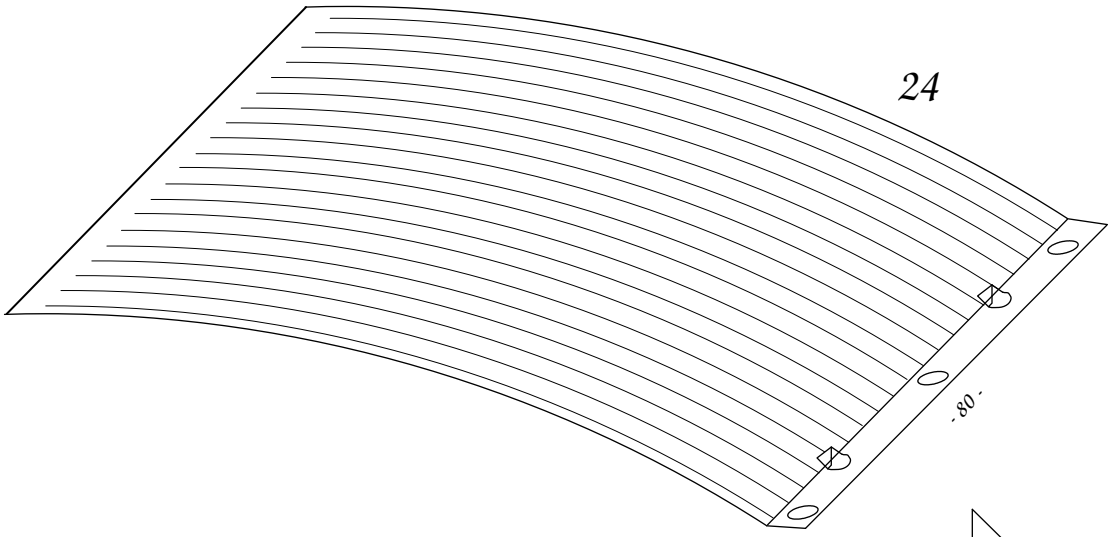
24
- 80 -

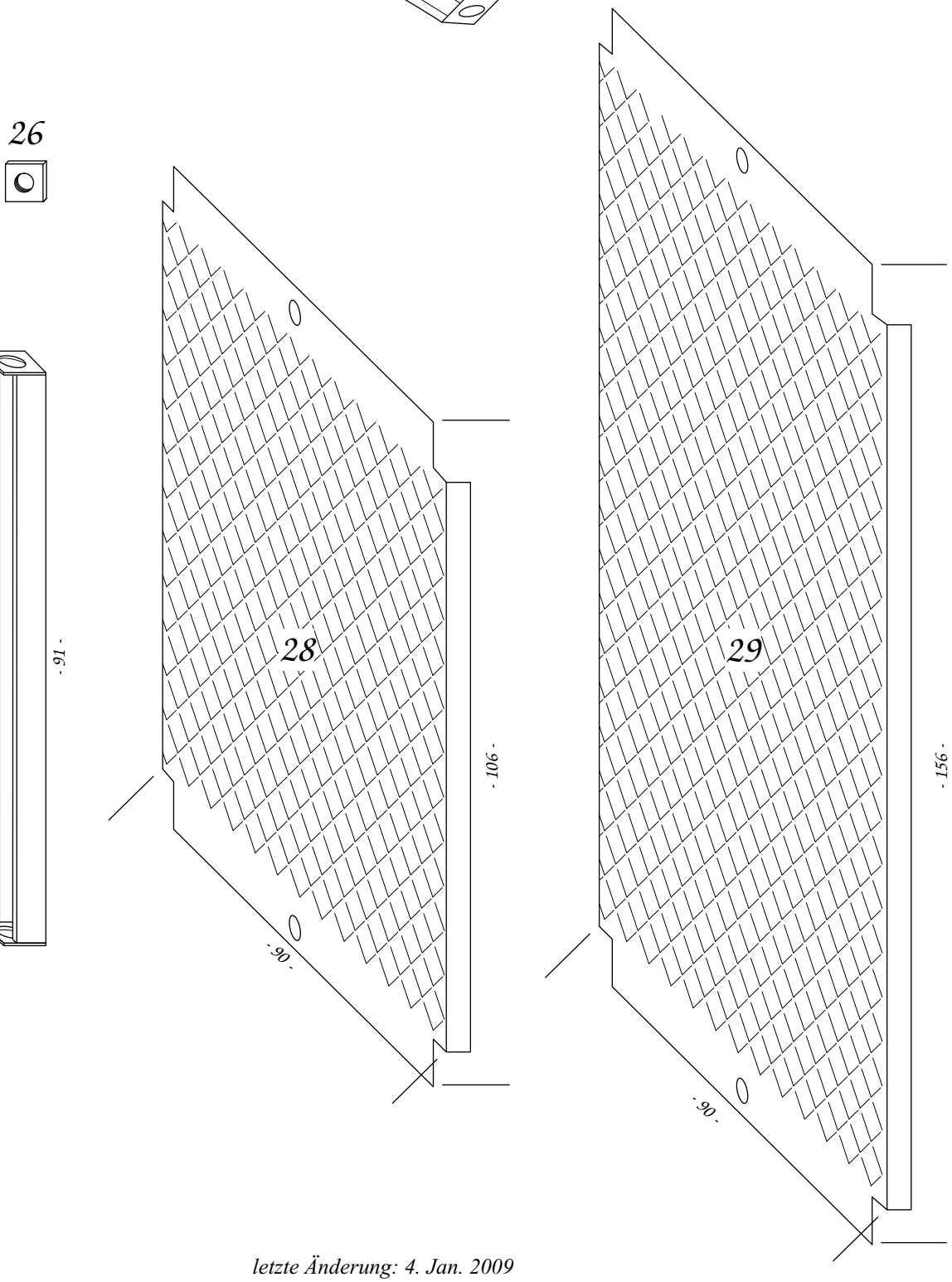
26
25
- 141 -
27
- 91 -
28
- 106 -
- 90 -
29
- 156 -
- 90 -

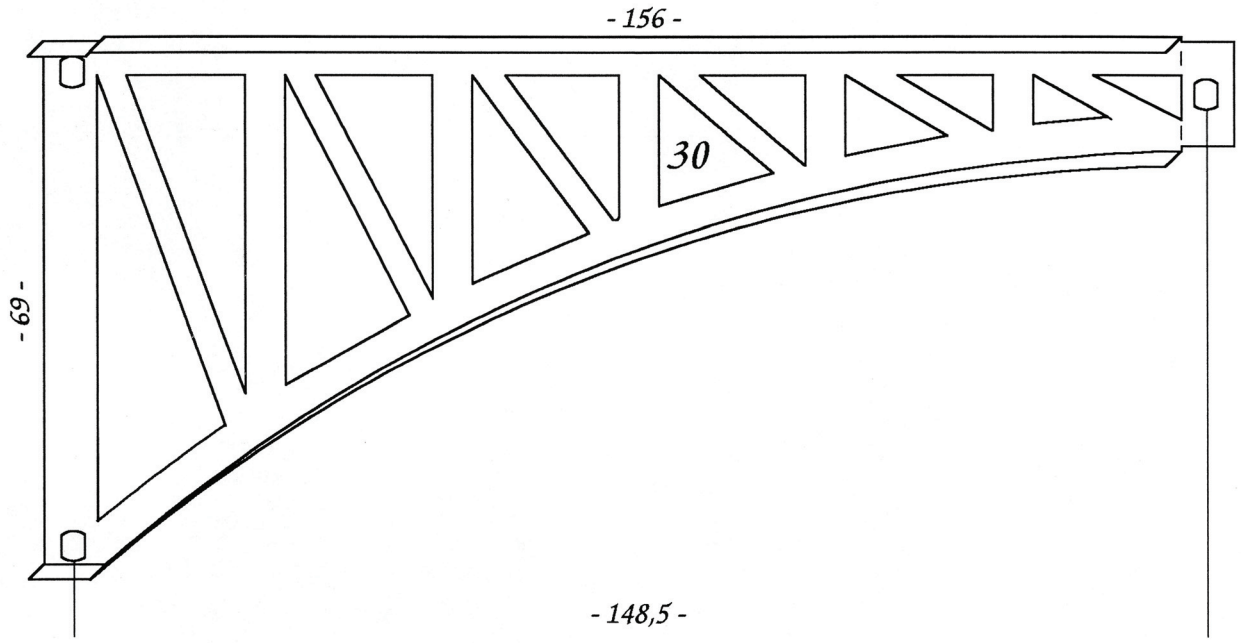
- 156 -
30
- 69 -
- 148,5 -

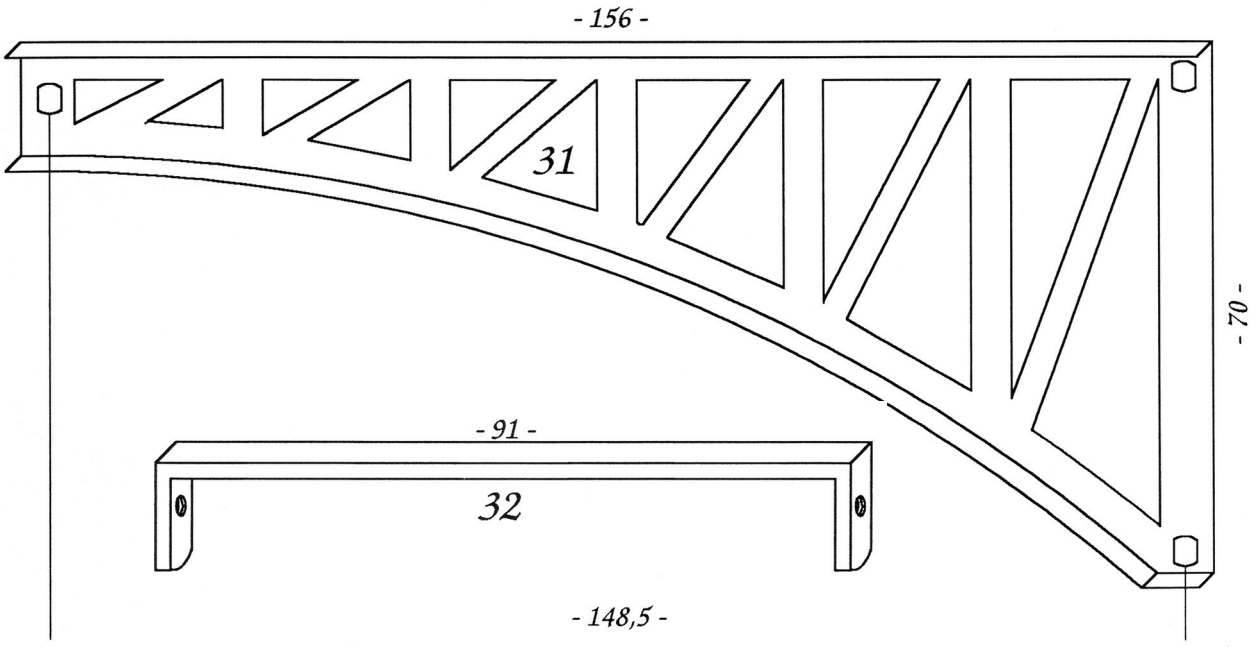
- 156 -
31
- 70 -
- 91 -
32
- 148,5 -

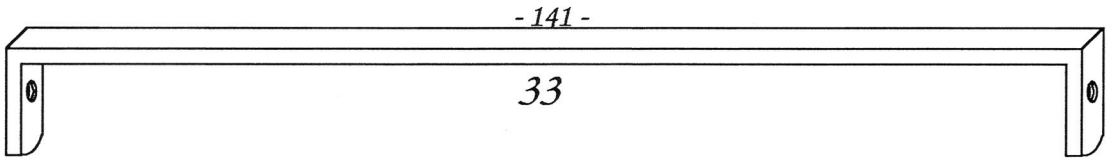
- 141 -
33

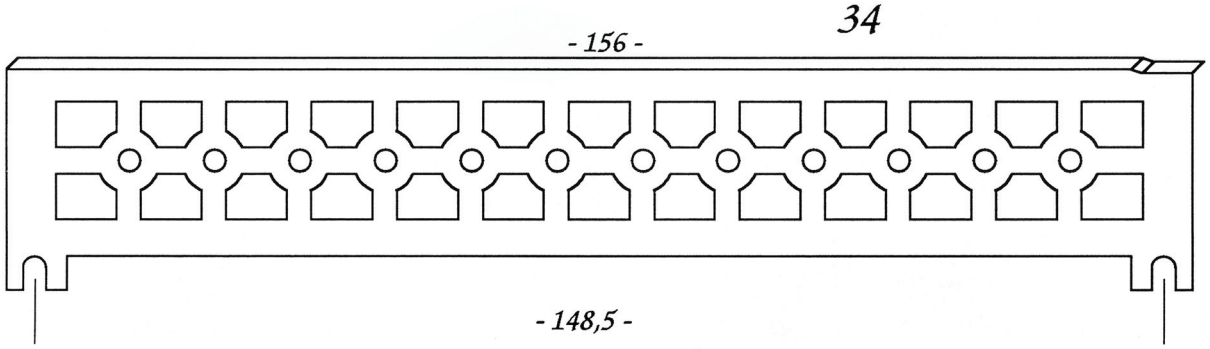
34
- 156 -
- 148,5 -

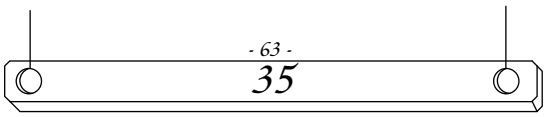
- 63 -
35

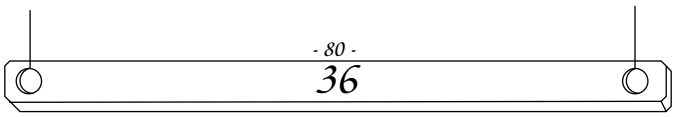
- 80 -
36

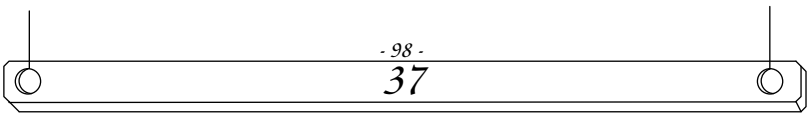
- 98 -
37

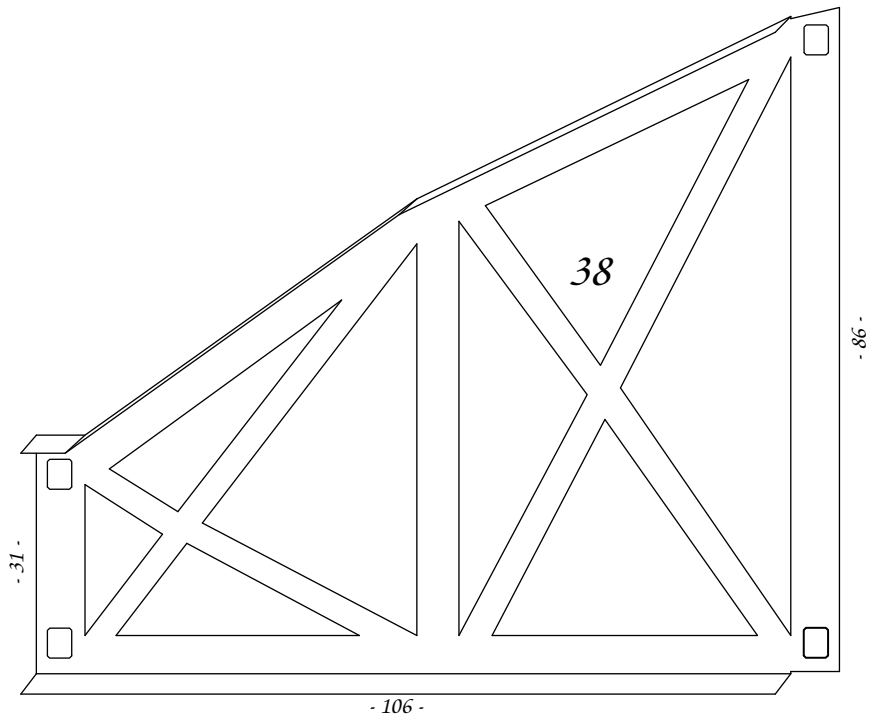
38
- 86 -
- 31 -
- 106 -

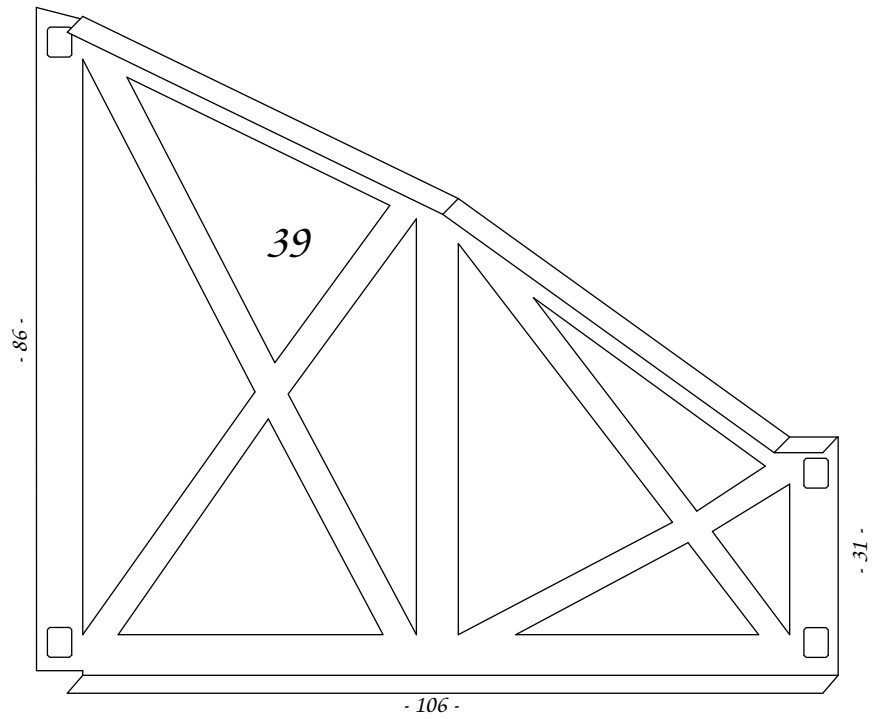
39
- 86 -
- 31 -
- 106 -

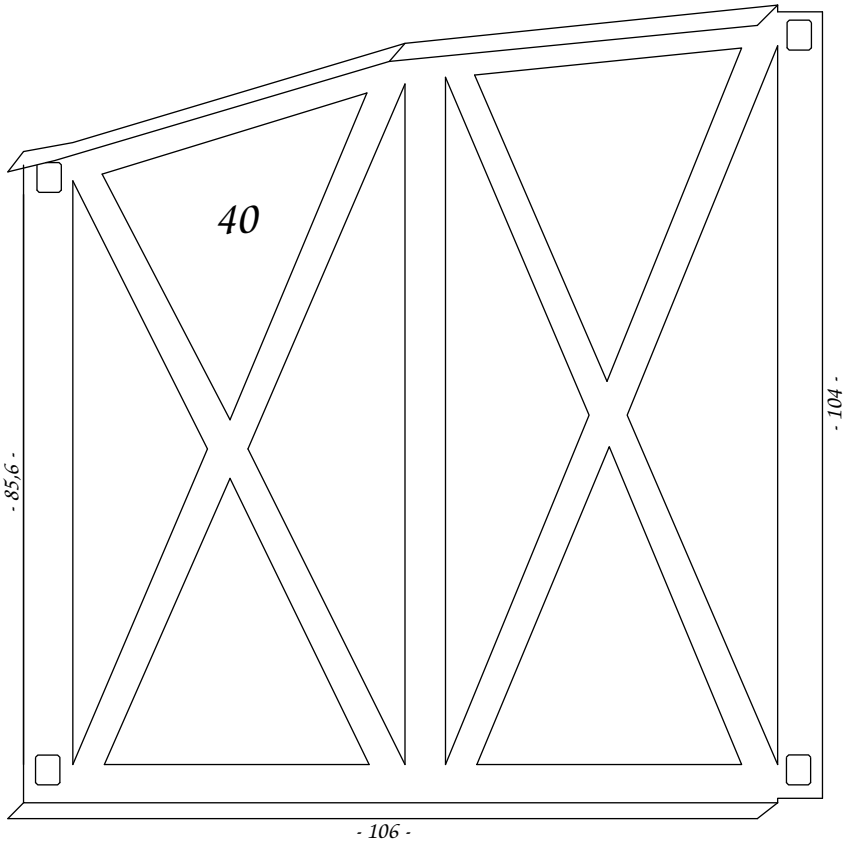
40
- 85,6 -
- 104 -
- 106 -

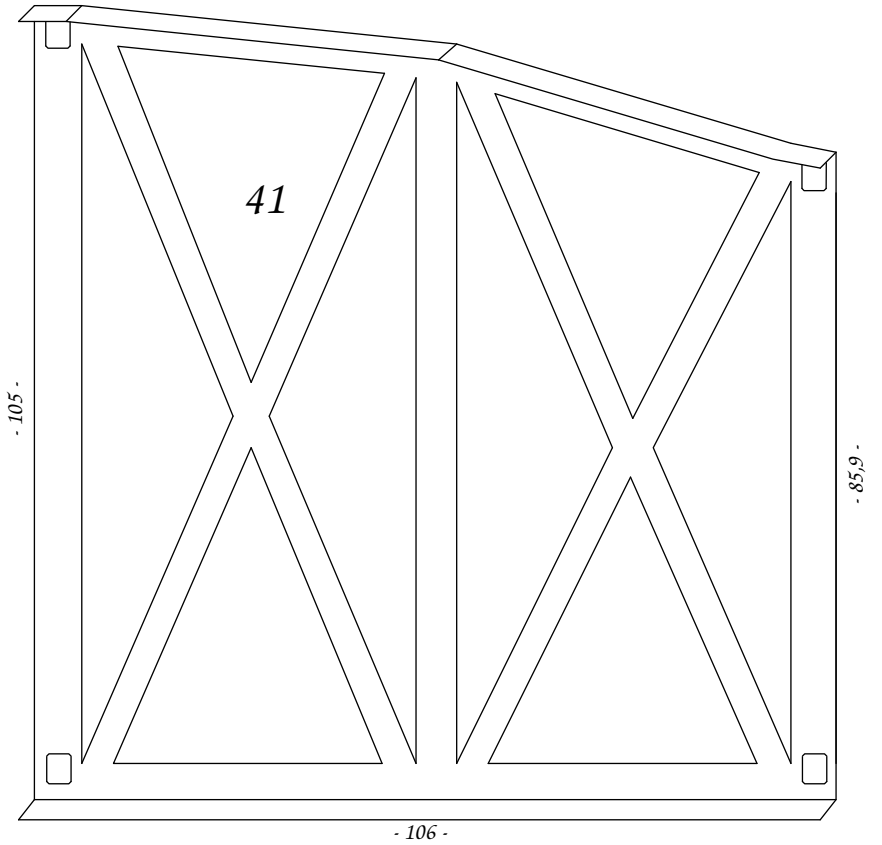
41
- 105 -
- 85,9 -
- 106 -

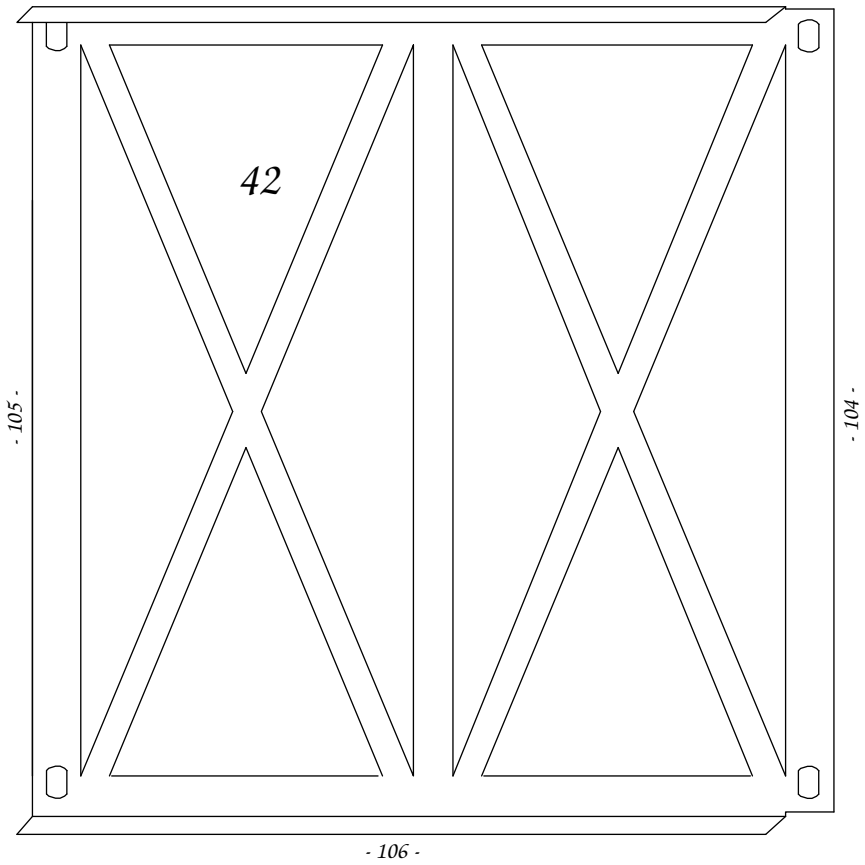

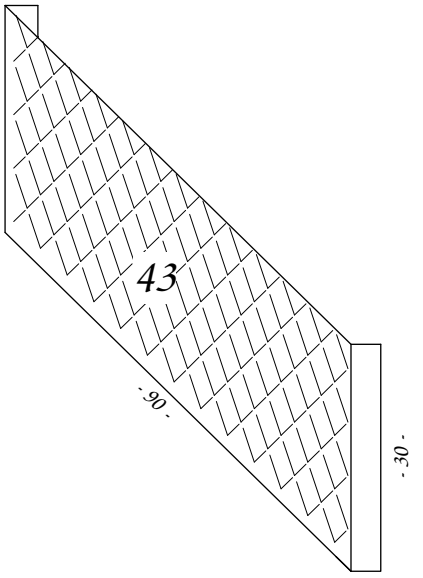

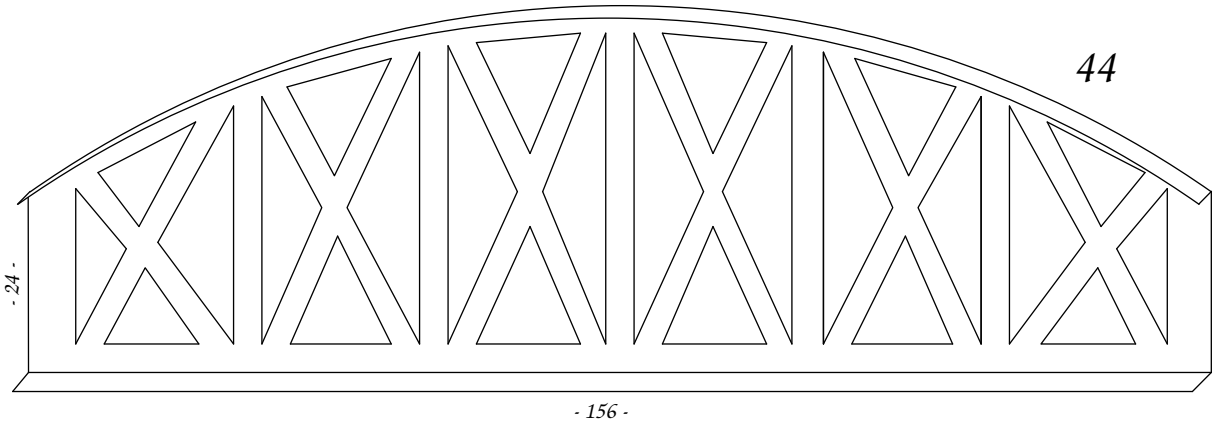

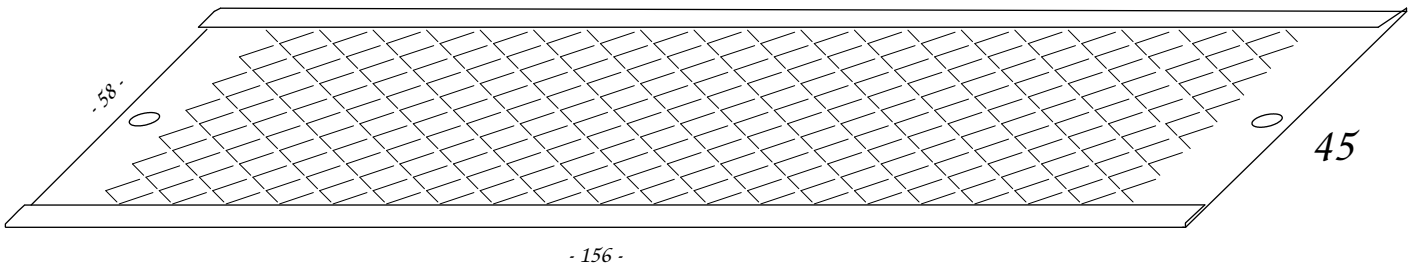

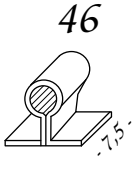

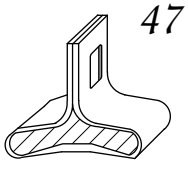

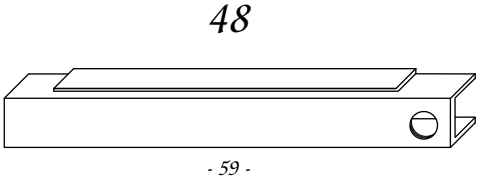

letzte Änderung: 26. Jan. 2009

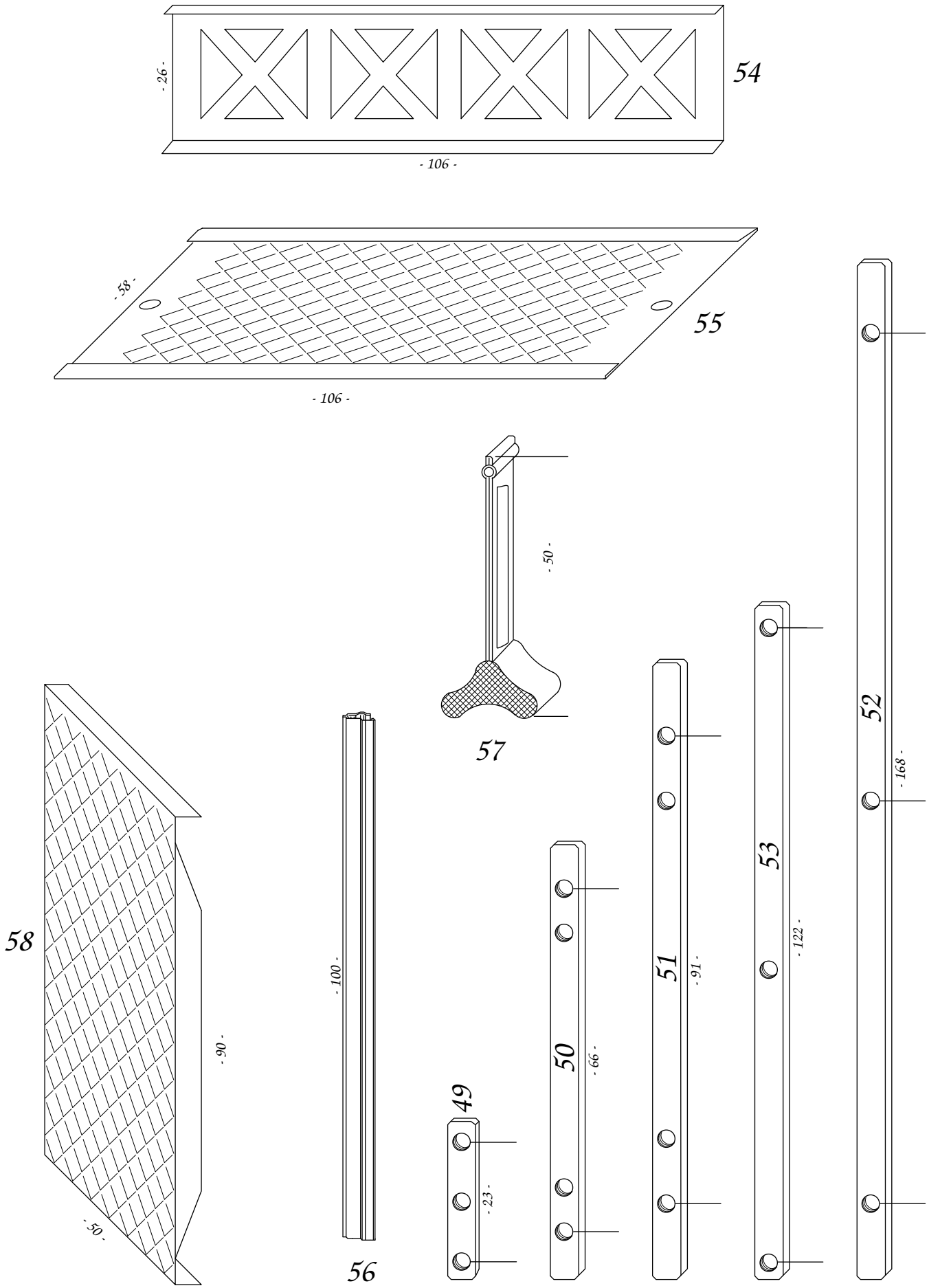
54
- 26 -
- 106 -
55
- 58 -
- 106 -
57
- 50 -
58
- 90 -
- 50 -
56
- 100 -
49
- 23 -
50
- 66 -
51
- 91 -
53
- 122 -
52
- 168 -

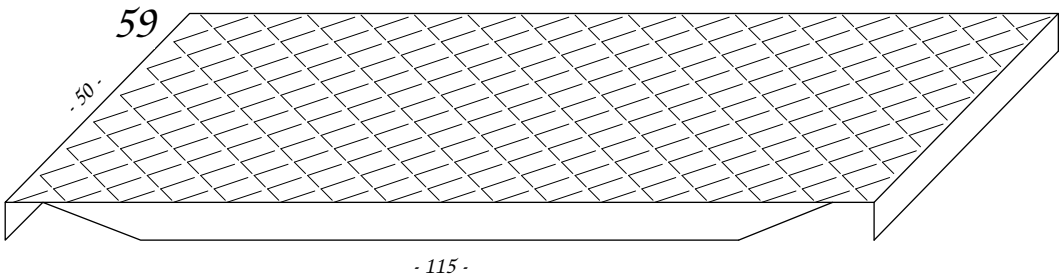
59
- 50 -
- 115 -

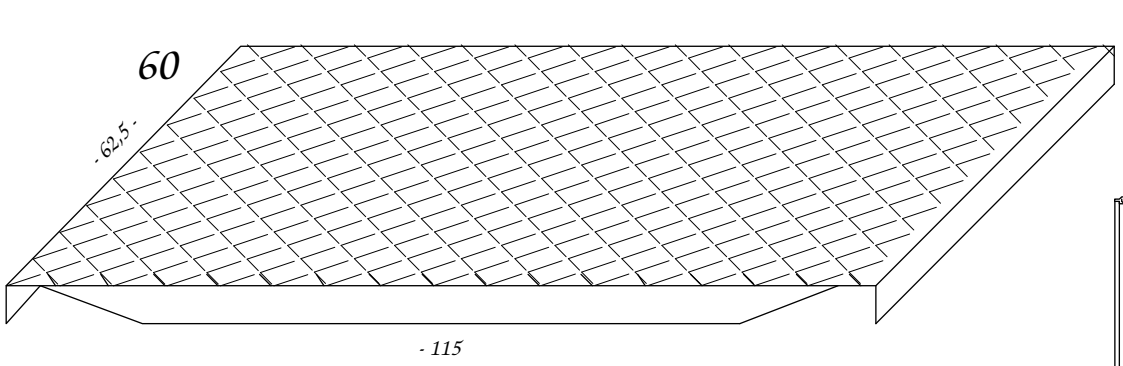
60
- 62,5 -
- 115

65
- 50 -
- 200 -
- 175 -
- 125 -
- 100 -
- 75 -
- 50 -
- 62,5 -
63
64
61
66
67
68
62

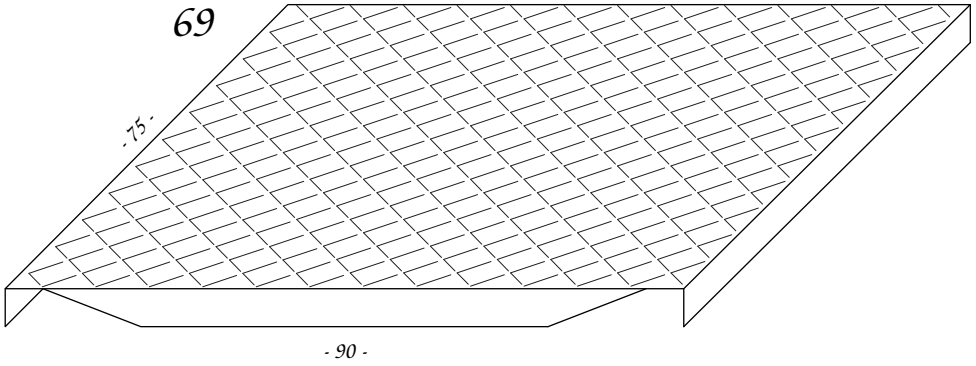
69
- 75 -
- 90 -

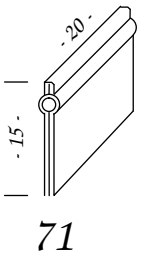
- 20 -
- 15 -
71


- 150 -
70

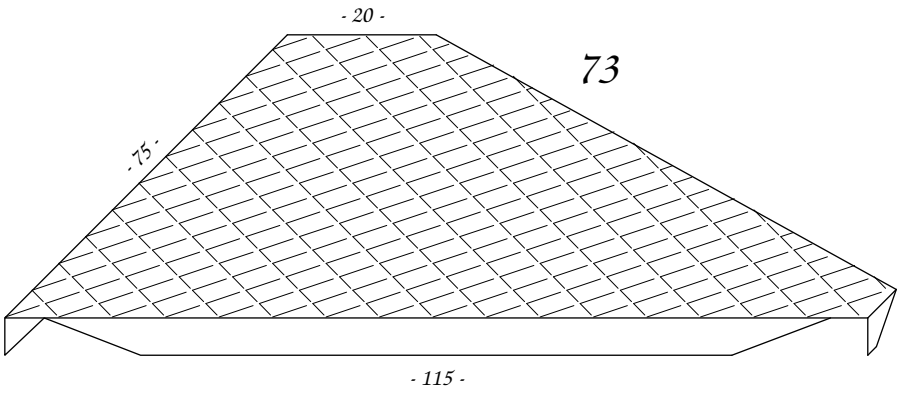
- 20 -
73
- 75 -
- 115 -

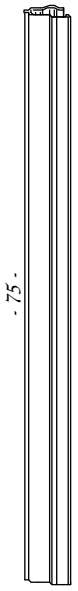
- 75 -
72

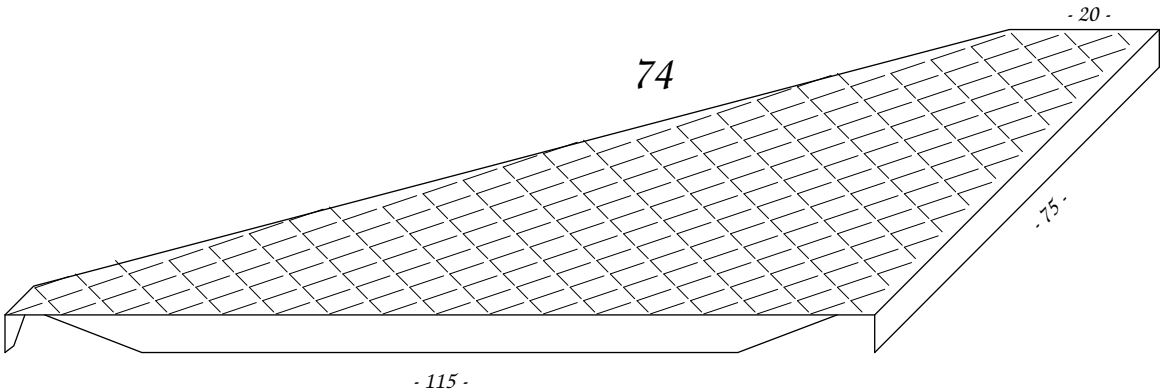
- 20 -
74
- 75 -
- 115 -

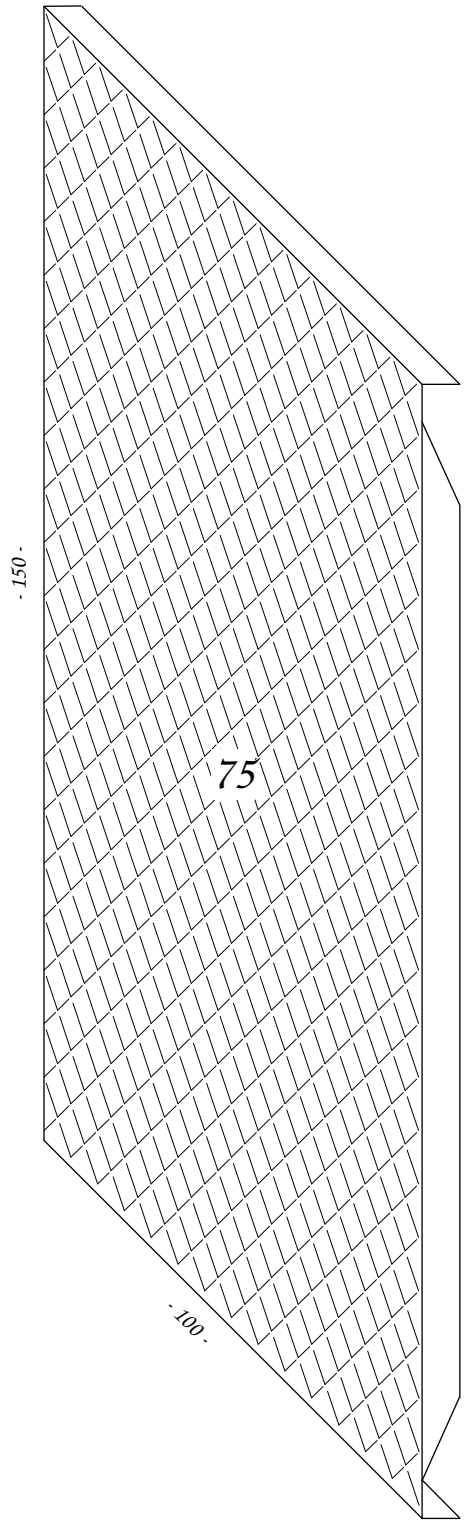
- 150 -
75
- 100 -

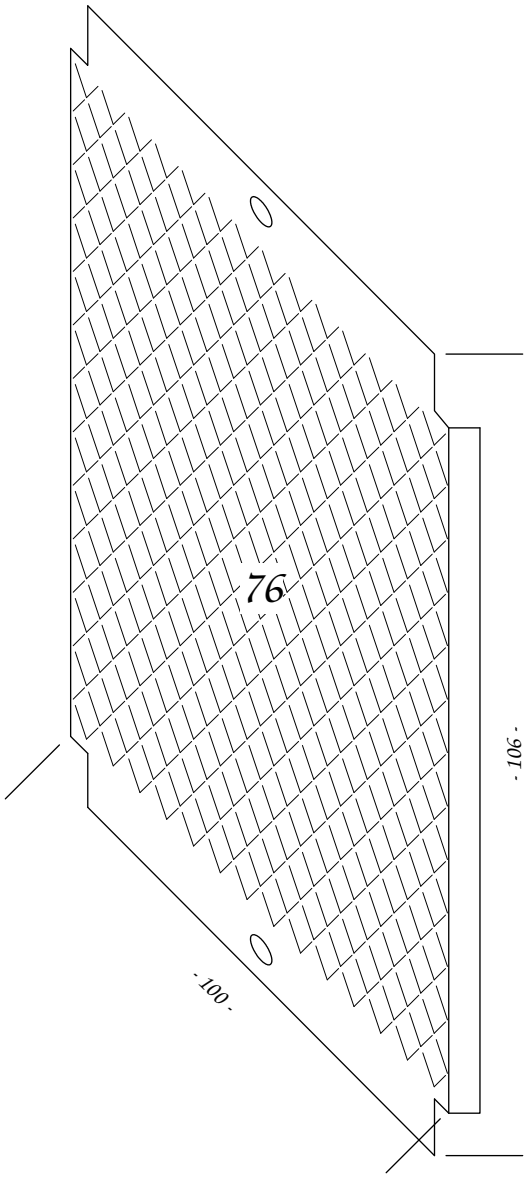
76
- 106 -
- 100 -

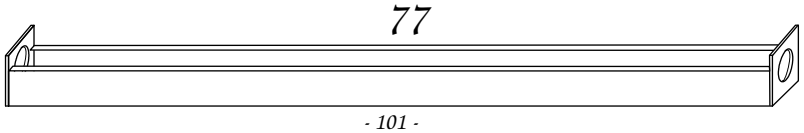
77
- 101 -

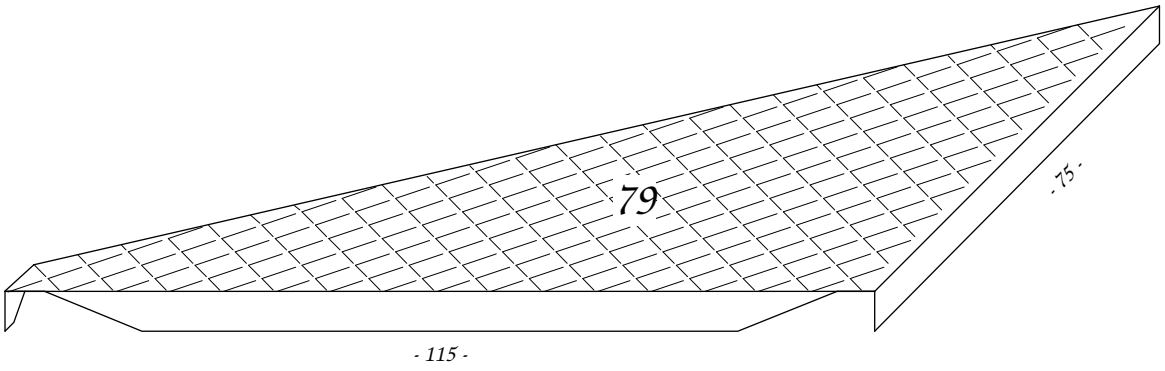
79
- 75 -
- 115 -

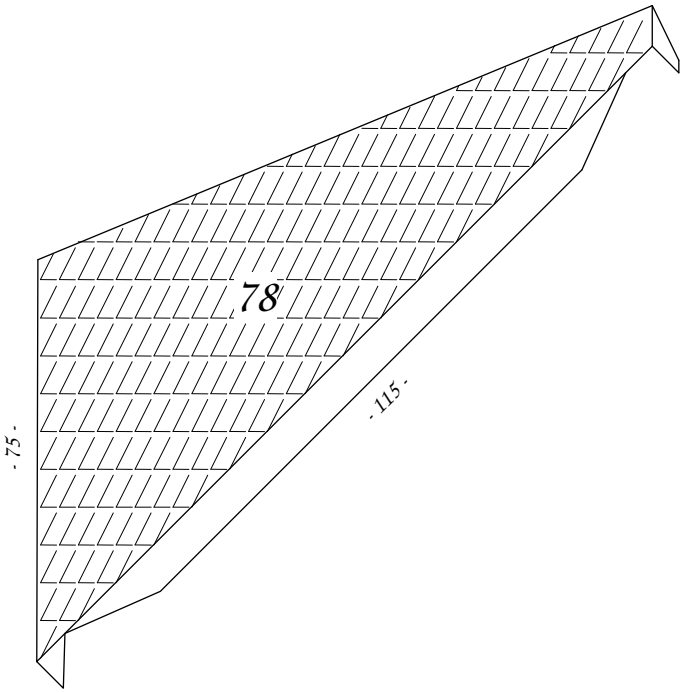
78
- 75 -
- 115 -

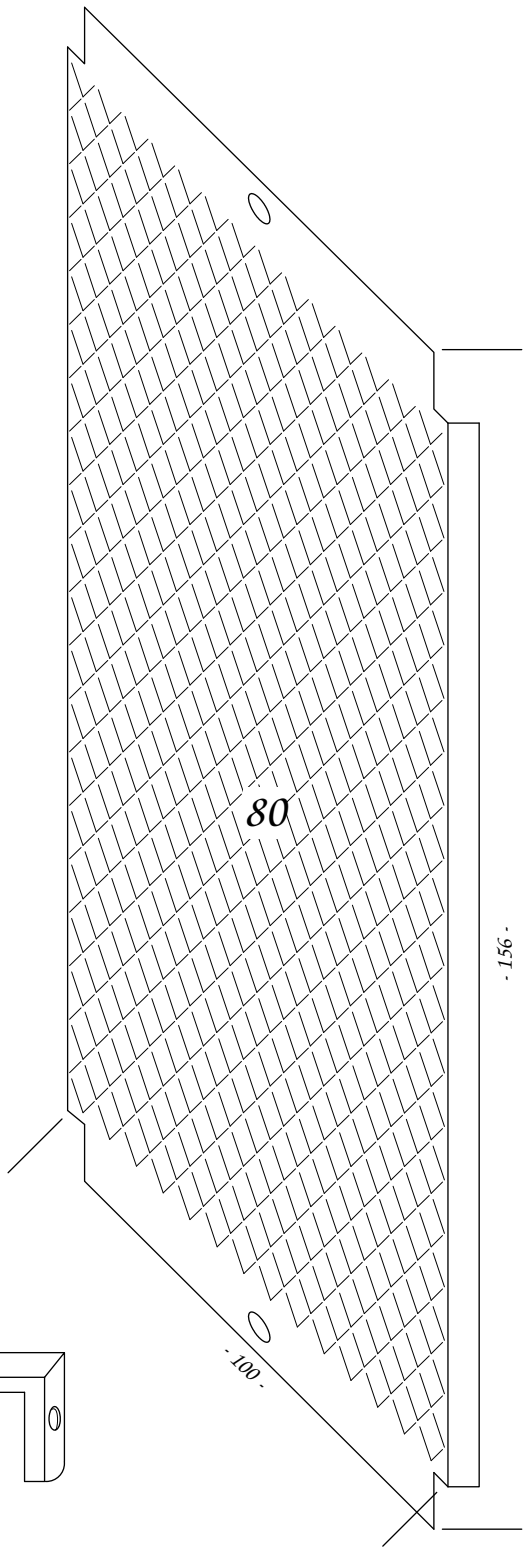
80
- 156 -
- 100 -

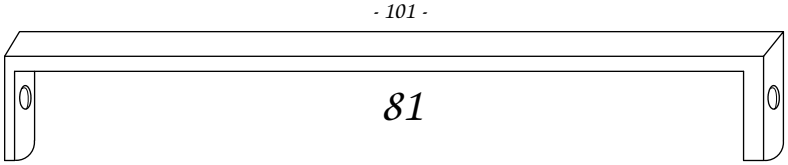
- 101 -
81

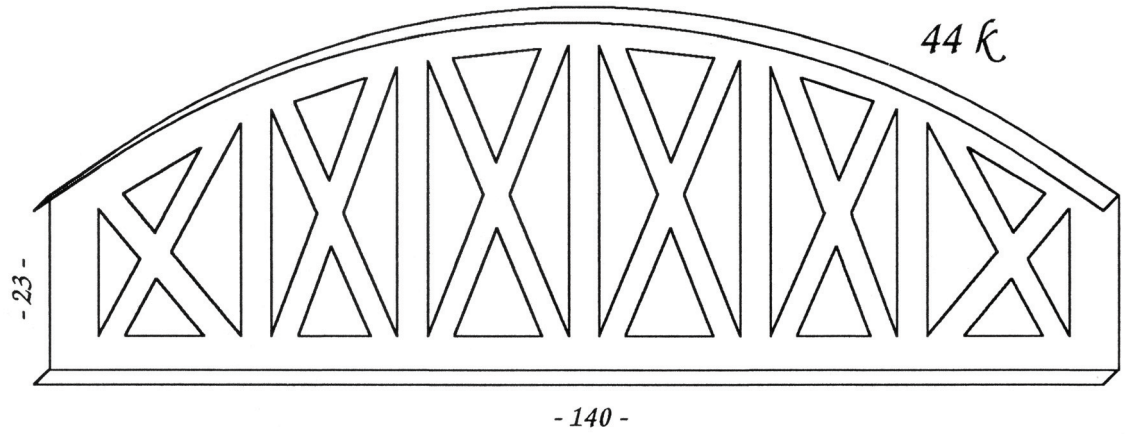
44 K
- 23 -
- 140 -

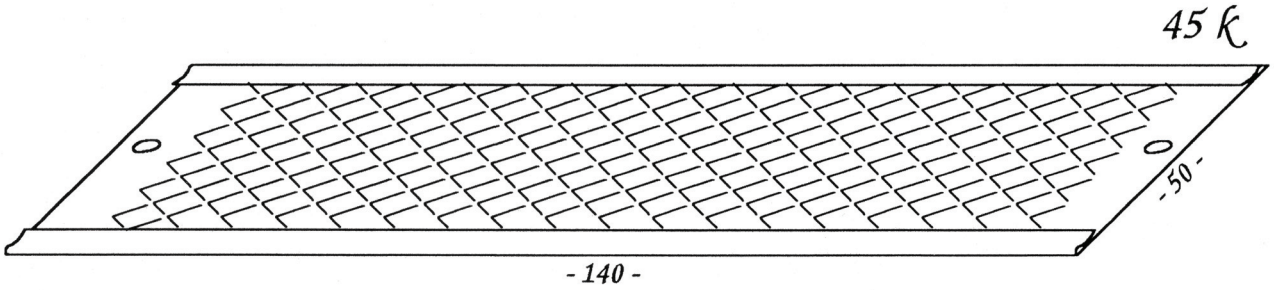
45 K
- 50 -
- 140 -

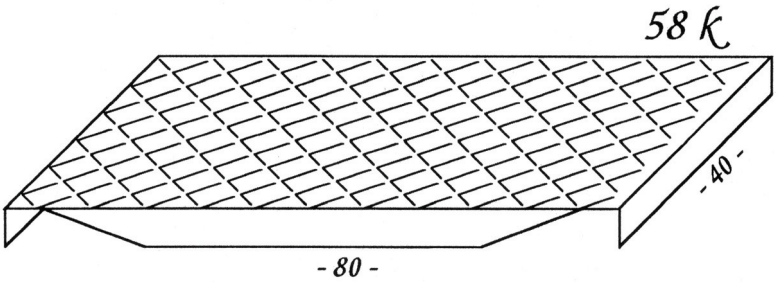
58 K
- 40 -
- 80 -

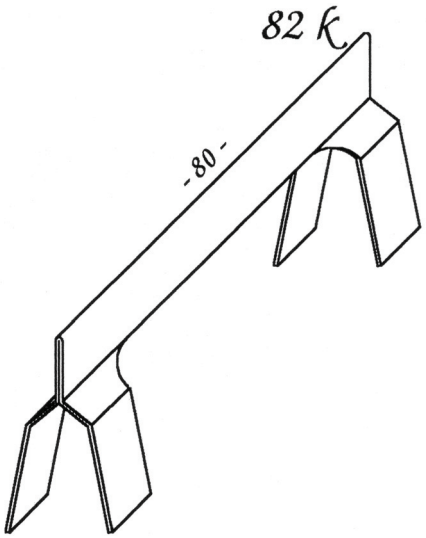
82 K
- 80 -

Diese Seite ist reserviert für
Ergänzungen.

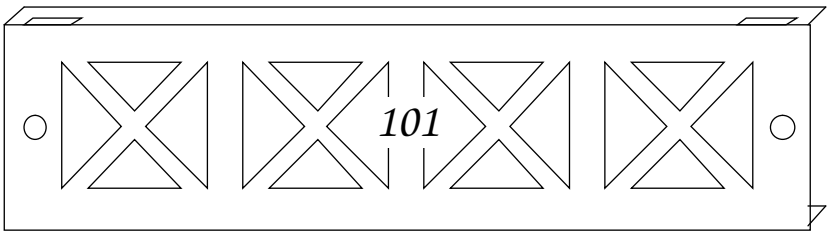

- 10 6 -

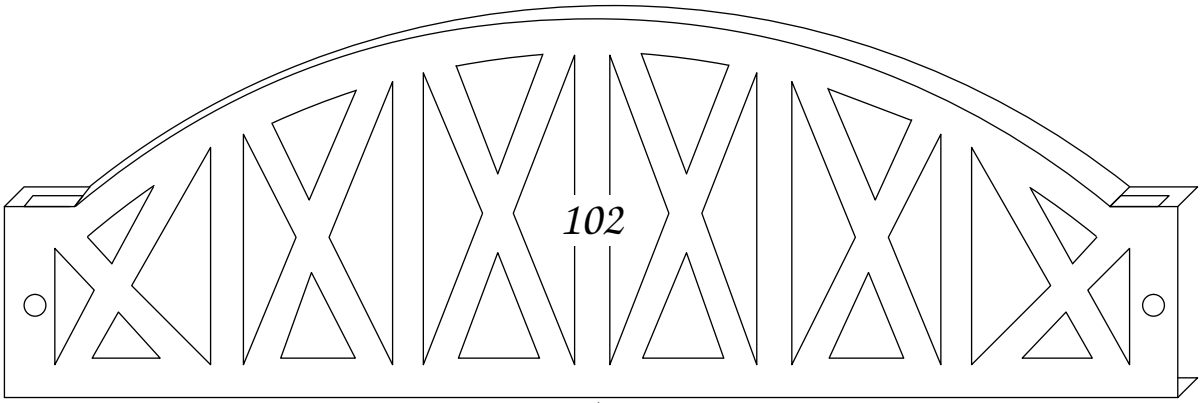

- 156 -

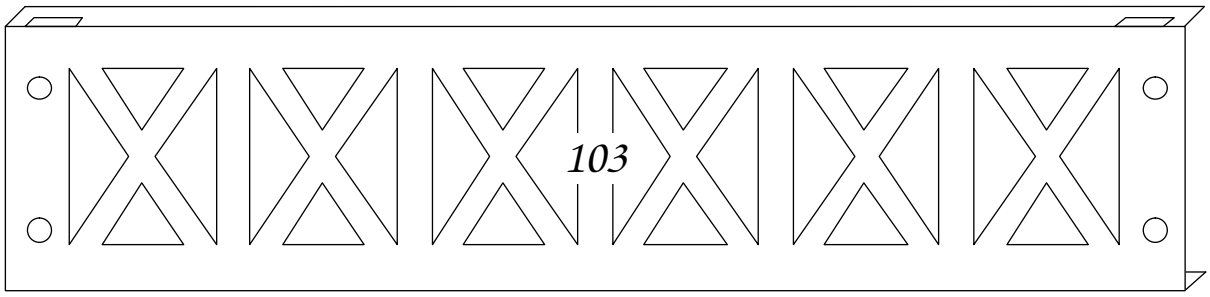

- 156 -

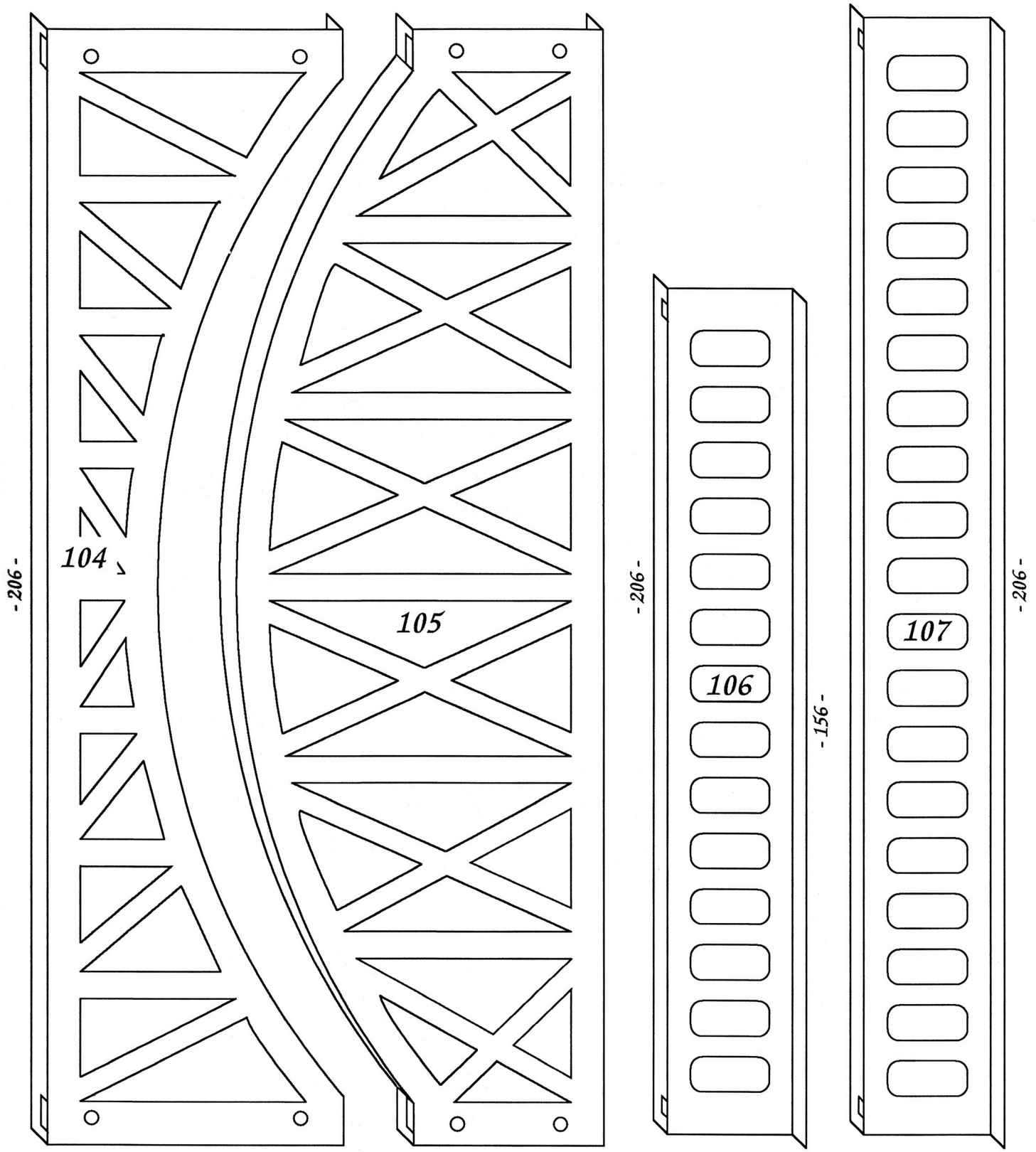
104
105
106
107
- 206 -
- 206 -
- 156 -
- 206 -

- 106 -

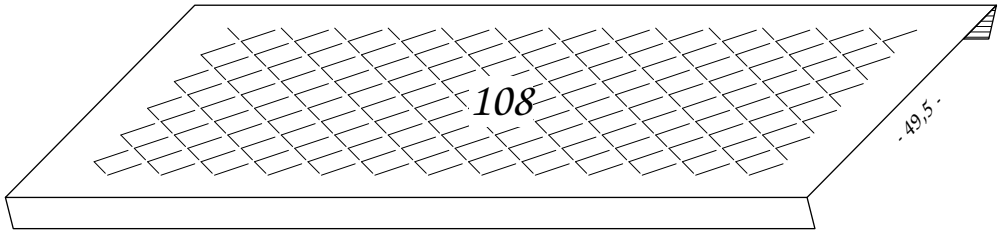

- 106 -

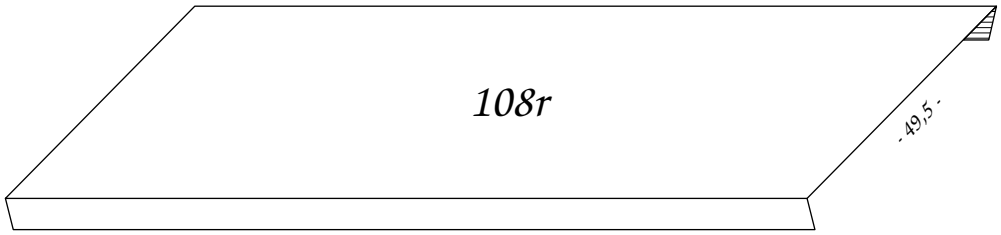

- 156 -

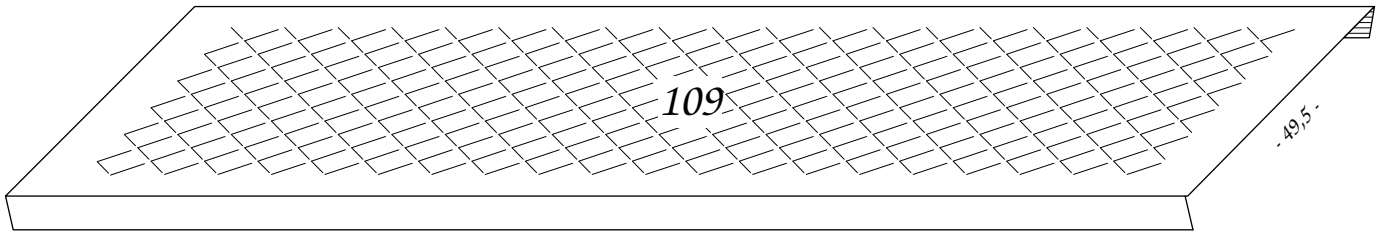

- 156 -

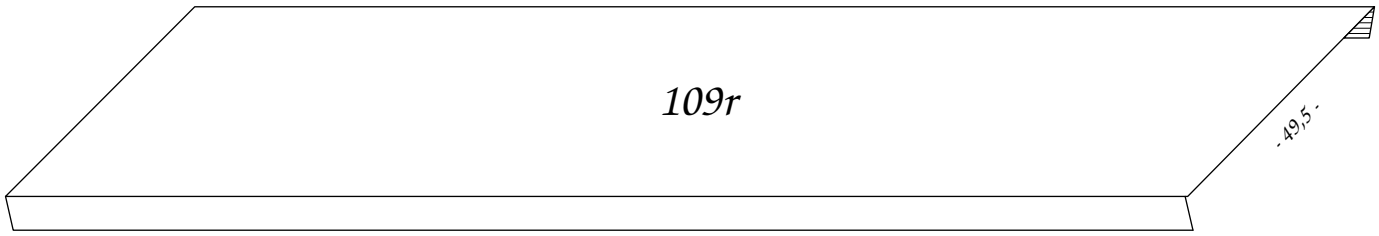

- 156 -

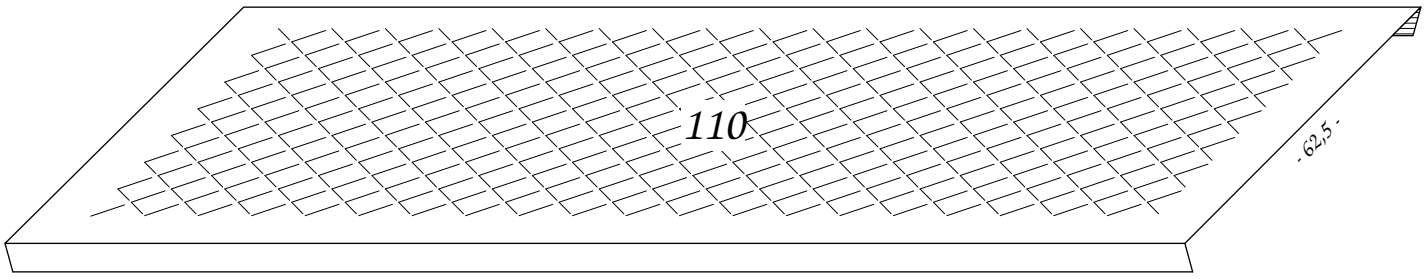

- 156 -

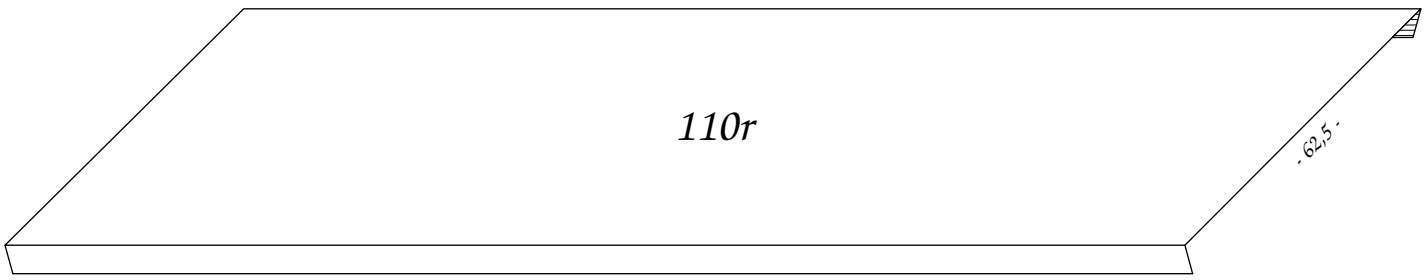

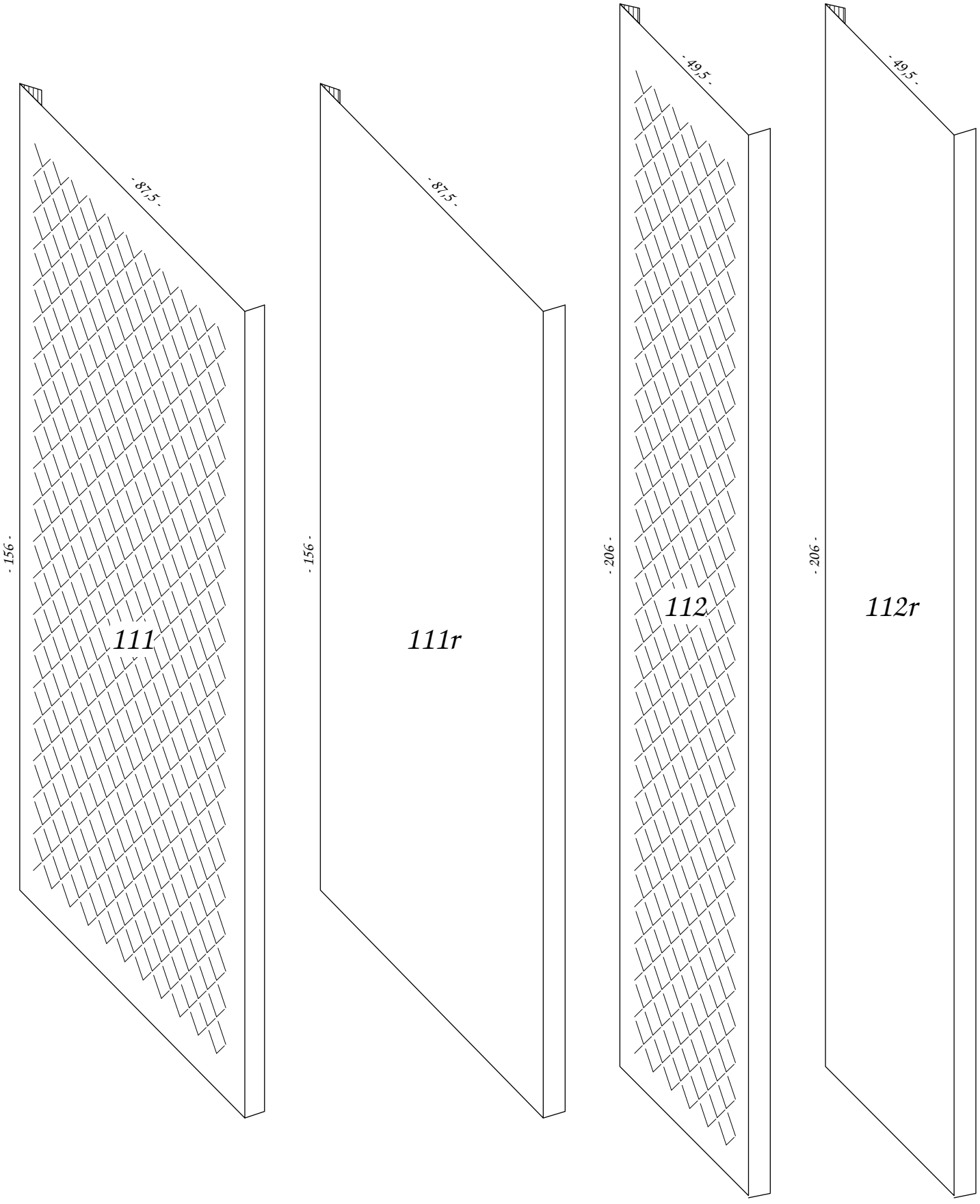
- 87,5 -
- 156 -
111
- 87,5 -
- 156 -
111r
- 49,5 -
- 206 -
112
- 49,5 -
- 206 -
112r

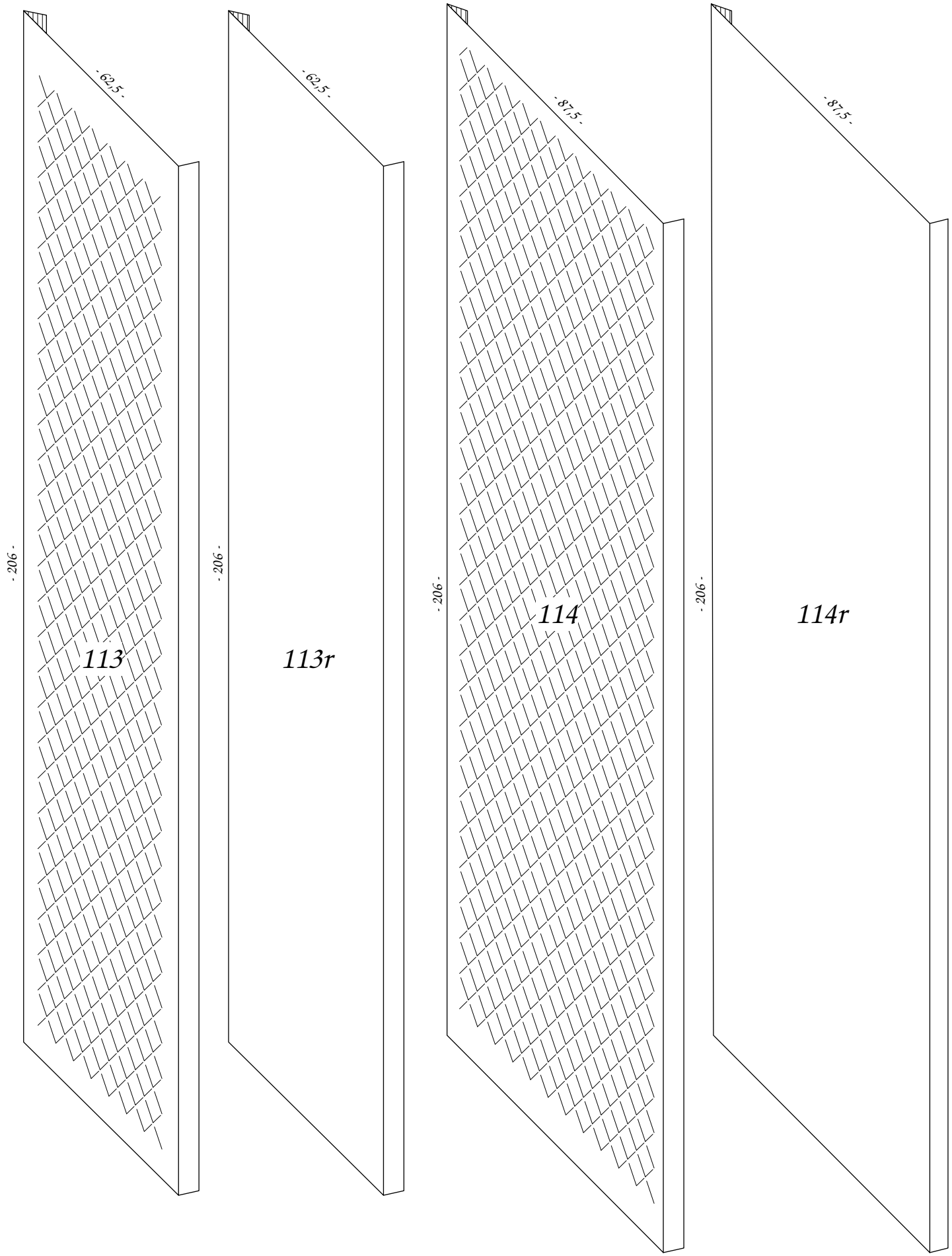
- 62,5 -
- 206 -
113
- 62,5 -
- 206 -
113r
- 87,5 -
- 206 -
114
- 87,5 -
- 206 -
114r

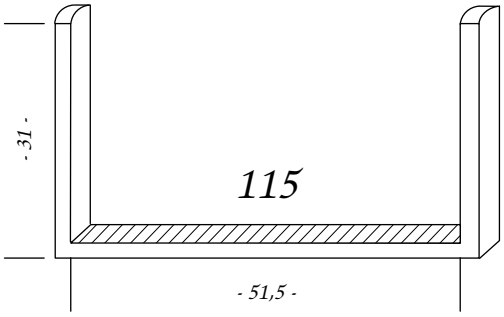

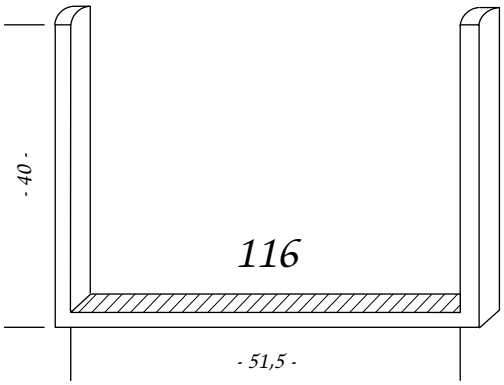

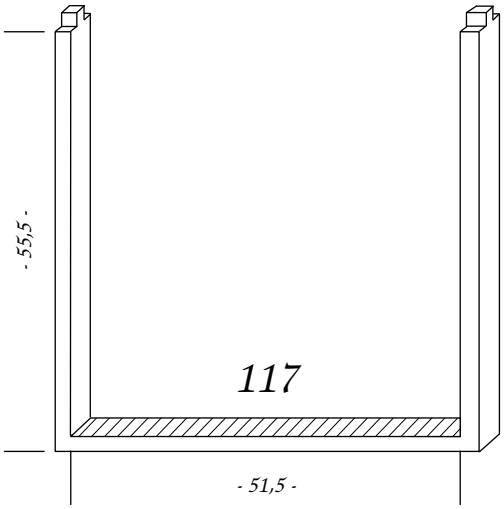

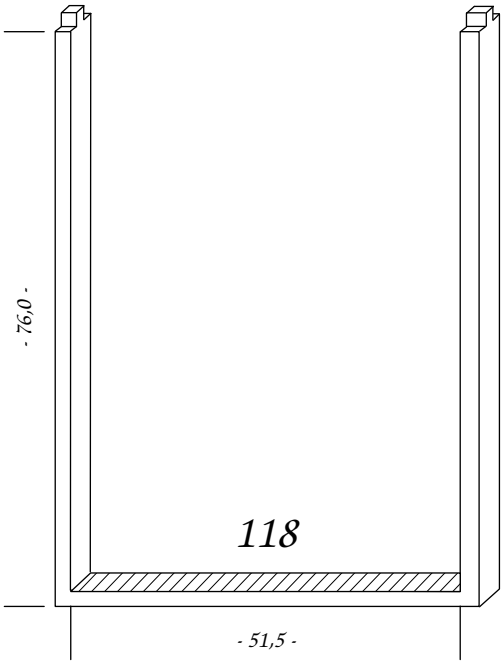

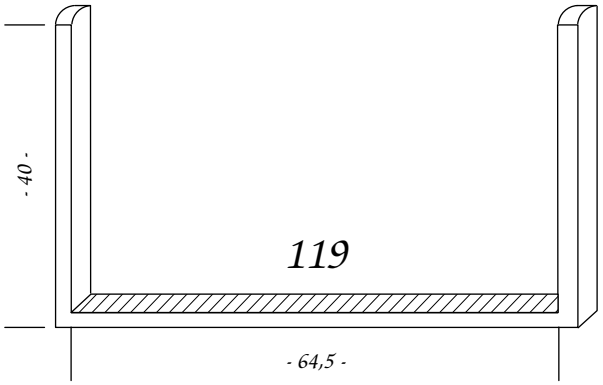

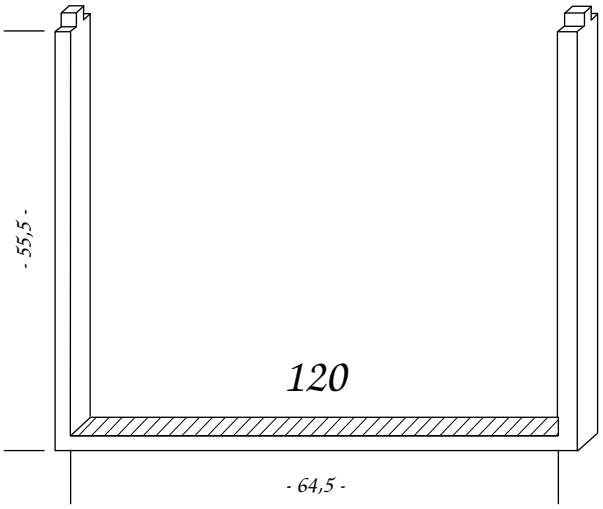

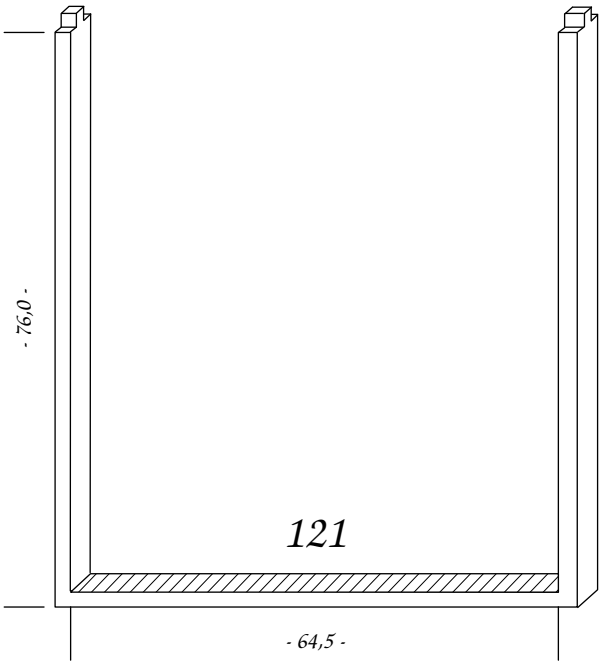

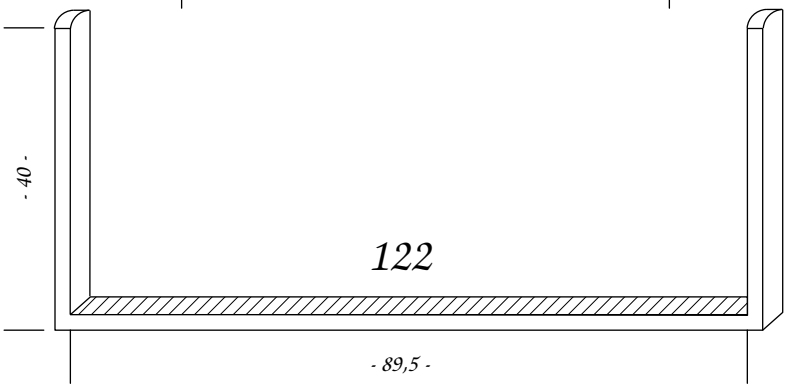

letzte Änderung: 6. Aug. 2009

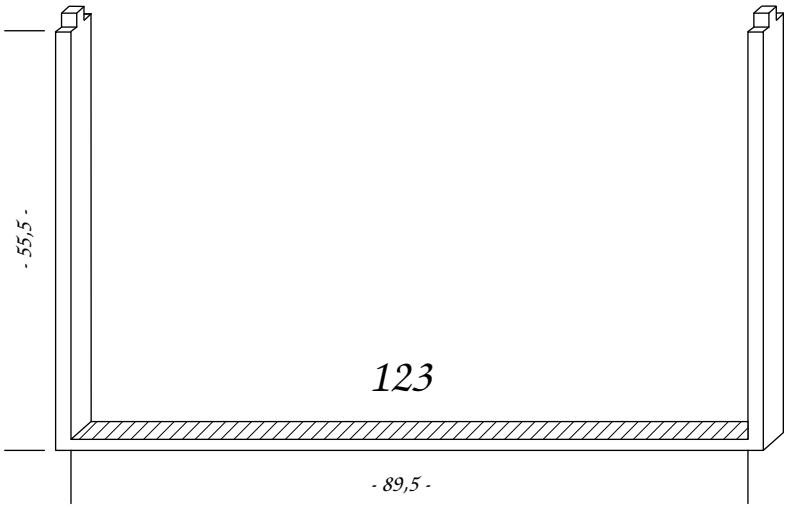

123

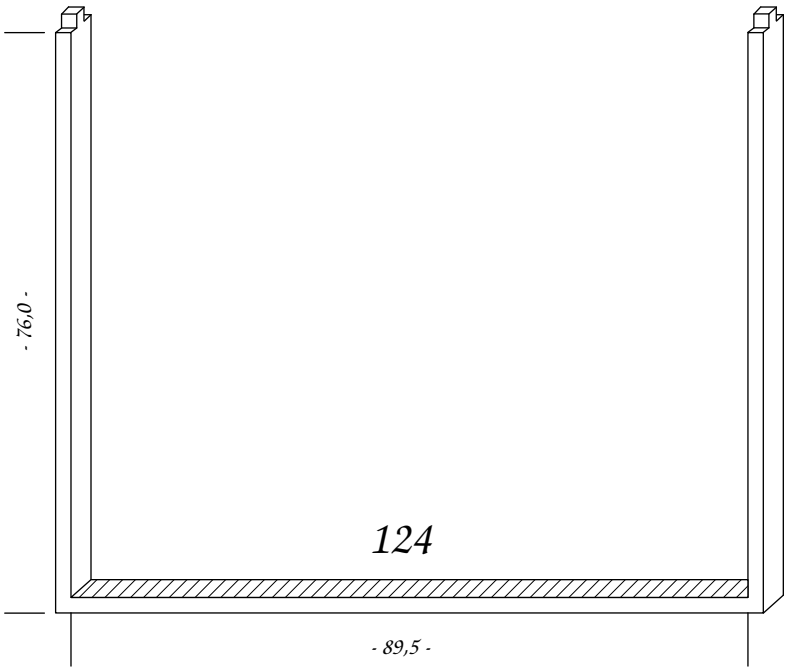

124

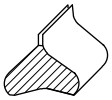

125

Einteilung DS Dachplatten

Keine Kante

Etwaiges Gegenstück

Länge	*Breite (Steine)*				
(Steine)	*1,5*	*2*	*2,5*	*3*	*4*
2,5	*210*	*216*	*220*	*226*	
3,5	*230*	*126*	*239*	*128*	
4,5	*248*	*130*	*134*	*257*	
5,5	*261*	*267*	*271*	*277*	*138*
6,5	*282*	*288*	*292*	*298*	*302*

Länge	*Breite (Steine)*				
(Steine)	*1,5*	*2*	*2,5*	*3*	*4*
2,5	*211*		*221*		
3,5	*231*	*127*	*240*	*129*	
4,5	*249*	*131*	*135*		
5,5	*262*		*272*		*139*
6,5	*283*		*293*		

Rand links

Länge	*Breite (Steine)*				
(Steine)	*1,5*	*2*	*2,5*	*3*	*4*
2,5	*212*	*217*	*222*	*227*	
3,5	*232*	*236*	*241*	*245*	
4,5	*250*	*132*	*136*	*258*	
5,5	*263*	*268*	*273*	*278*	*140*
6,5	*284*	*289*	*294*	*299*	*303*

Rand rechts

Länge	*Breite (Steine)*				
(Steine)	*1,5*	*2*	*2,5*	*3*	*4*
2,5	*213*	*218*	*223*	*228*	
3,5	*233*	*237*	*242*	*246*	
4,5	*251*	*133*	*137*	*259*	
5,5	*264*	*269*	*274*	*279*	*141*
6,5	*285*	*290*	*295*	*300*	*304*

Rand beidseitig

Spiegelbild

Länge	*Breite (Steine)*				
(Steine)	*1,5*	*2*	*2,5*	*3*	*4*
2,5	*214*	*219*	*224*	*229*	
3,5	*234*	*238*	*243*	*247*	
4,5	*252*	*254*	*255*	*260*	
5,5	*265*	*270*	*275*	*280*	*281*
6,5	*286*	*291*	*296*	*301*	*305*

Länge	*Breite (Steine)*				
(Steine)	*1,5*	*2*	*2,5*	*3*	*4*
2,5	*215*		*225*		
3,5	*235*		*244*		
4,5	*253*		*256*		
5,5	*266*		*276*		
6,5	*287*		*297*		

Winkel links

Länge	*Winkel*	
(Steine)	*36,0°*	*33,1°*
3,5	*320*	*322*
4,5	*143*	*145*
5,5	*324*	*326*

Winkel rechts

Länge	*Winkel*	
(Steine)	*36,0°*	*33,1°*
3,5	*321*	*323*
4,5	*142*	*144*
5,5	*325*	*327*

Anmerkungen

1 *Die Plattenlänge in der Tabelle ist gleich der Länge der Ziegelmuster.*

2 *Die Teile mit Nummern 126 bis 200 wurden durch die Ankerfabrik entworfen, die anderen Teile wurden zugefügt, um das Dachsystem zu vervollständigen.*

3 *Nur die Dachteile mit unterstrichenen Nummern wurden jemals hergestellt, entweder als Originalteil oder als Replika.*

4 *Ein "Stein" ist 25 mm.*

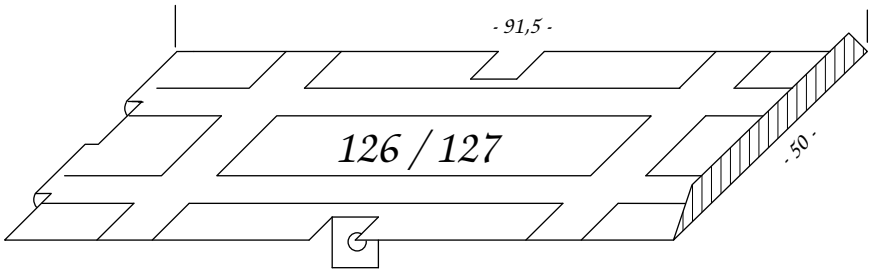
- 91,5 -
126 / 127
- 50 -

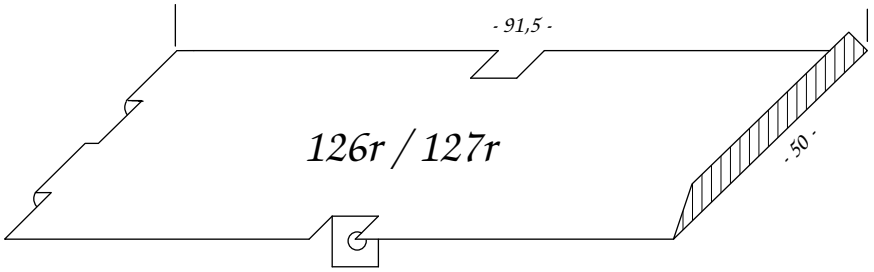
- 91,5 -
126r / 127r
- 50 -

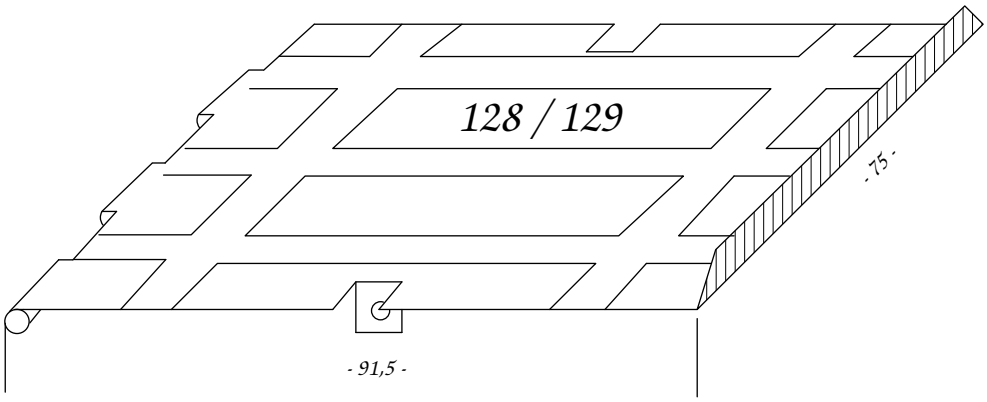
128 / 129
- 75 -
- 91,5 -

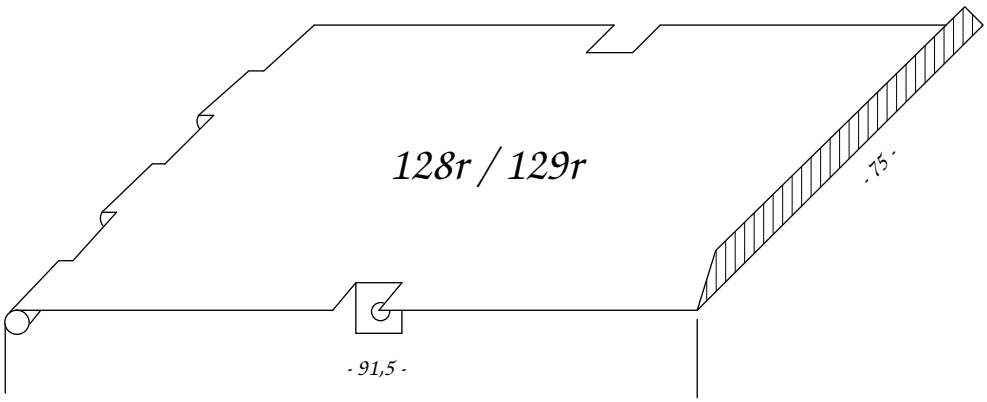
128r / 129r
- 75 -
- 91,5 -

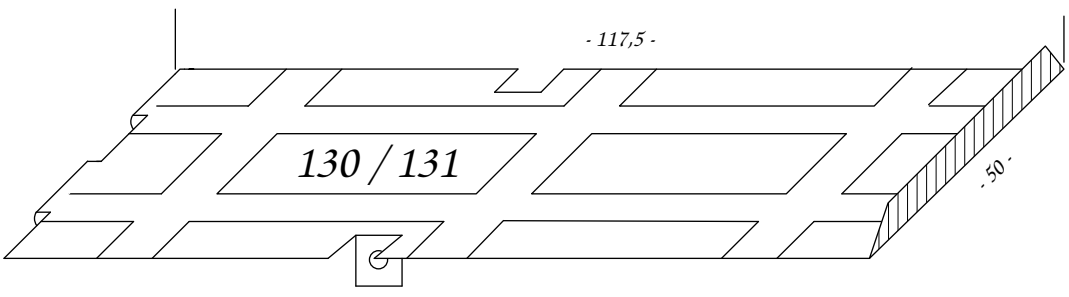
- 117,5 -
130 / 131
- 50 -

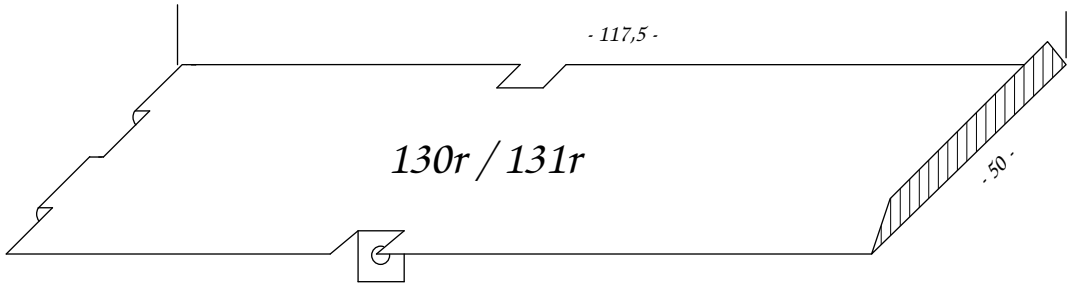
- 117,5 -
130r / 131r
- 50 -

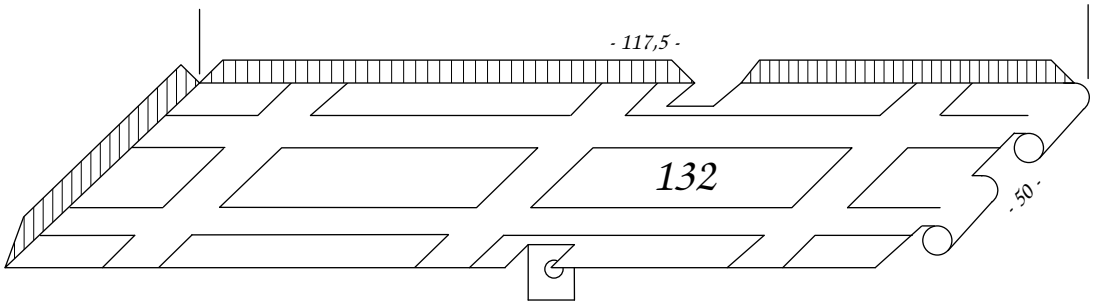
- 117,5 -
132
- 50 -

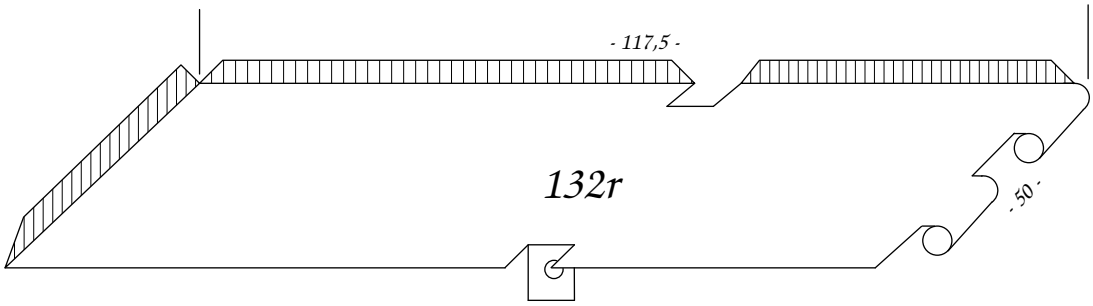
- 117,5 -
132r
- 50 -

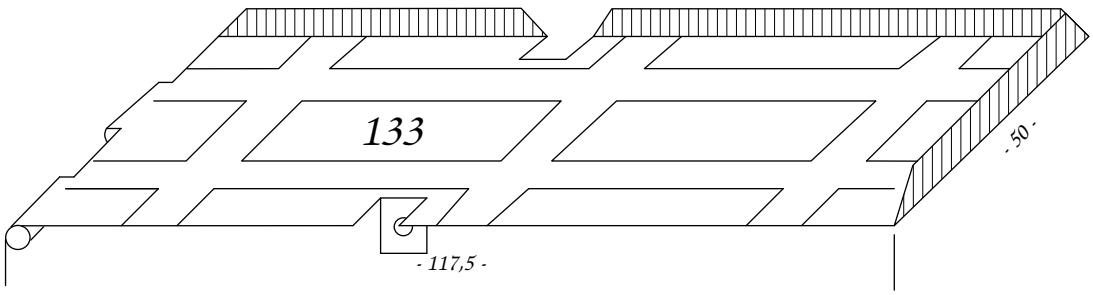
133
- 50 -
- 117,5 -

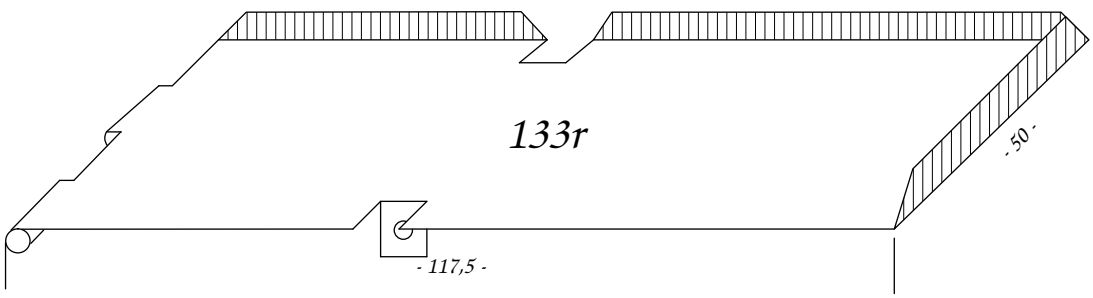
133r
- 50 -
- 117,5 -

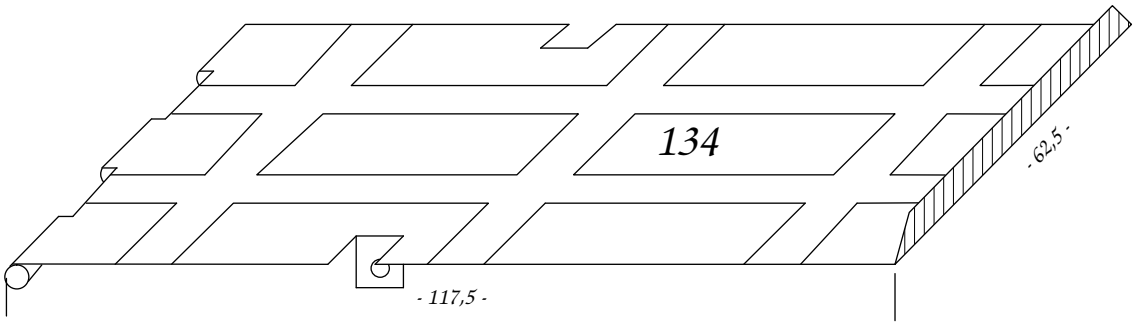
134
- 62,5 -
- 117,5 -

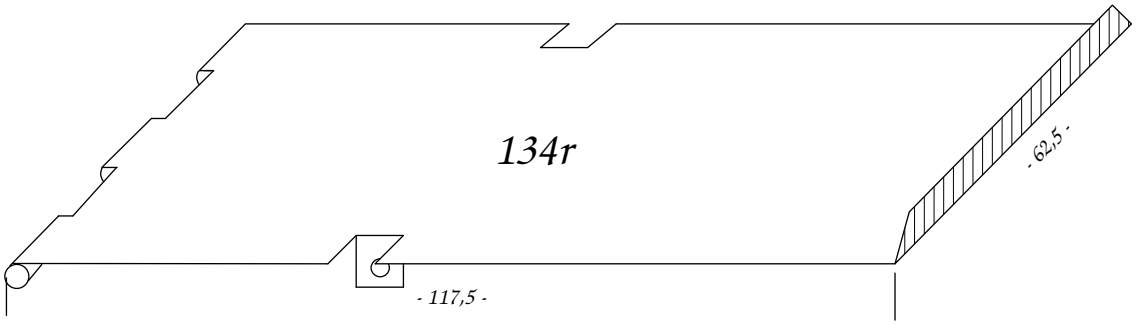
134r
- 62,5 -
- 117,5 -

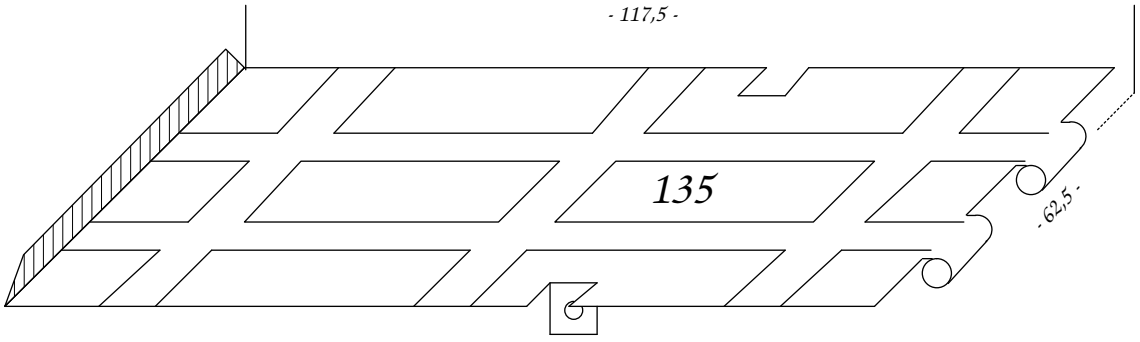
- 117,5 -
135
- 62,5 -

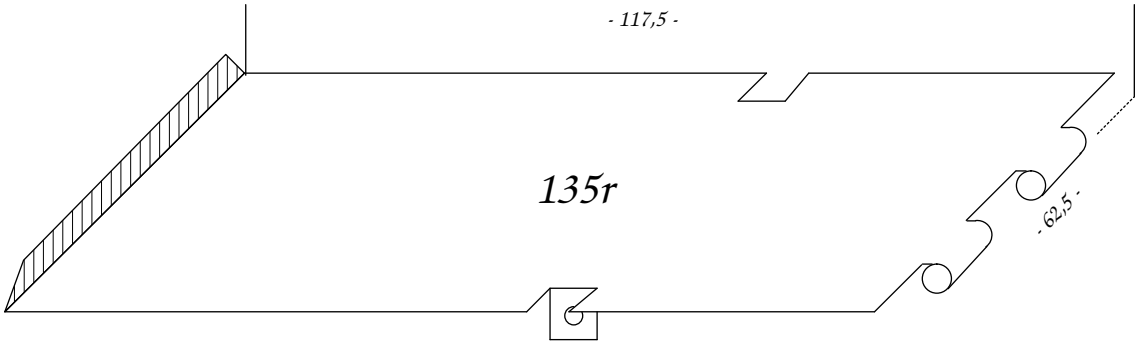
- 117,5 -
135r
- 62,5 -

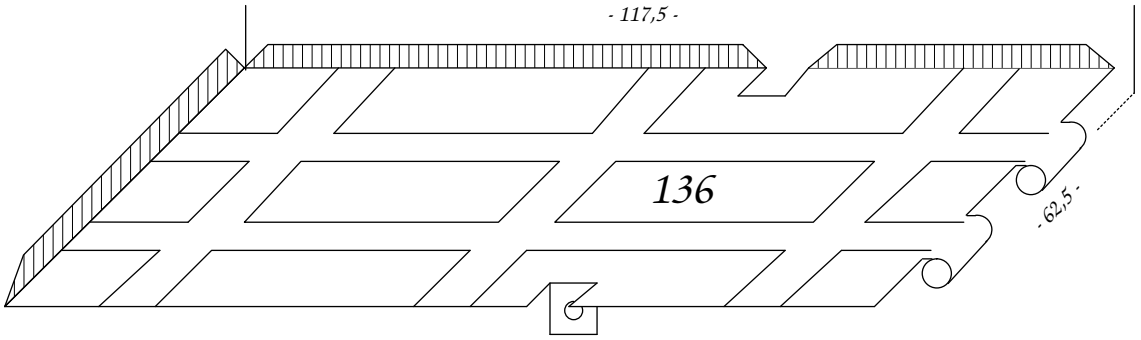
- 117,5 -
136
- 62,5 -

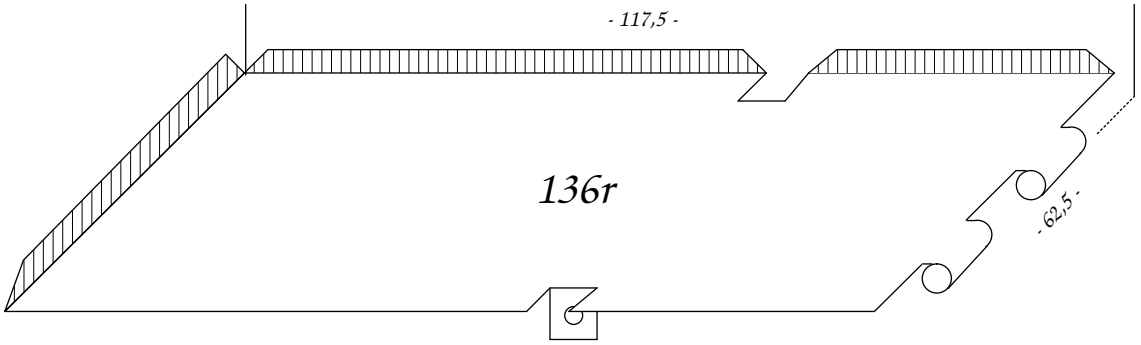
- 117,5 -
136r
- 62,5 -

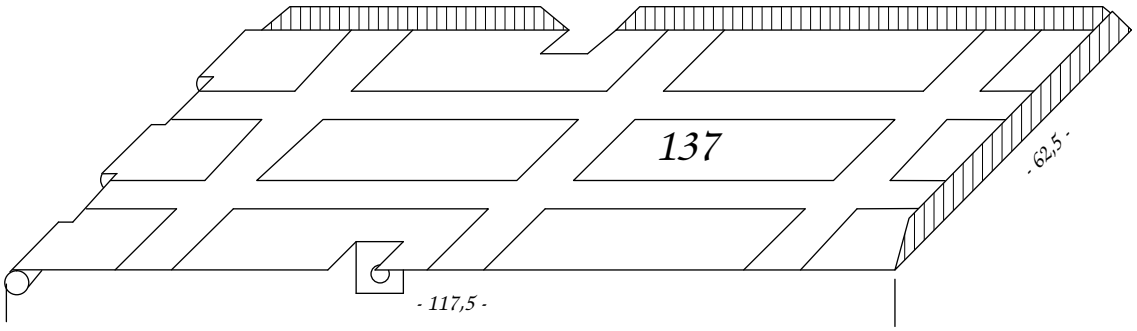
137
- 62,5 -
- 117,5 -

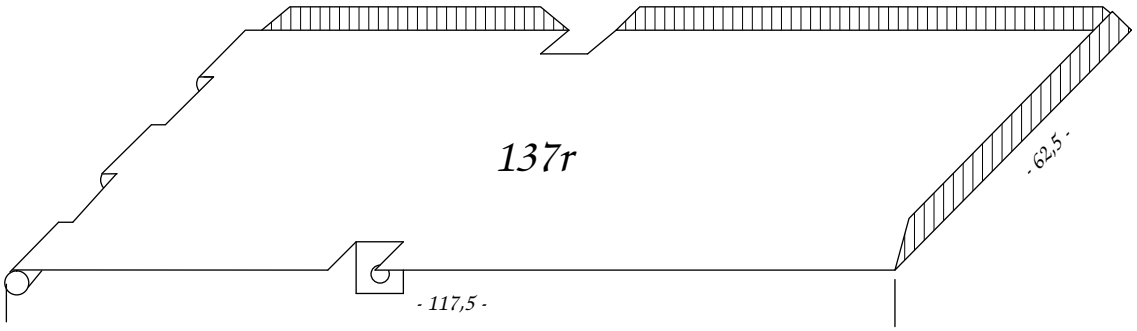
137r
- 62,5 -
- 117,5 -

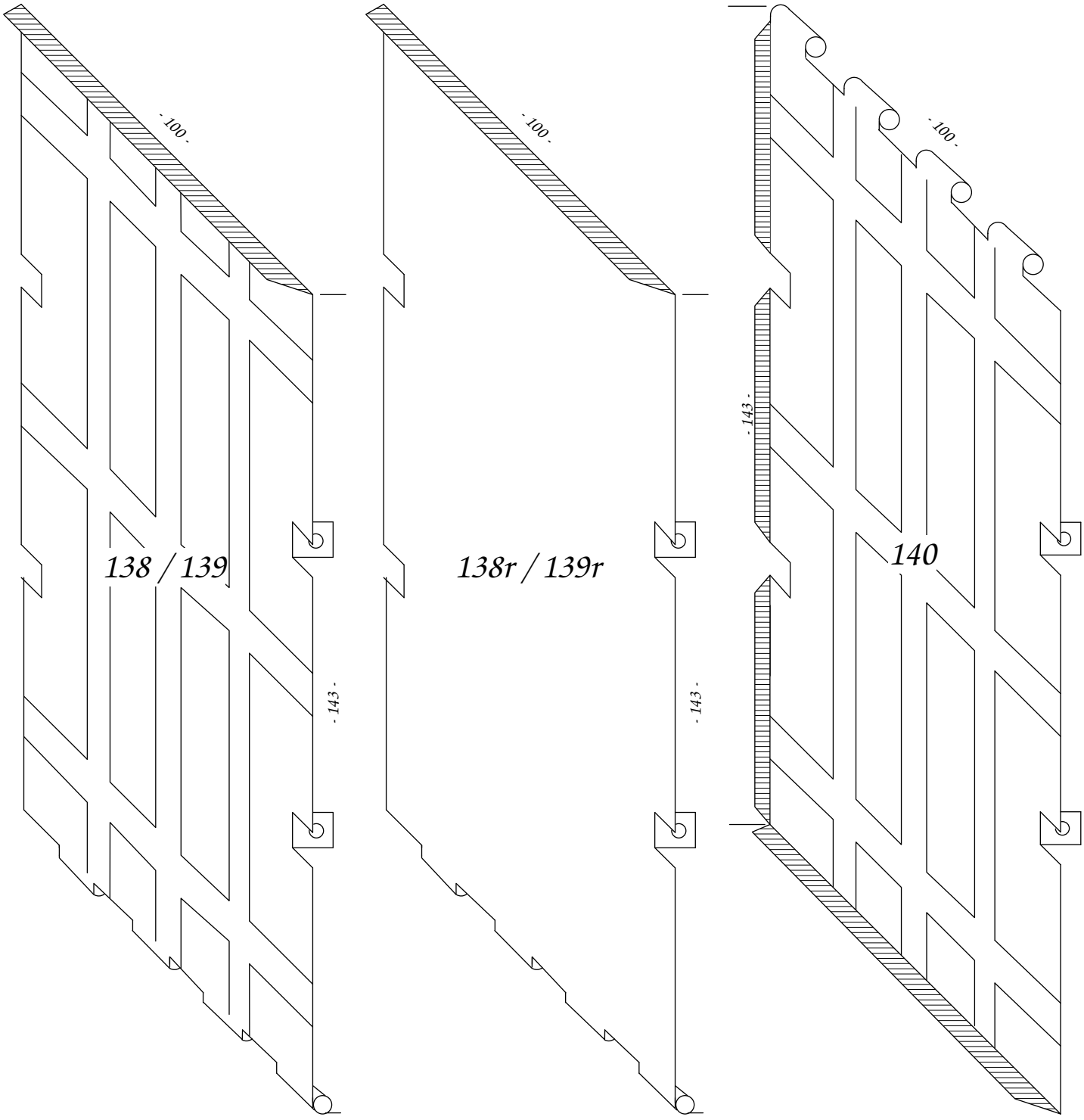
- 100 -
- 143 -
138 / 139
- 100 -
- 143 -
138r / 139r
- 100 -
- 143 -
140

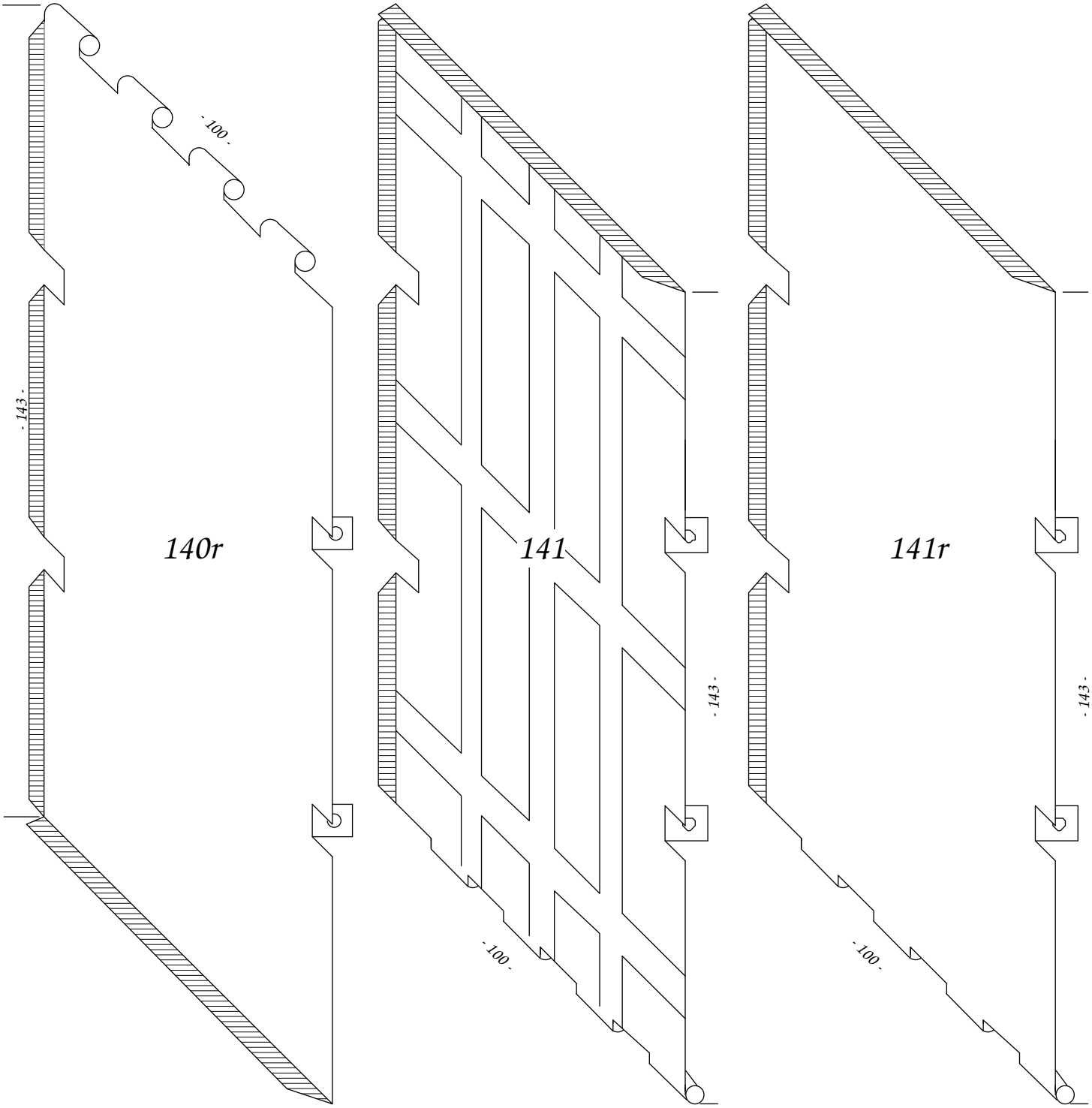
- 100 -
- 143 -
140r
141
- 143 -
- 100 -
141r
- 143 -
- 100 -

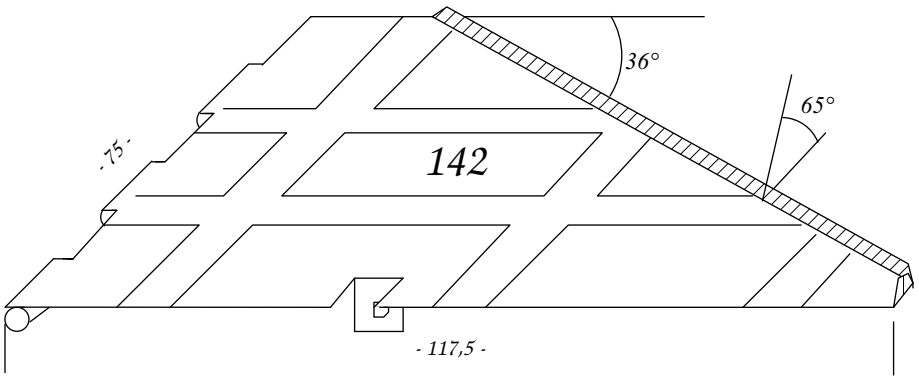
36°
65°
- 75 -
142
- 117,5 -

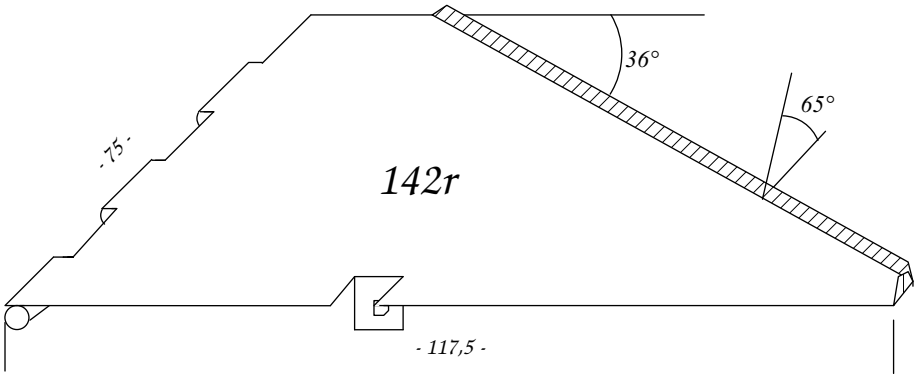
36°
65°
- 75 -
142r
- 117,5 -

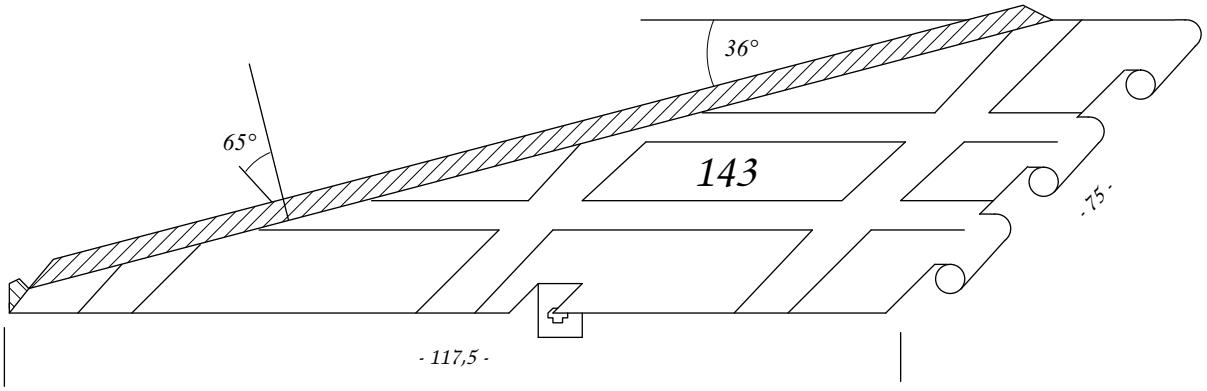
36°
65°
143
- 75 -
- 117,5 -

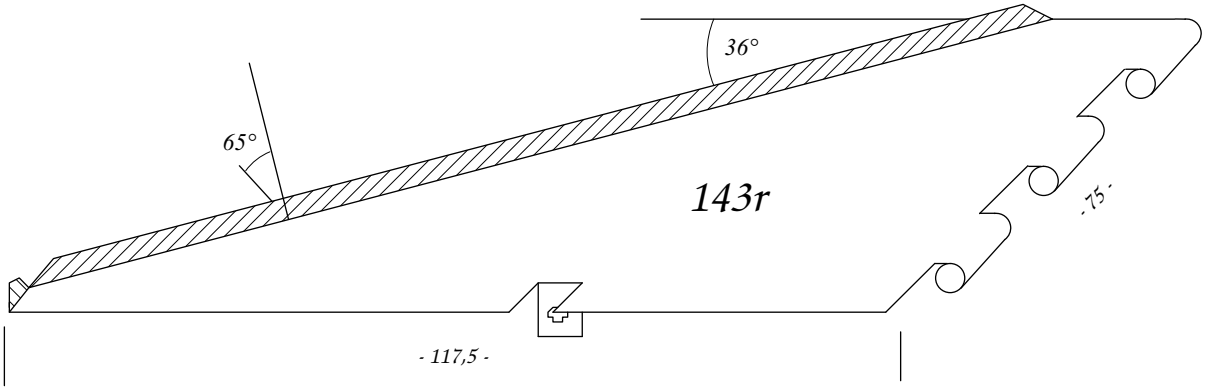
36°
65°
143r
- 75 -
- 117,5 -

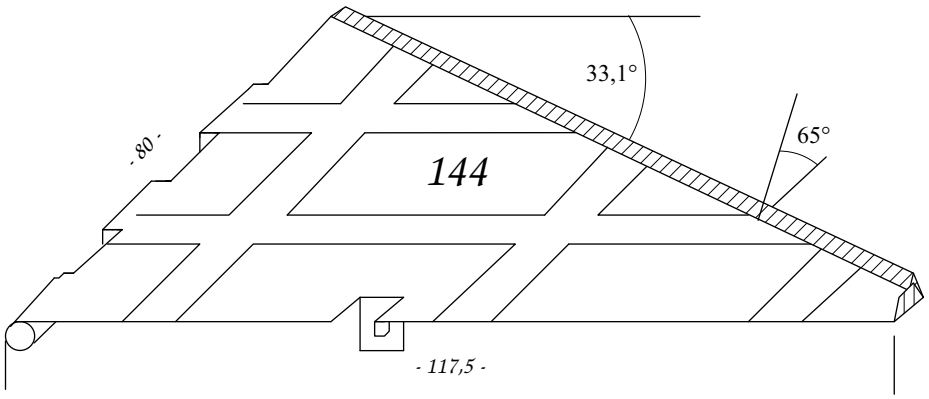
33,1°
65°
- 80 -
144
- 117,5 -

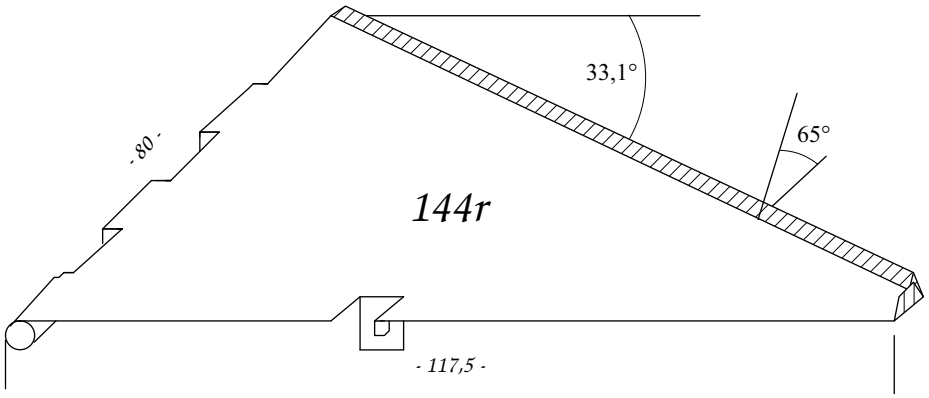
33,1°
65°
- 80 -
144r
- 117,5 -

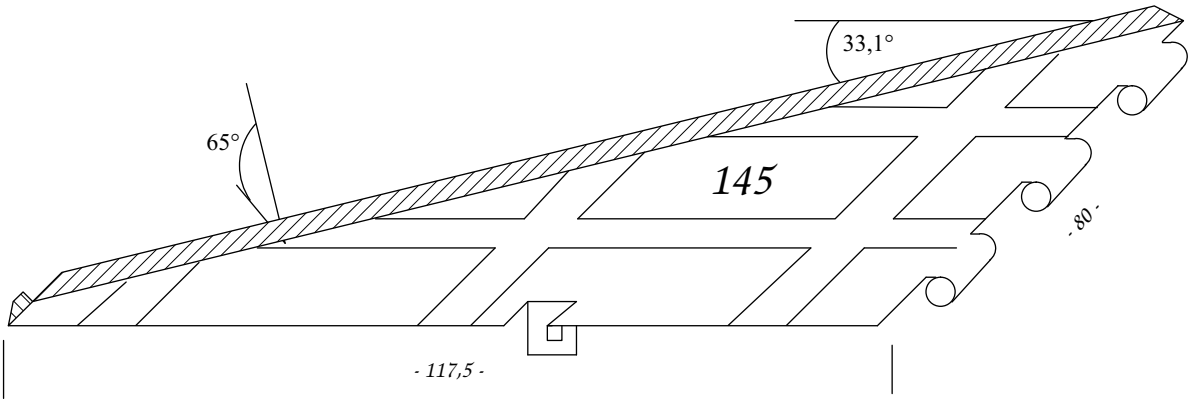
33,1°
65°
145
- 80 -
- 117,5 -

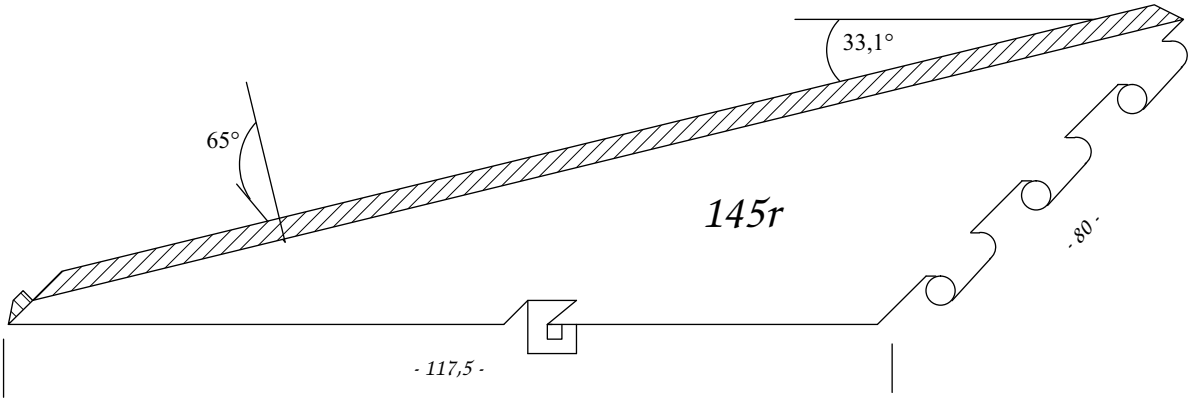
33,1°
65°
145r
- 80 -
- 117,5 -

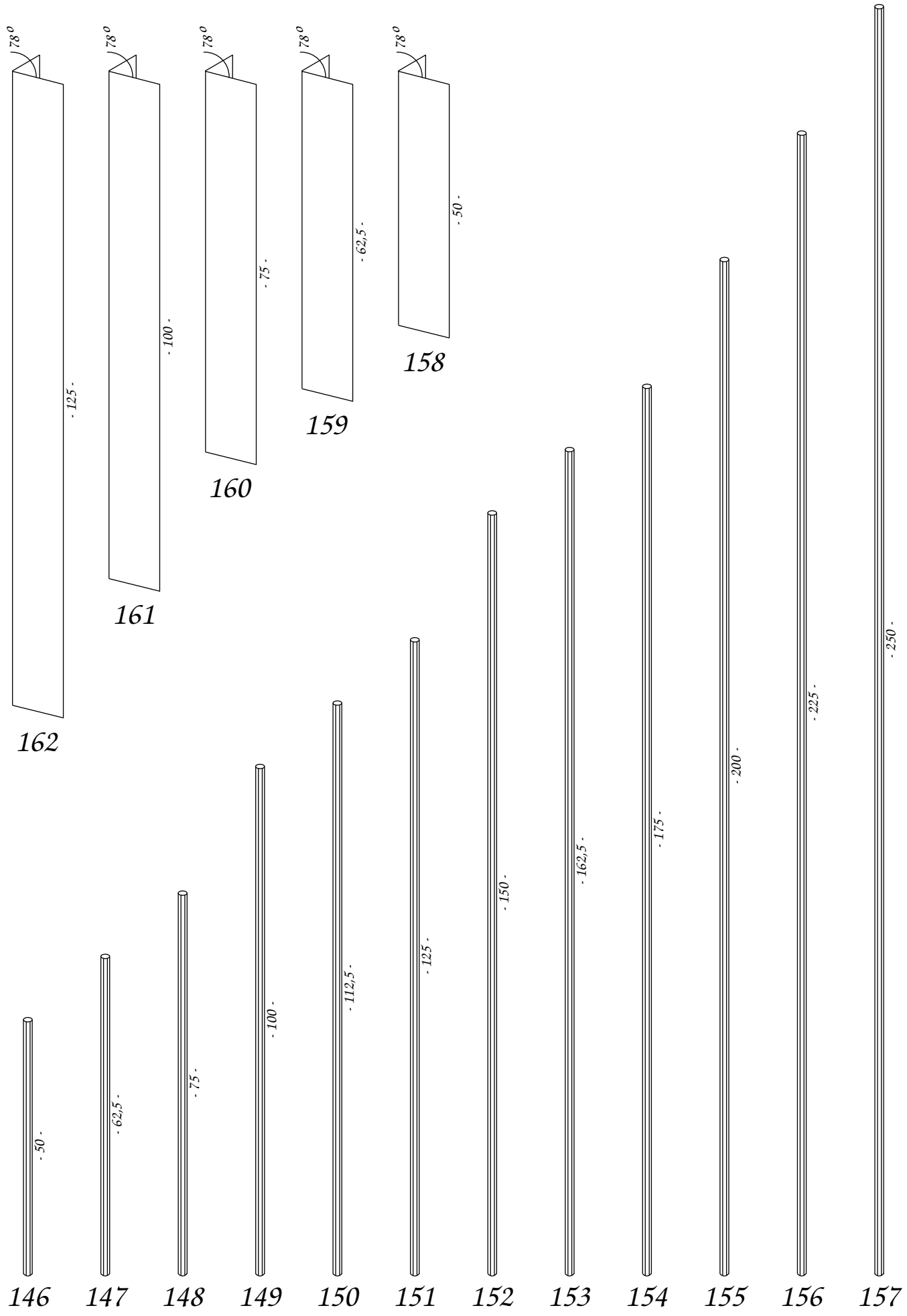
78°
- 125 -
162
- 100 -
161
- 75 -
160
- 62,5 -
159
- 50 -
158
- 250 -
- 225 -
- 200 -
- 175 -
- 162,5 -
- 150 -
- 125 -
- 112,5 -
- 100 -
- 75 -
- 62,5 -
- 50 -
146
147
148
149
150
151
152
153
154
155
156
157

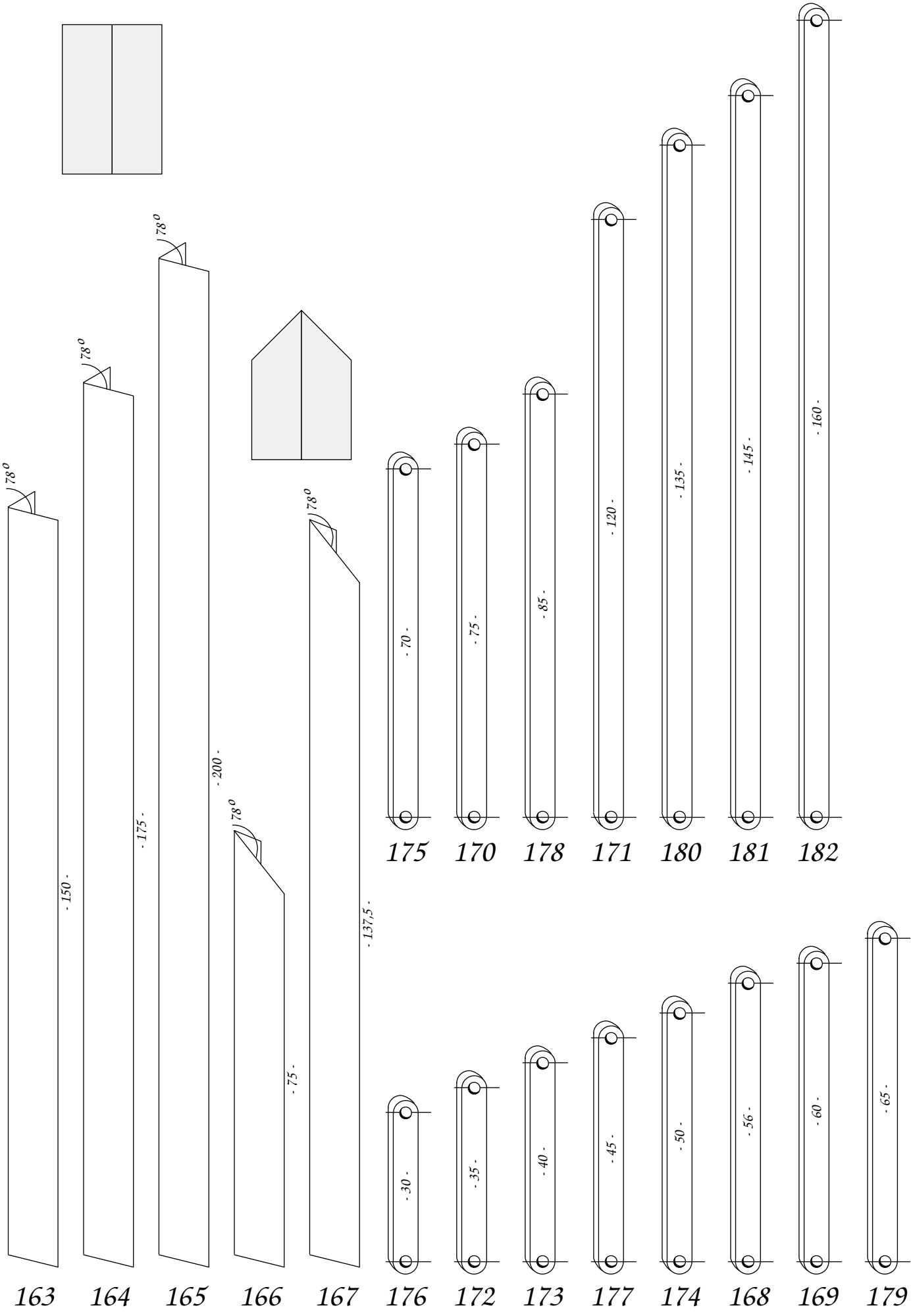
78°
- 150 -
- 175 -
- 200 -
- 75 -
- 137,5 -
- 70 -
- 75 -
- 85 -
- 120 -
- 135 -
- 145 -
- 160 -
- 30 -
- 35 -
- 40 -
- 45 -
- 50 -
- 56 -
- 60 -
- 65 -
163
164
165
166
167
175
170
178
171
180
181
182
176
172
173
177
174
168
169
179

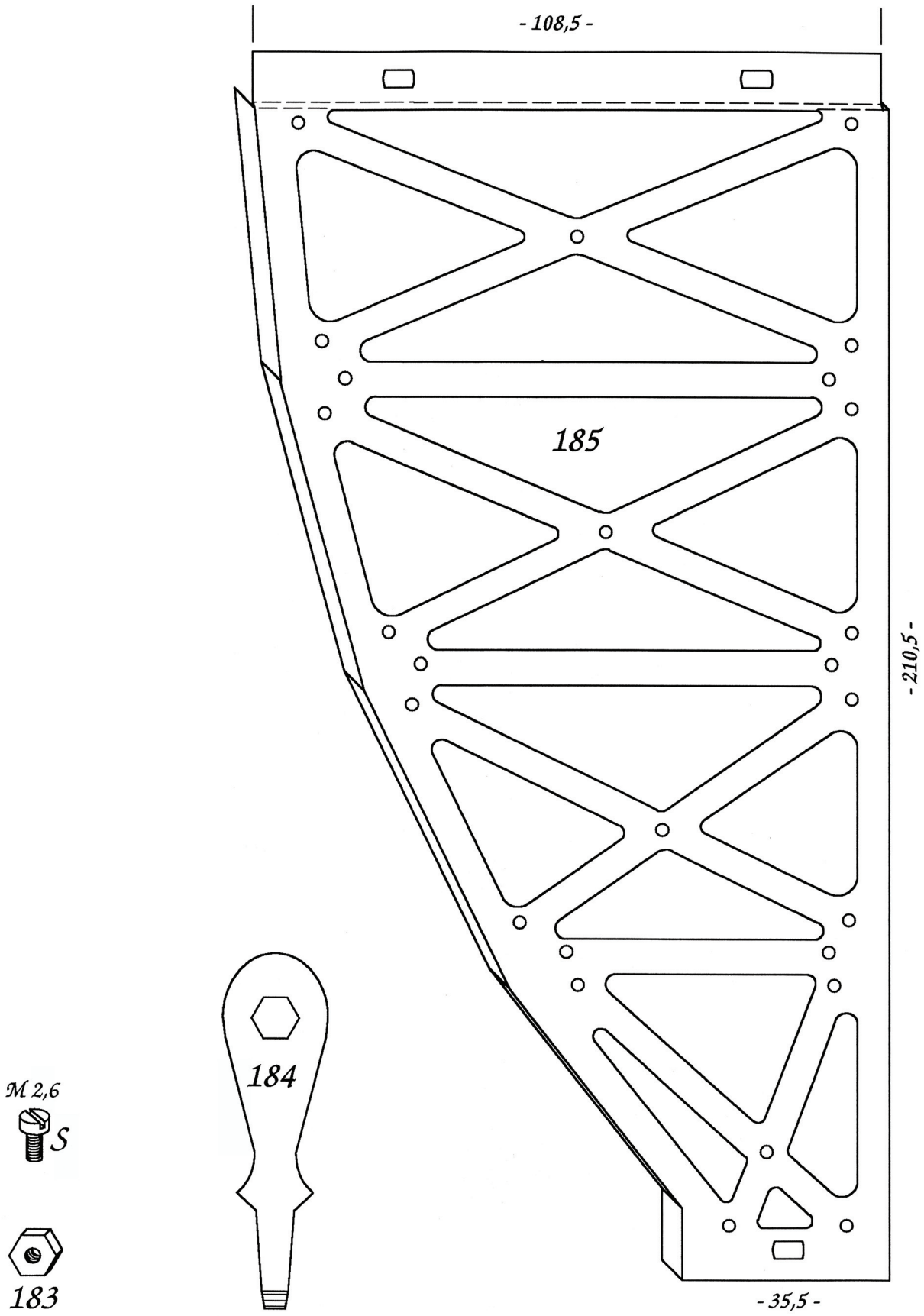
- 108,5 -
185
- 210,5 -
184
M 2,6
S
183
- 35,5 -

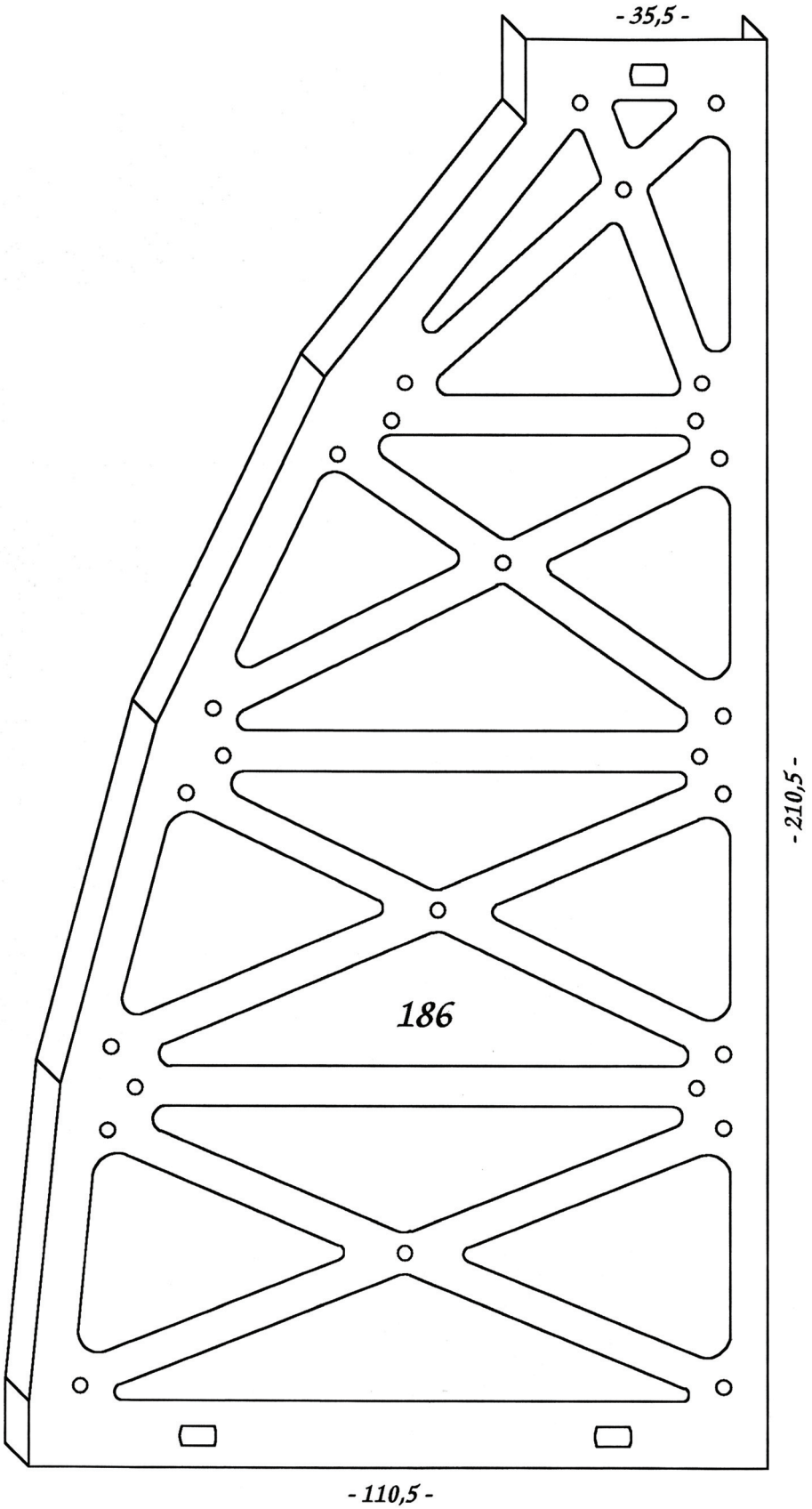
- 35,5 -
- 210,5 -
186
- 110,5 -

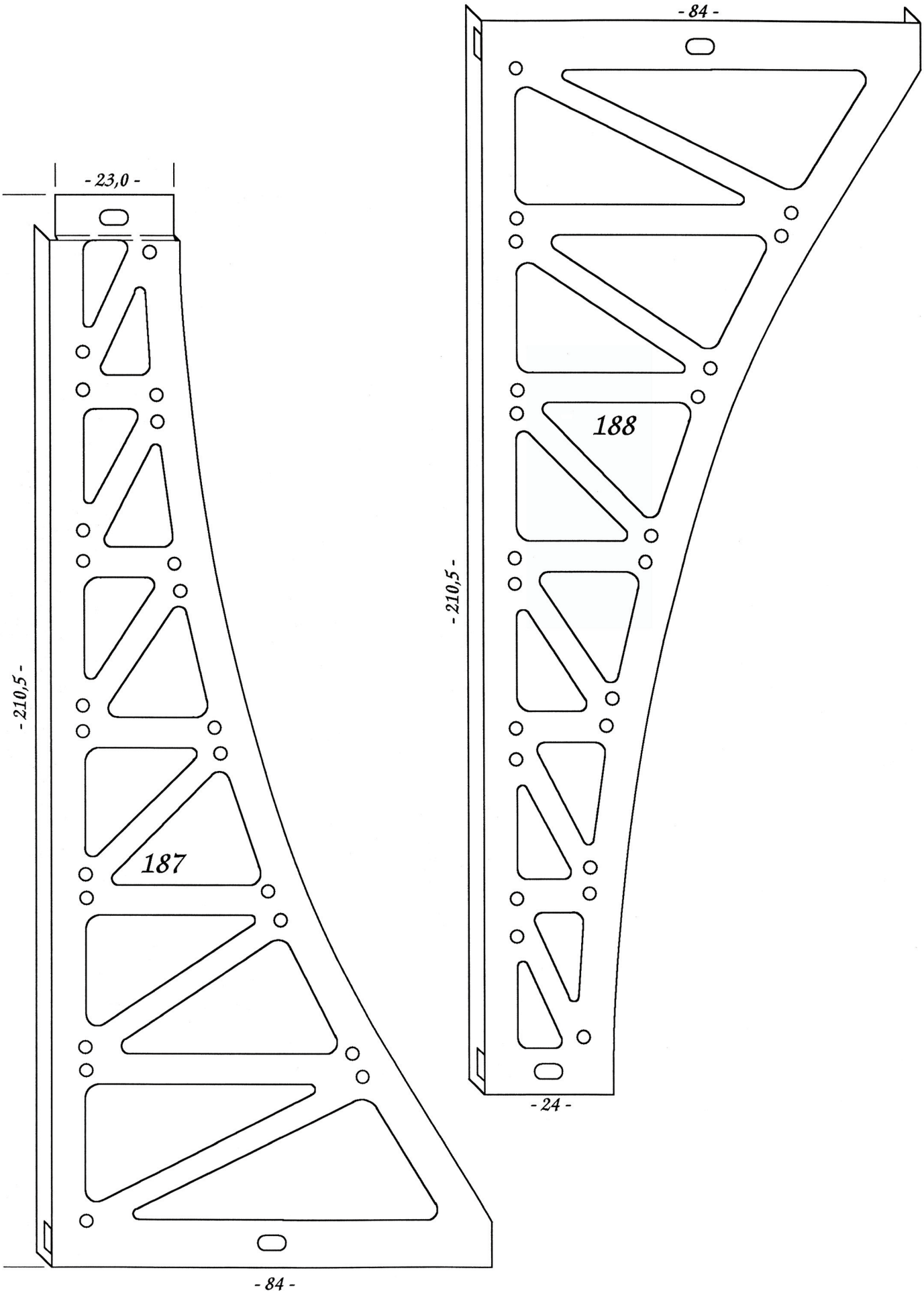

letzte Änderung: 1999

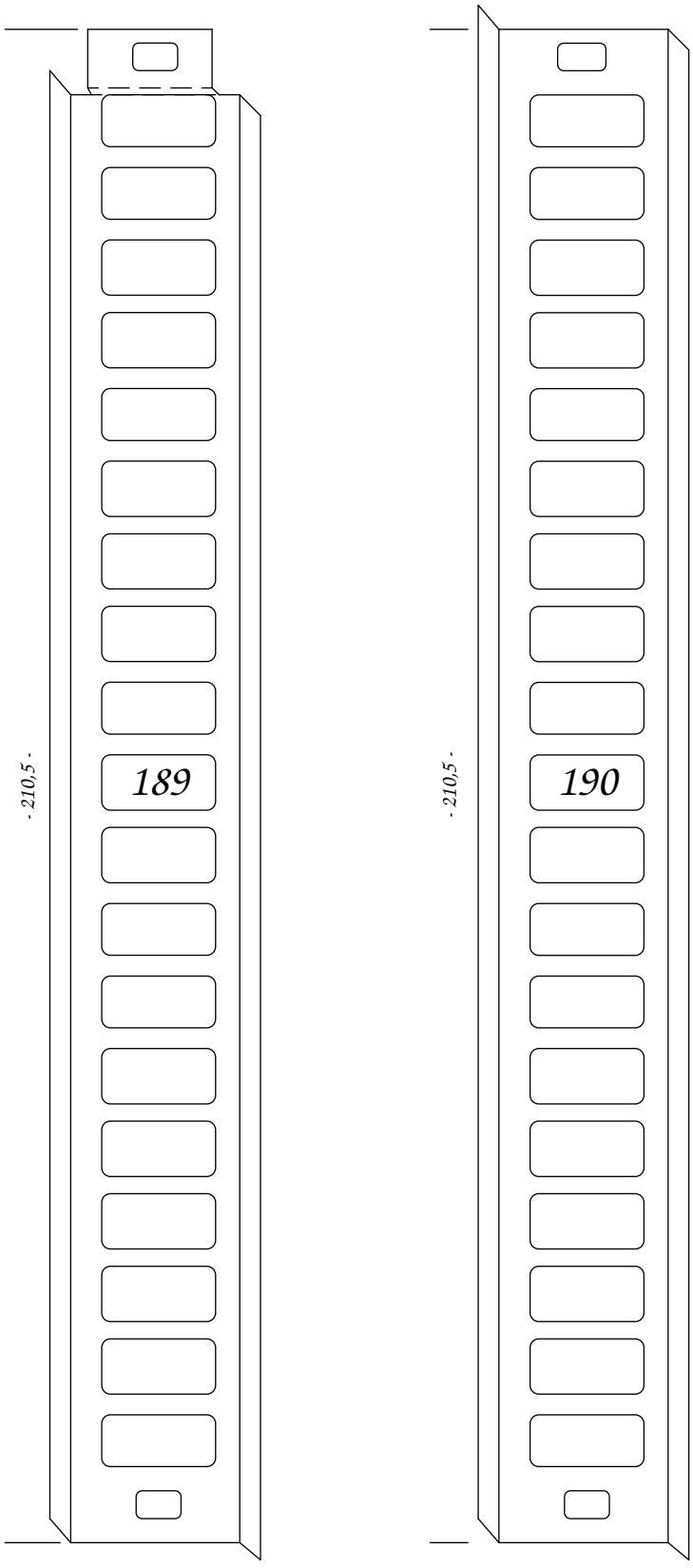
- 210,5 -
189
- 210,5 -
190

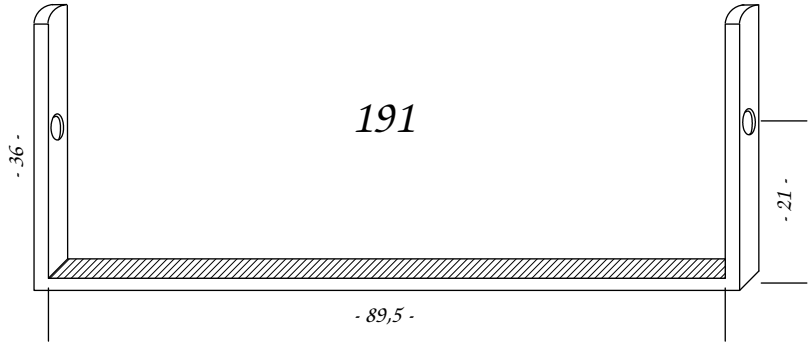
191
- 36 -
- 21 -
- 89,5 -

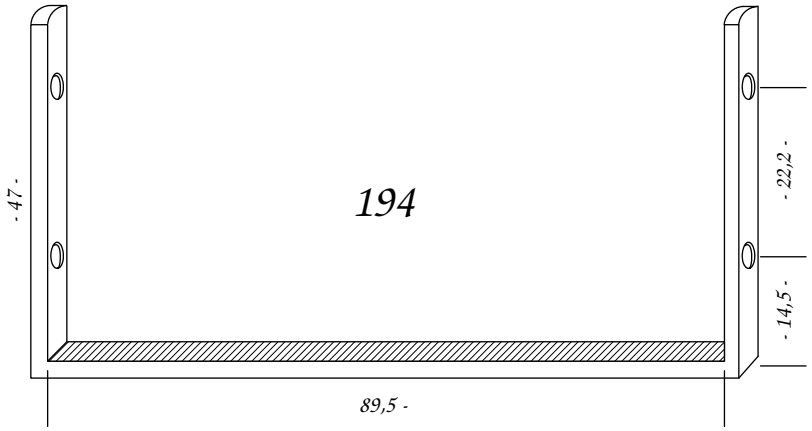
194
- 47 -
- 22,2 -
- 14,5 -
89,5 -

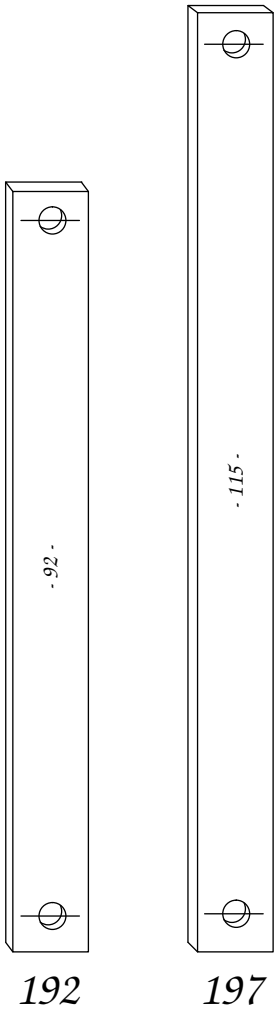
- 92 -
- 115 -
192
197

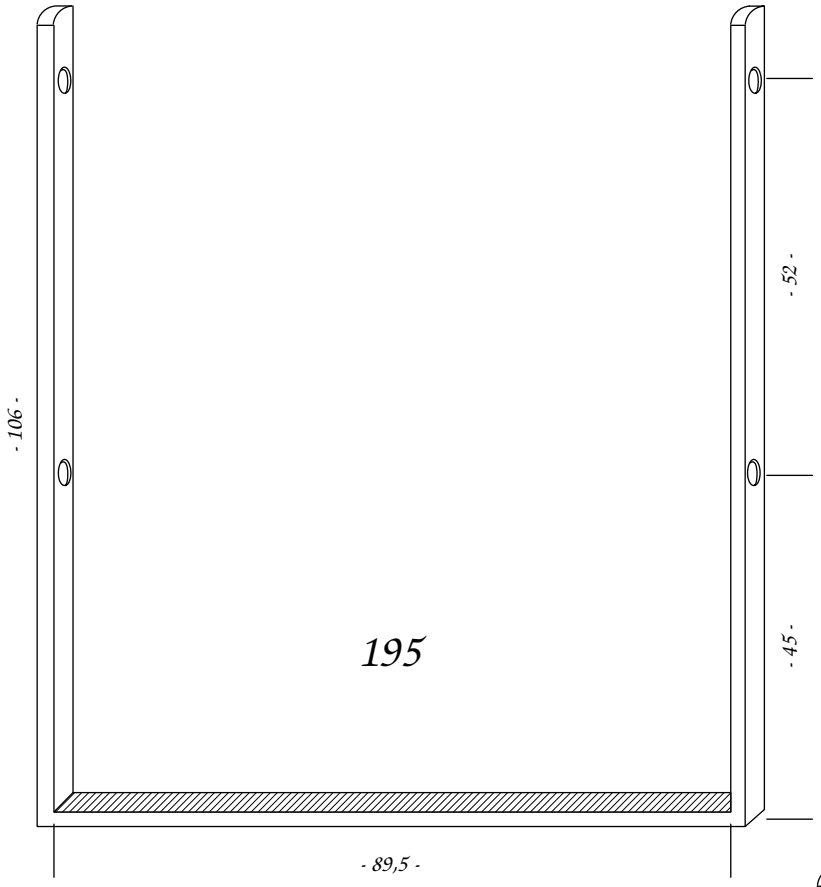
195
- 106 -
- 52 -
- 45 -
- 89,5 -

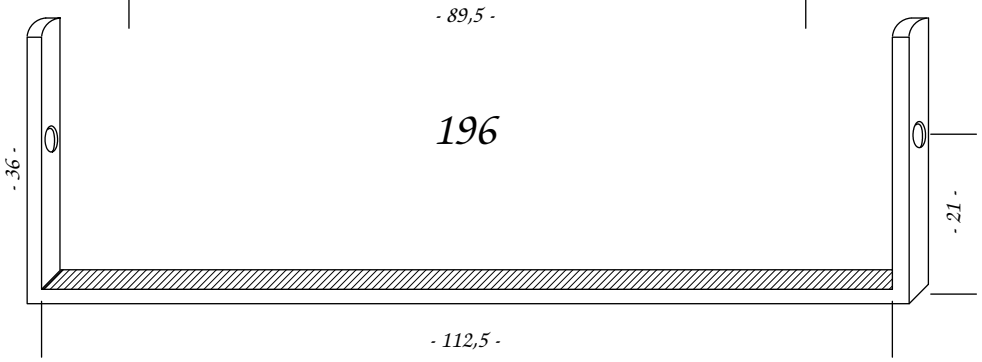
196
- 36 -
- 21 -
- 112,5 -

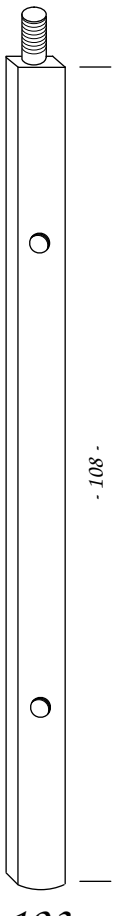
- 108 -
193

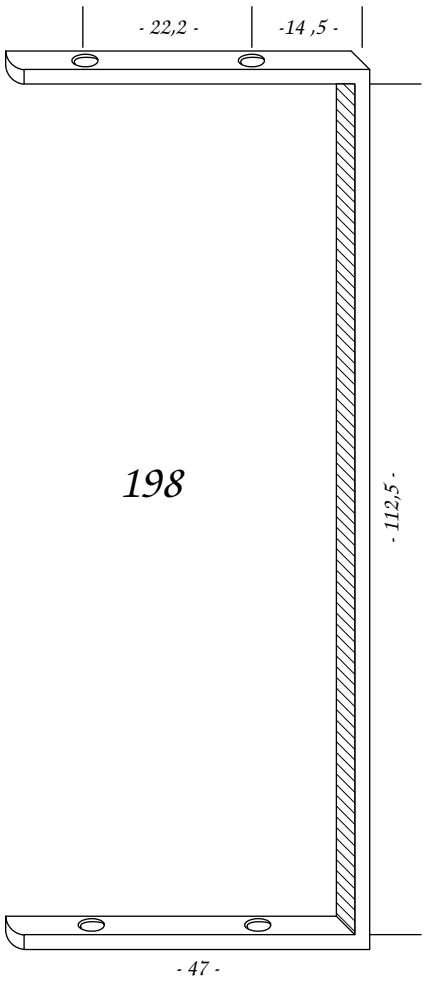



201r

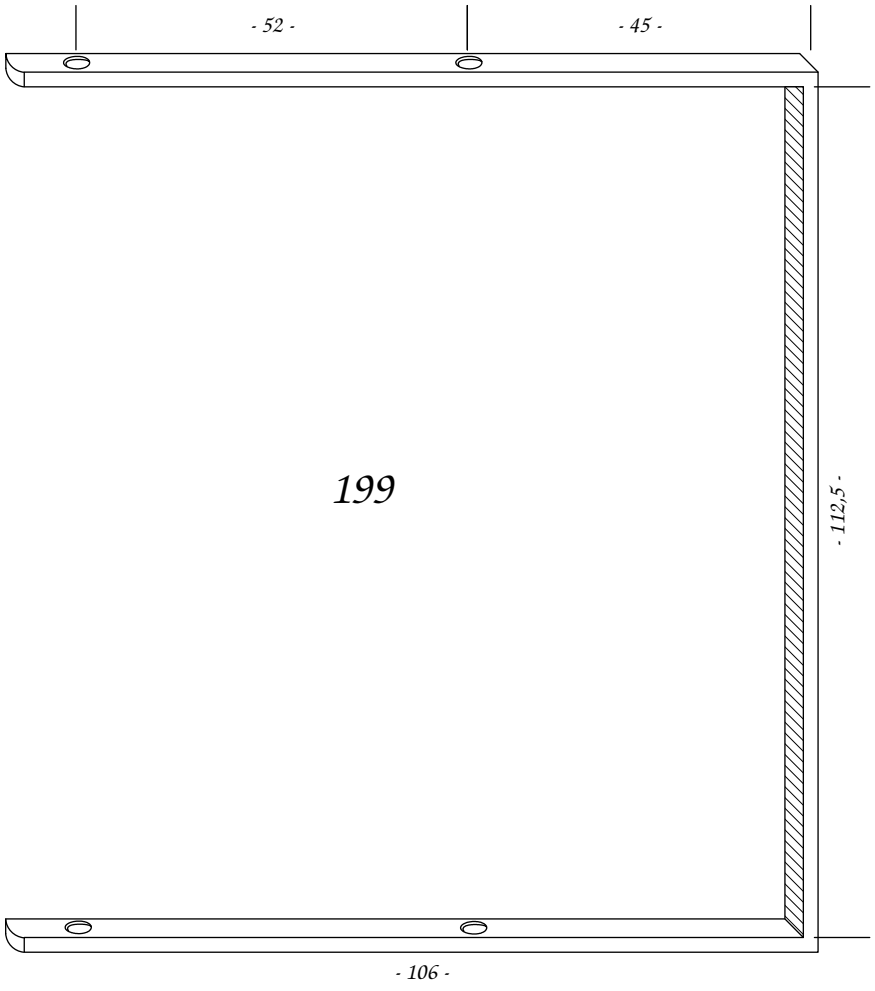

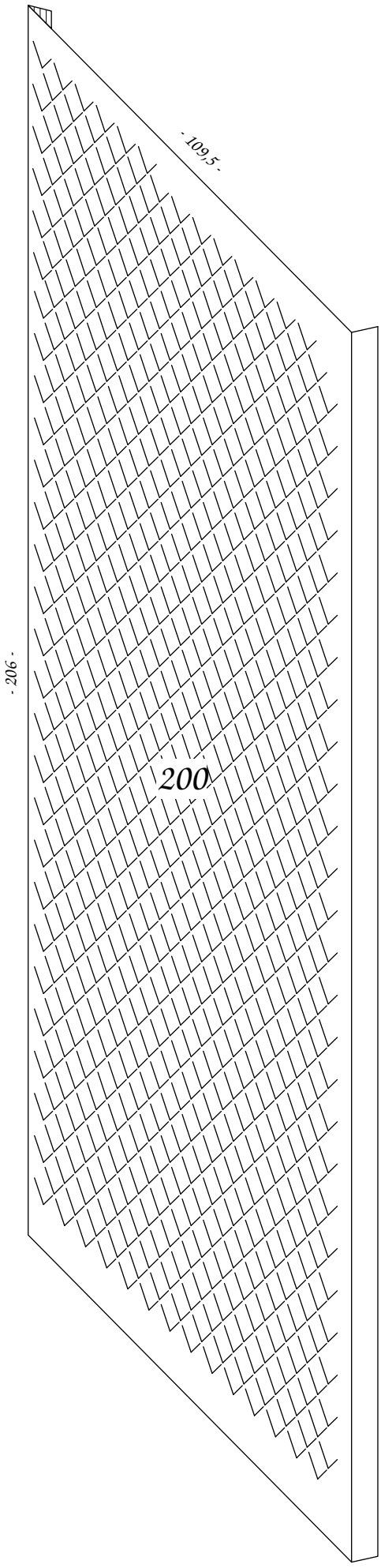

bekannt in den Farben



- 5,00 -

Die Oberseite der a/b-Varianten ist immer blau.

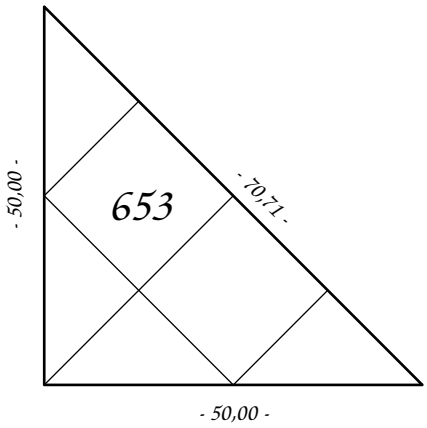

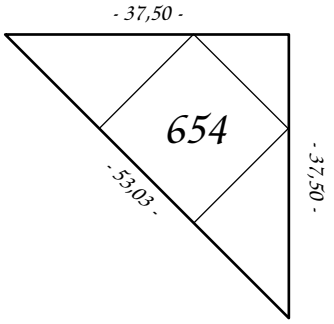

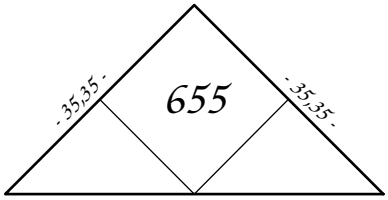

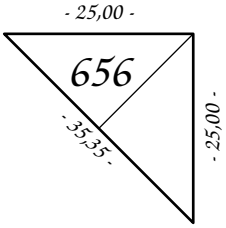

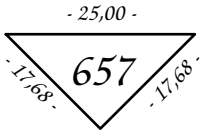

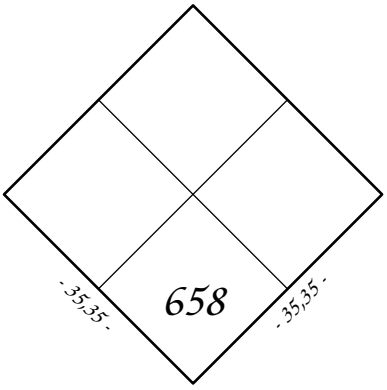

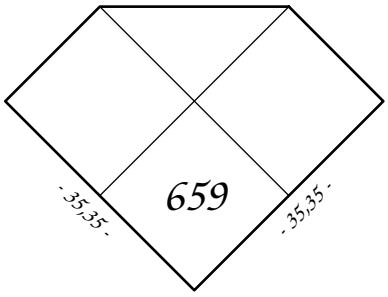

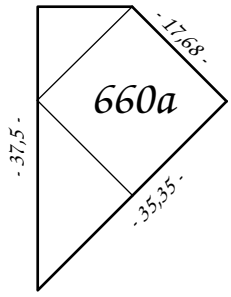

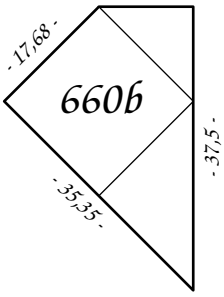

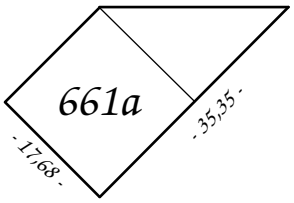

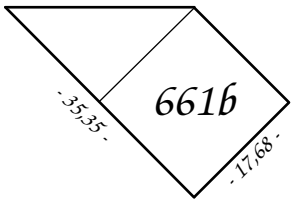

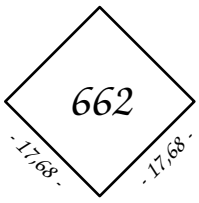

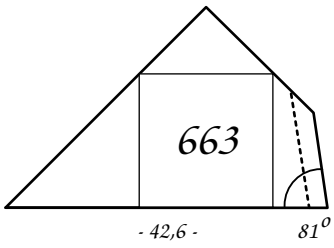

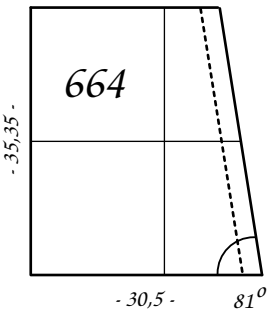

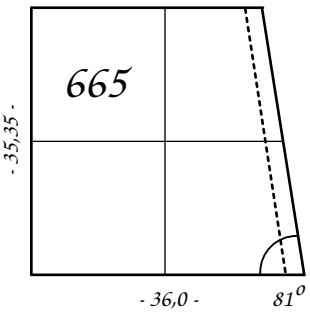

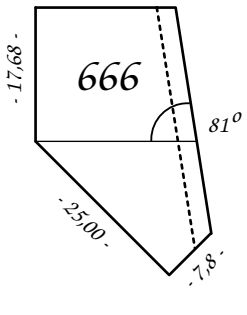

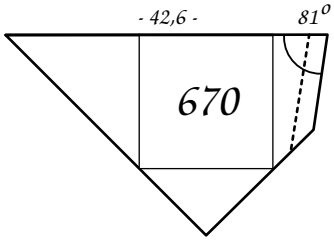

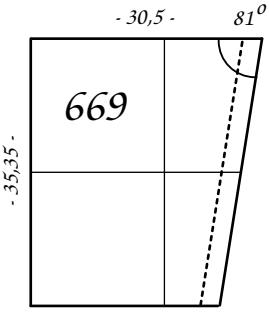

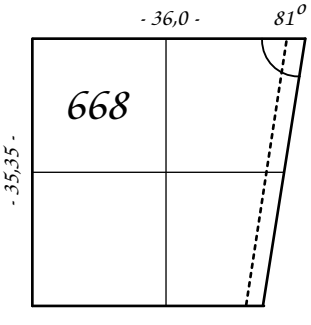

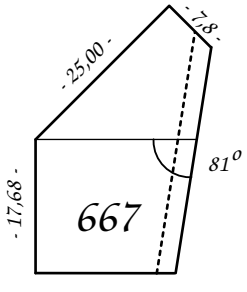

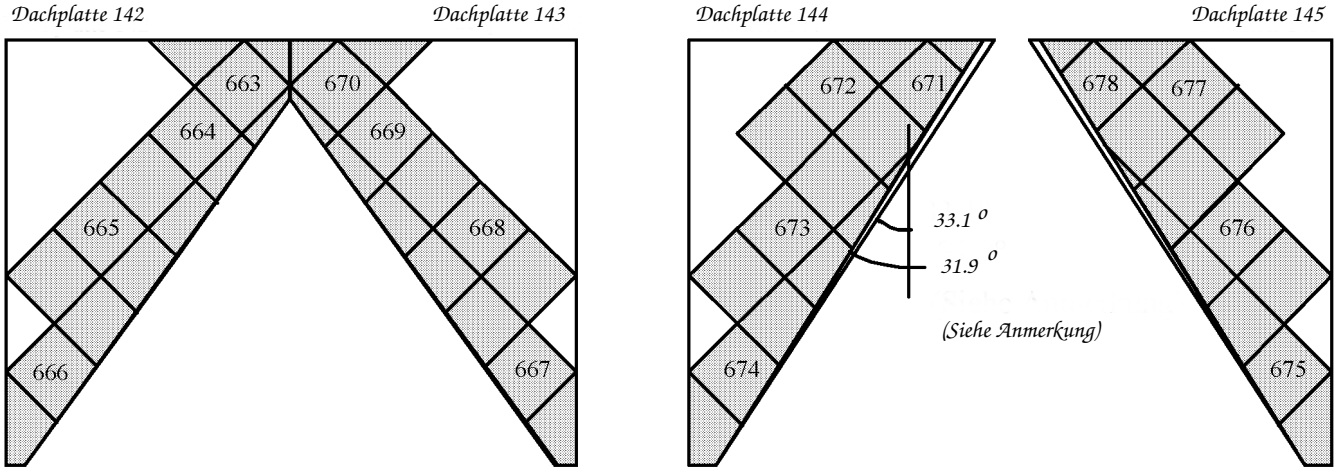

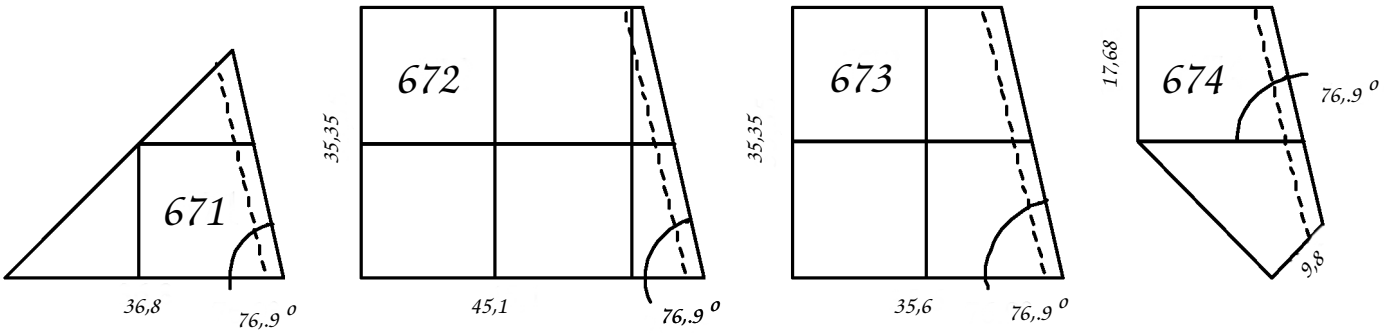

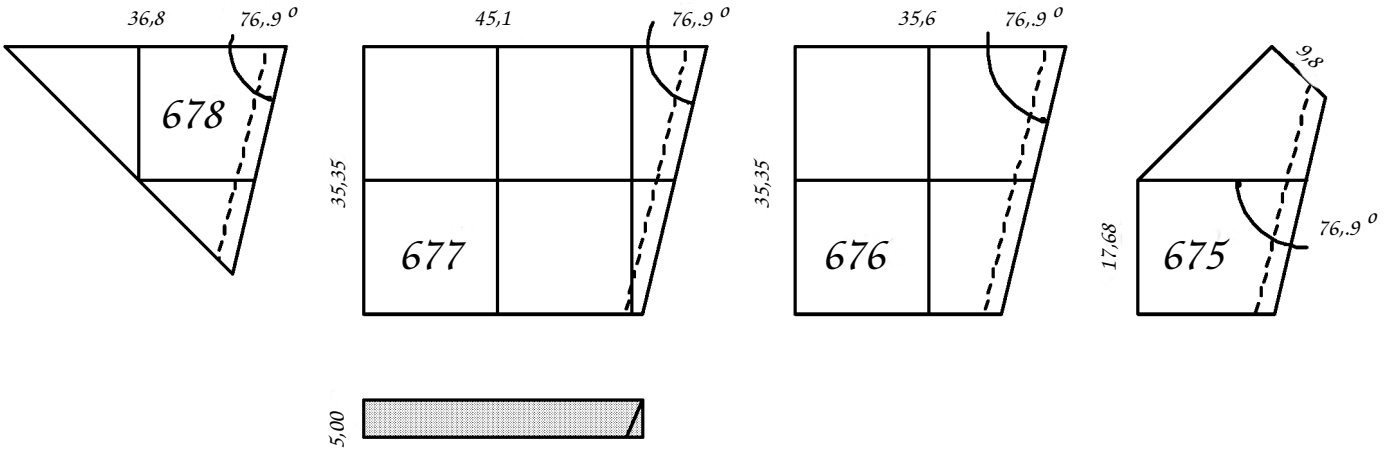

Anmerkung
Der Winkel der Dachplatten 144 und 145 wurde angebracht, damit er dem Winkel des Daches, welches mit den Platten 138 141 und dem Dachsparren 171 gebildet wird, angepasst werden kann. Als Ergebnis davon ergibt sich jedoch ein kleiner Unterschied (1,2o) zwischen dem Plattenwinkel (33,1o) und dem Winkel der Dachziegel 671 678 (31,9o), wie in der Zeichnung dargestellt.
In der Praxis wird dieser Unterschied leicht durch die Freiheit in der Positionierung der Dachziegel angepasst.

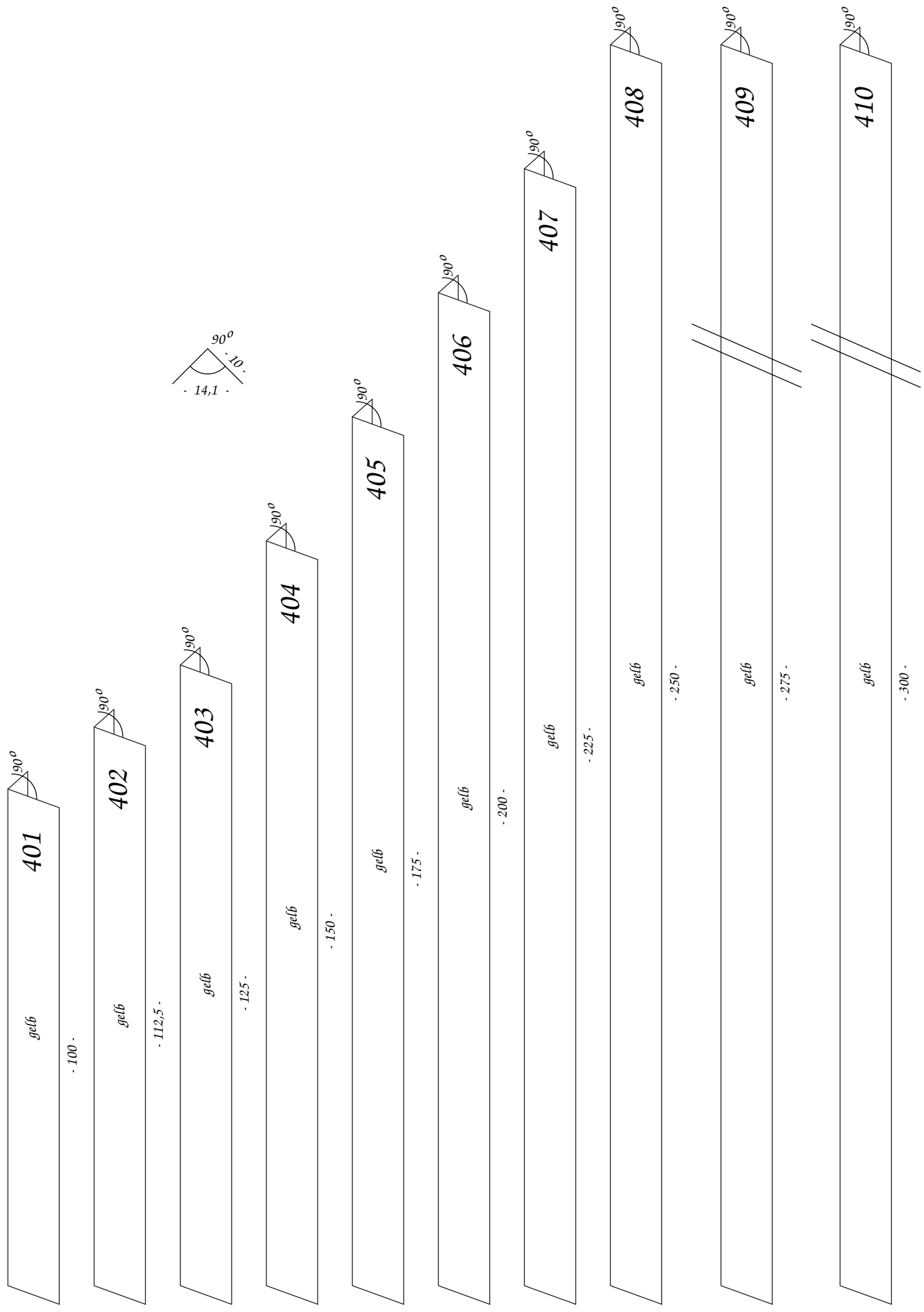
401
90°
gelb
- 100 -
402
90°
gelb
- 112,5 -
403
90°
gelb
- 125 -
404
90°
gelb
- 150 -
405
90°
gelb
- 175 -
406
90°
gelb
- 200 -
407
90°
gelb
- 225 -
408
90°
gelb
- 250 -
409
90°
gelb
- 275 -
410
90°
gelb
- 300 -
90°
- 10 -
- 14,1 -

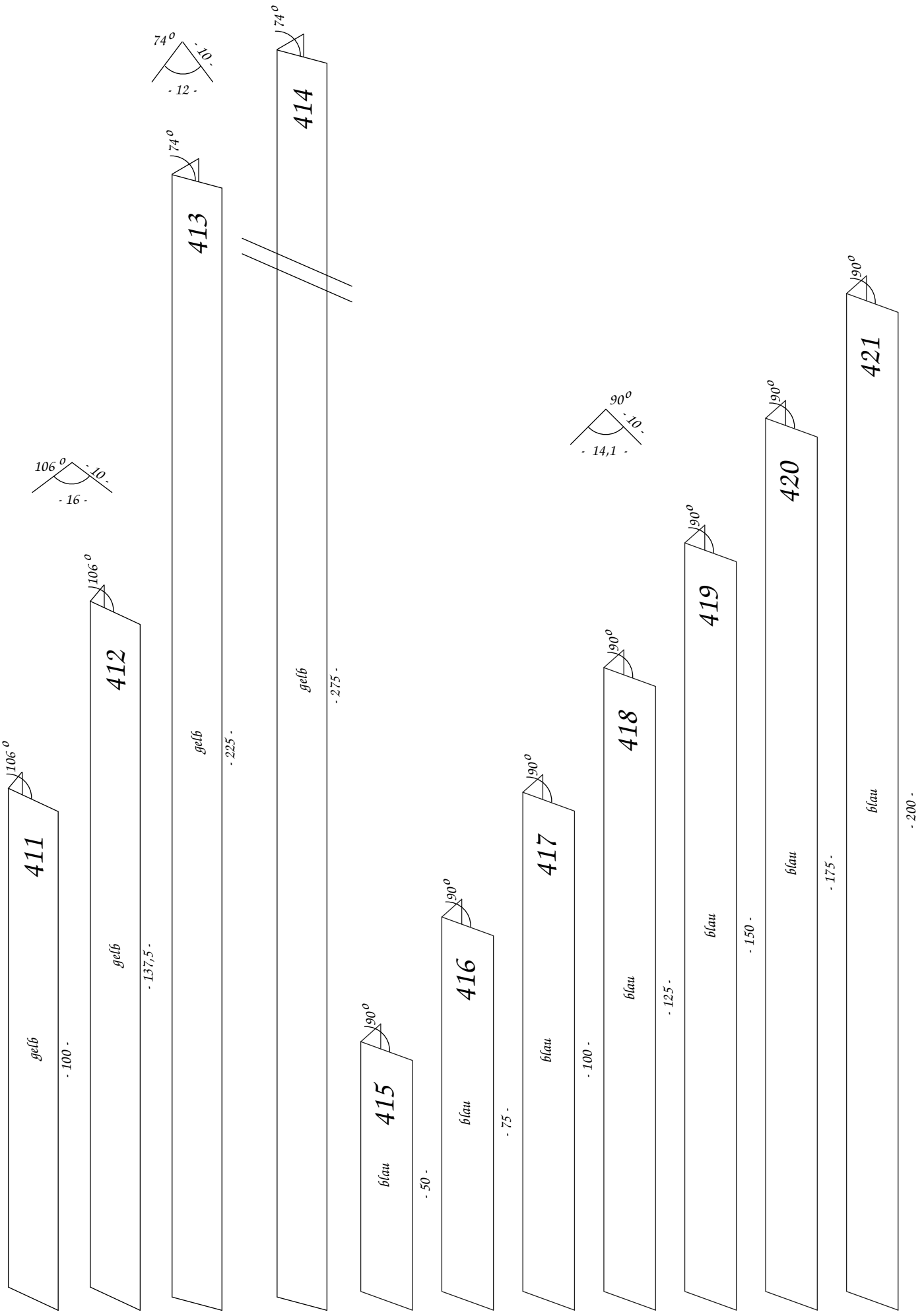
411
106°
gelb
- 100 -
412
106°
gelb
- 137,5 -
413
74°
gelb
- 225 -
414
74°
gelb
- 275 -
415
90°
blau
- 50 -
416
90°
blau
- 75 -
417
90°
blau
- 100 -
418
90°
blau
- 125 -
419
90°
blau
- 150 -
420
90°
blau
- 175 -
421
90°
blau
- 200 -
106° - 10 - - 16 -
74° - 10 - - 12 -
90° - 10 - - 14,1 -

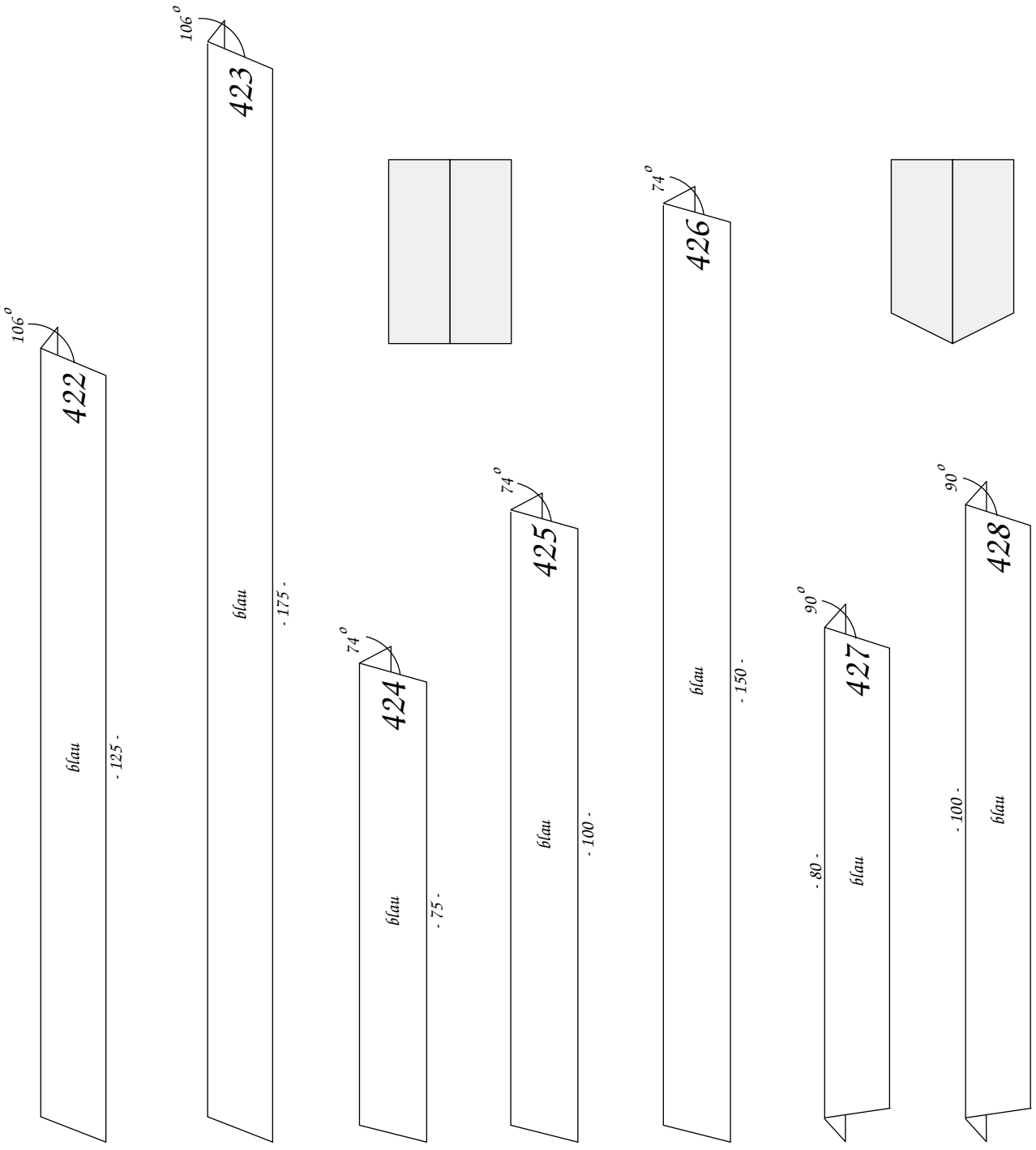
106°
422
blau
- 125 -
106°
423
blau
- 175 -
74°
424
blau
- 75 -
74°
425
blau
- 100 -
74°
426
blau
- 150 -
90°
427
blau
- 80 -
90°
428
blau
- 100 -

Die unten wiedergegebenen Dachplatten haben alle Schlitze für die Klemme 458. Es wurden aber auch Dachplatten hergestellt, welche stattdessen mit einem Leinenband verbunden wurden.

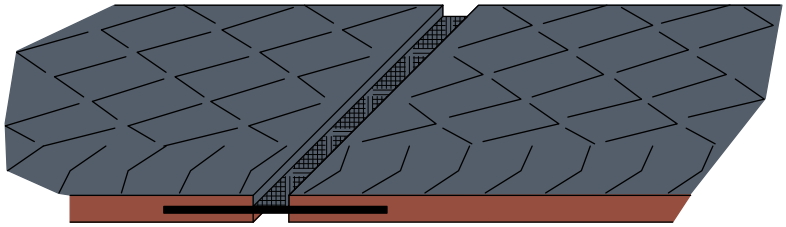

429

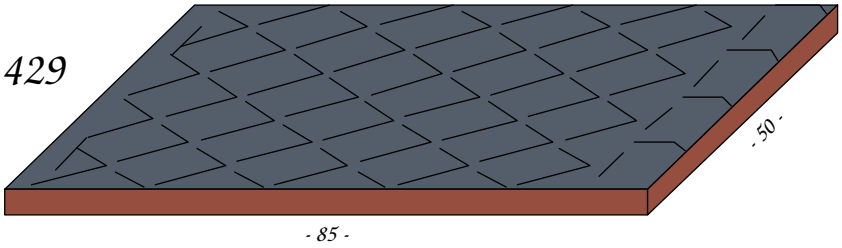

429

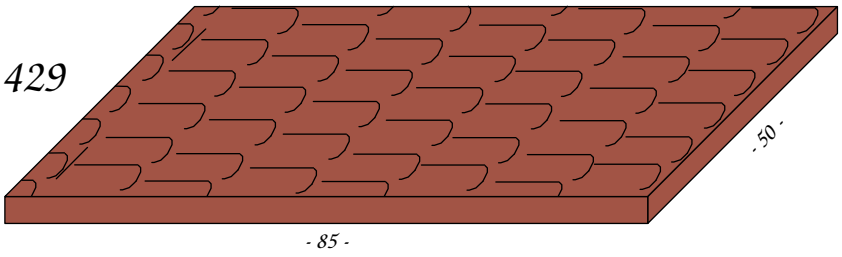

430a

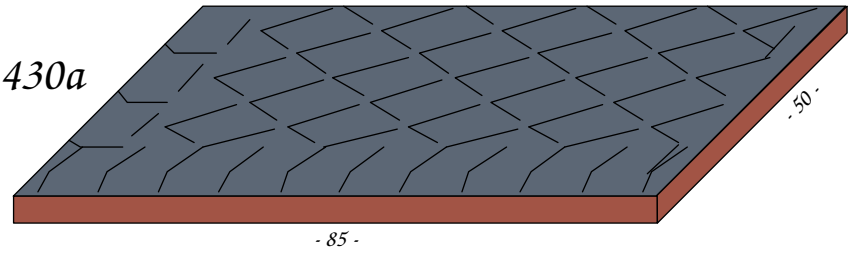

430b

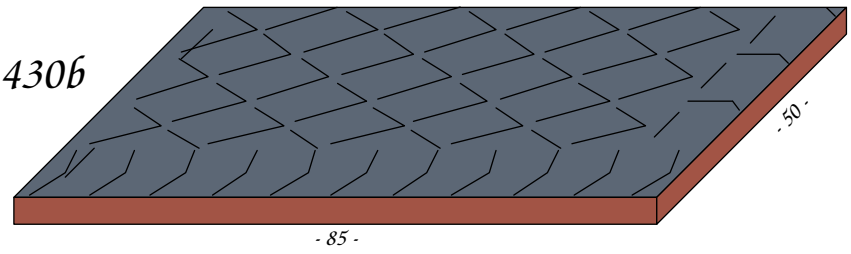

430a/b

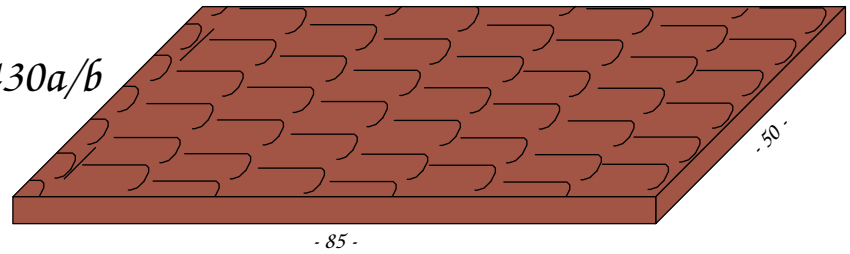

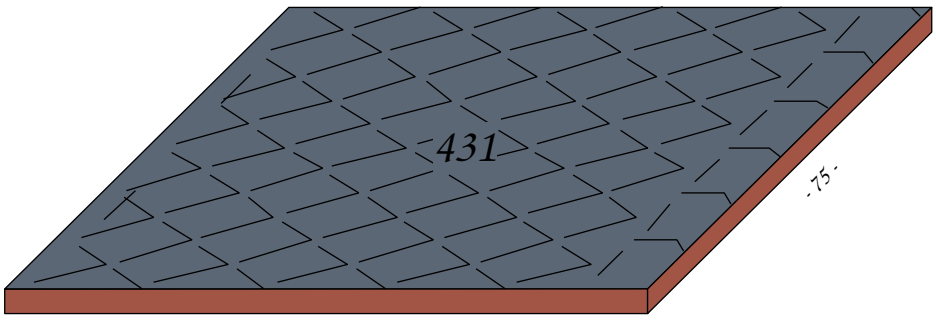

- 85 -

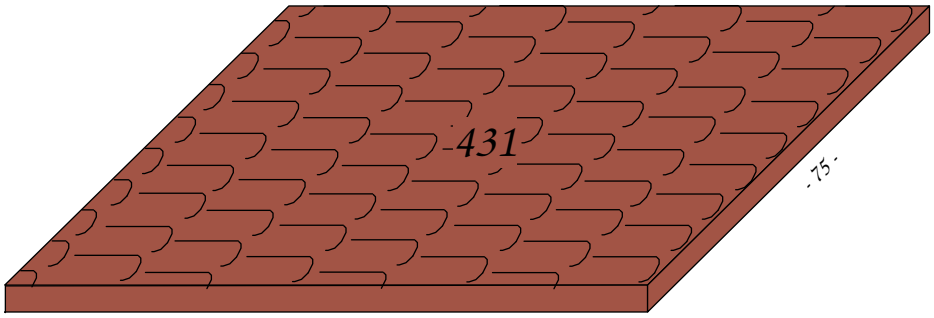

- 85 -

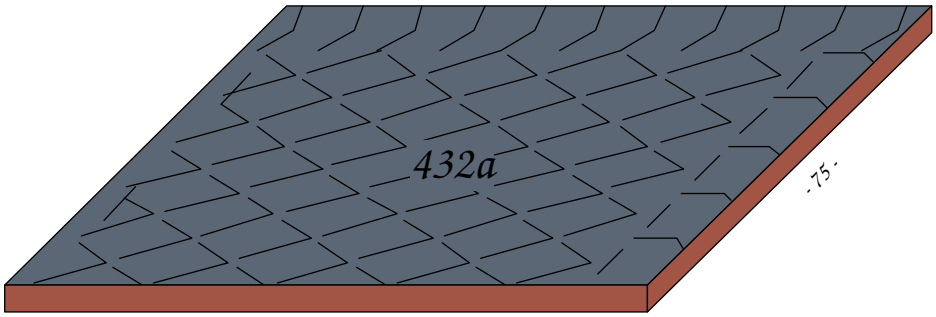

- 85 -

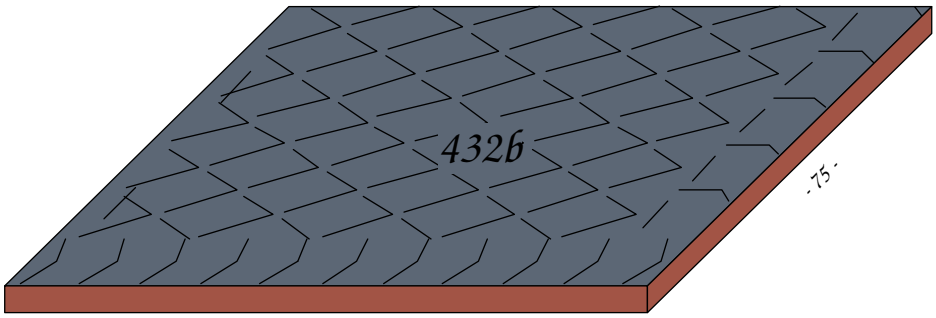

- 85 -

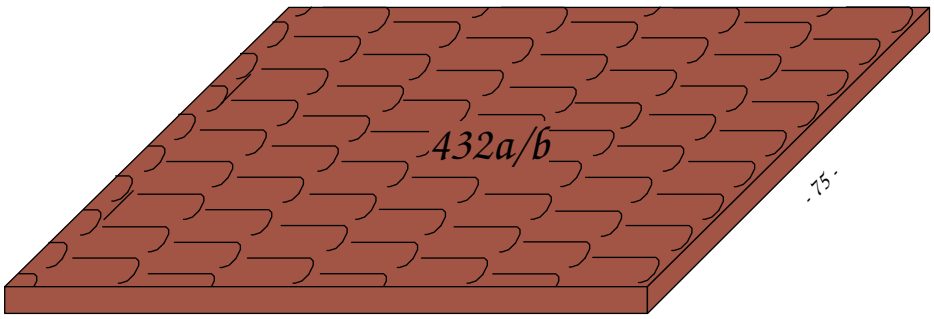

- 85 -

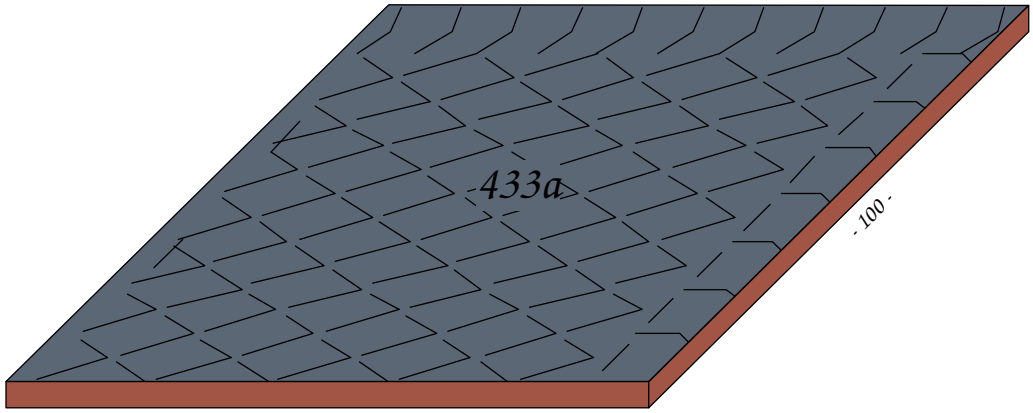
433a
- 100 -
- 85 -

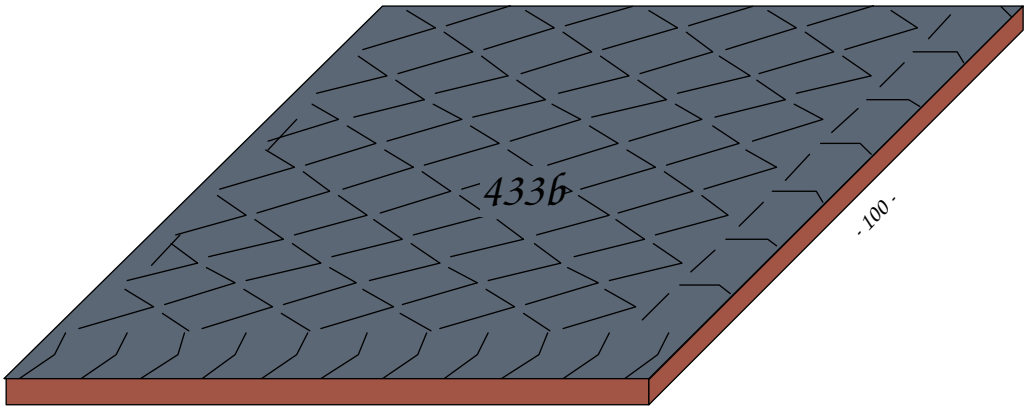
433b
- 100 -
- 85 -

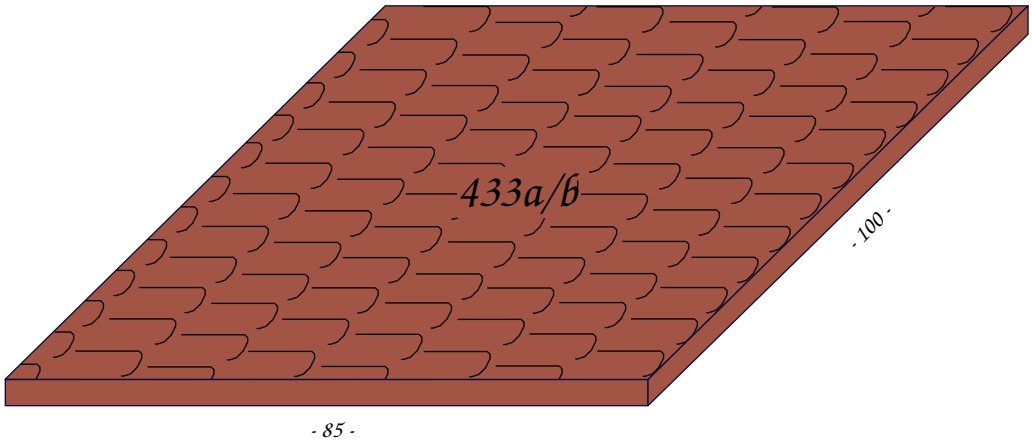
433a/b
- 100 -
- 85 -

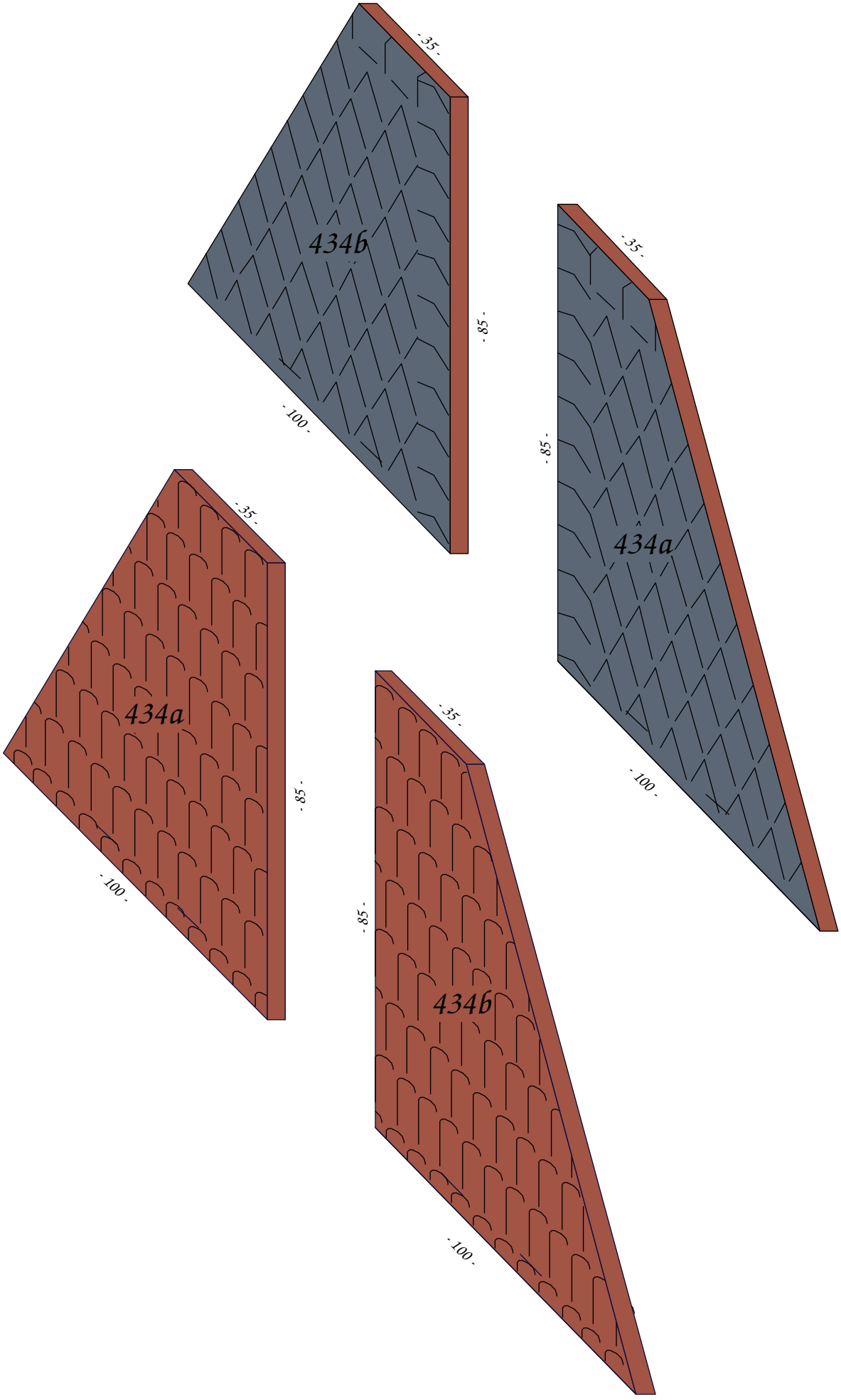
434b
- 35 -
- 85 -
- 100 -
434a
- 35 -
- 85 -
- 100 -
434a
- 35 -
- 85 -
- 100 -
434b
- 35 -
- 85 -
- 100 -

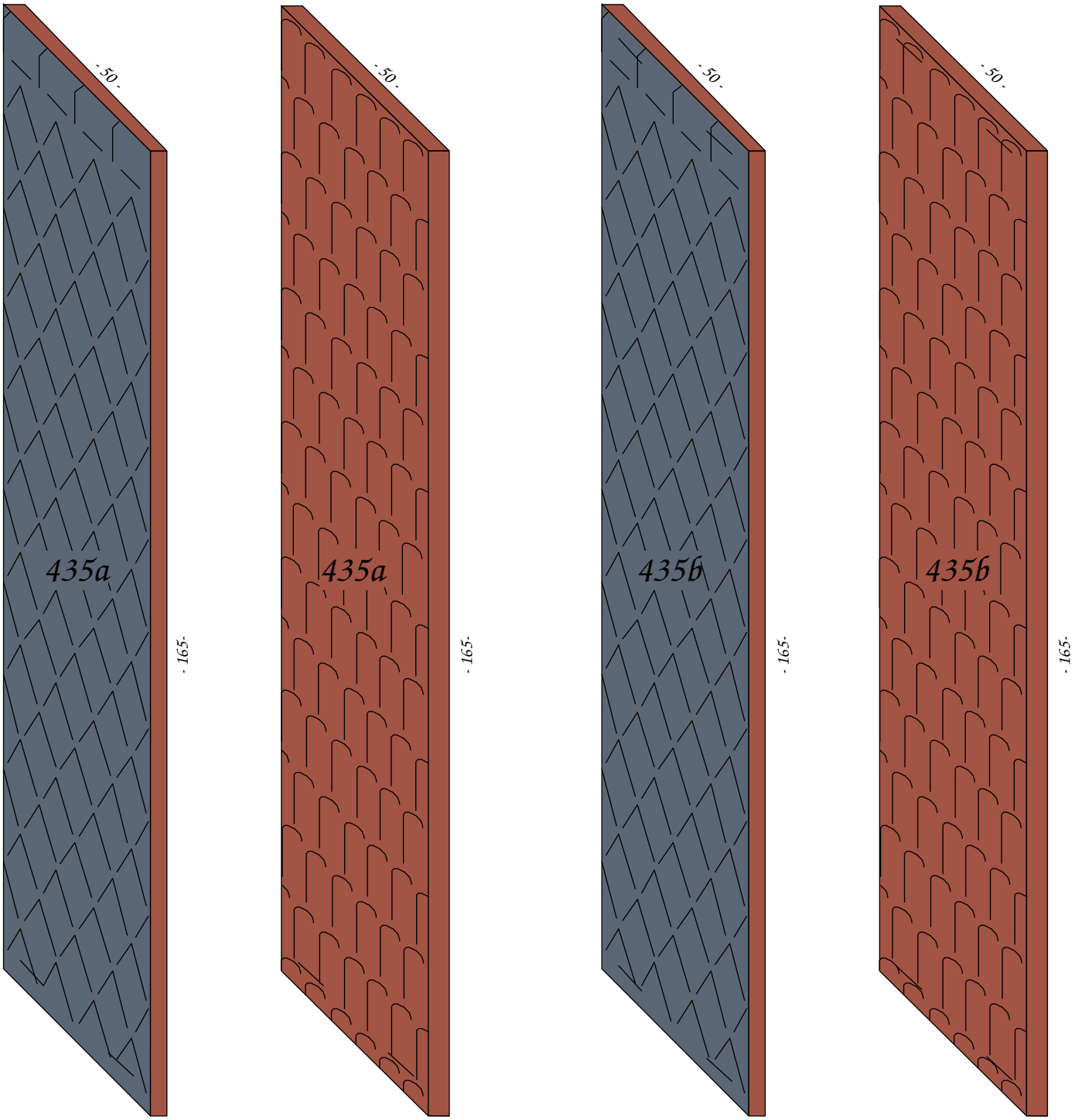
- 50 -
435a
- 165-
- 50 -
435a
- 165-
- 50 -
435b
- 165-
- 50 -
435b
- 165-

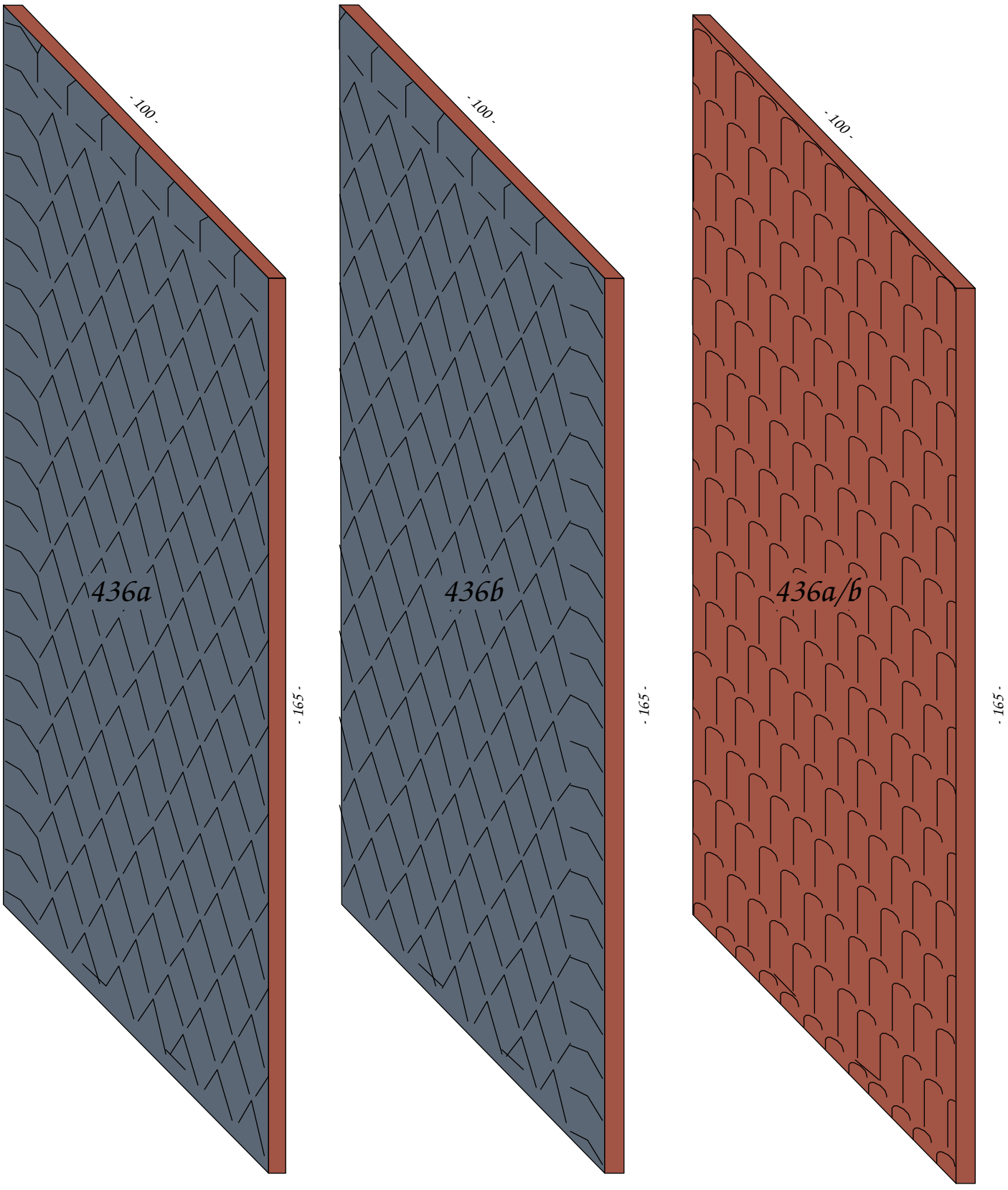
- 100 -
436a
- 165 -
- 100 -
436b
- 165 -
- 100 -
436a/b
- 165 -

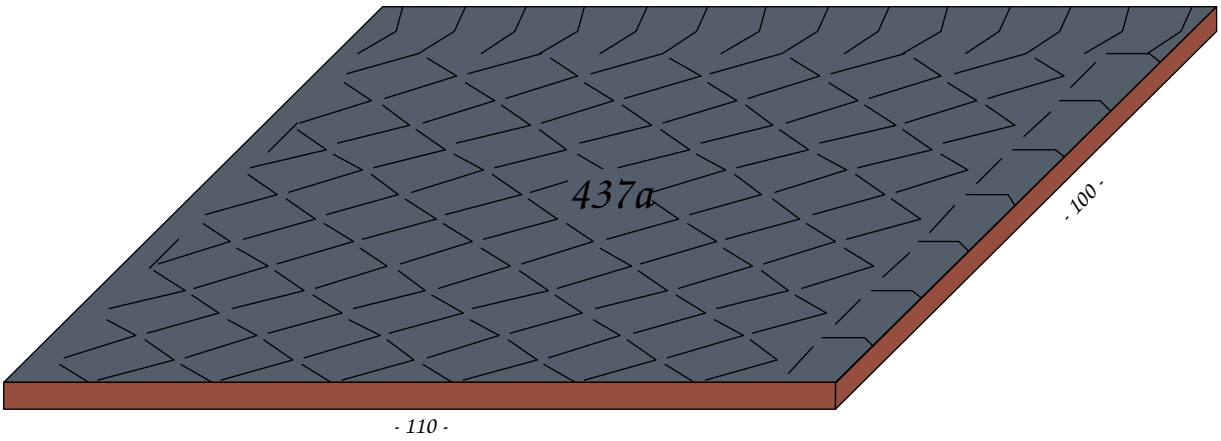
437a
- 100 -
- 110 -

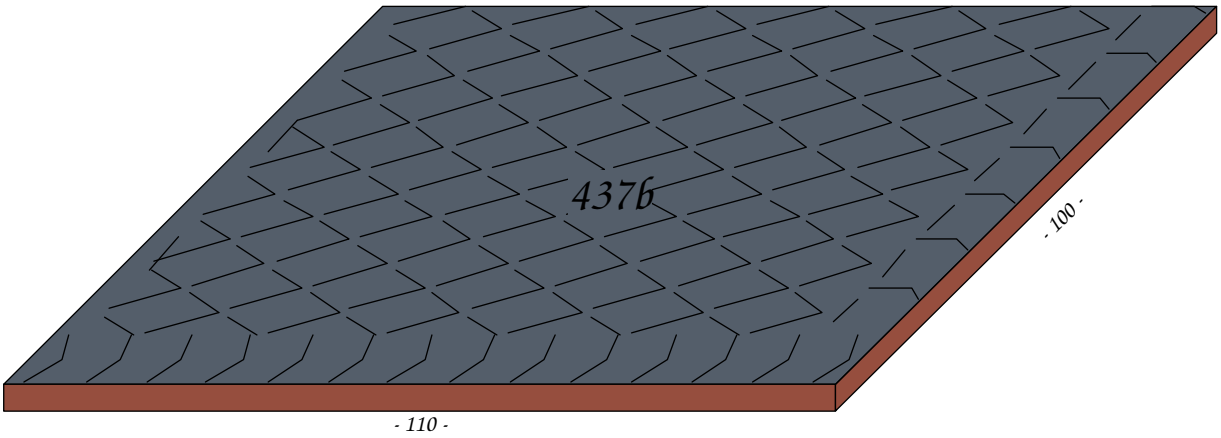
437b
- 100 -
- 110 -

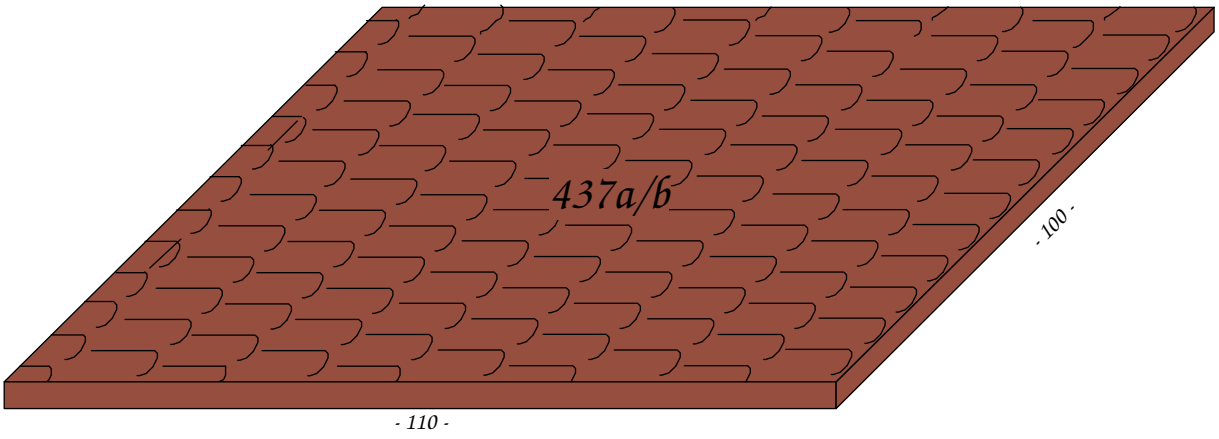
437a/b
- 100 -
- 110 -

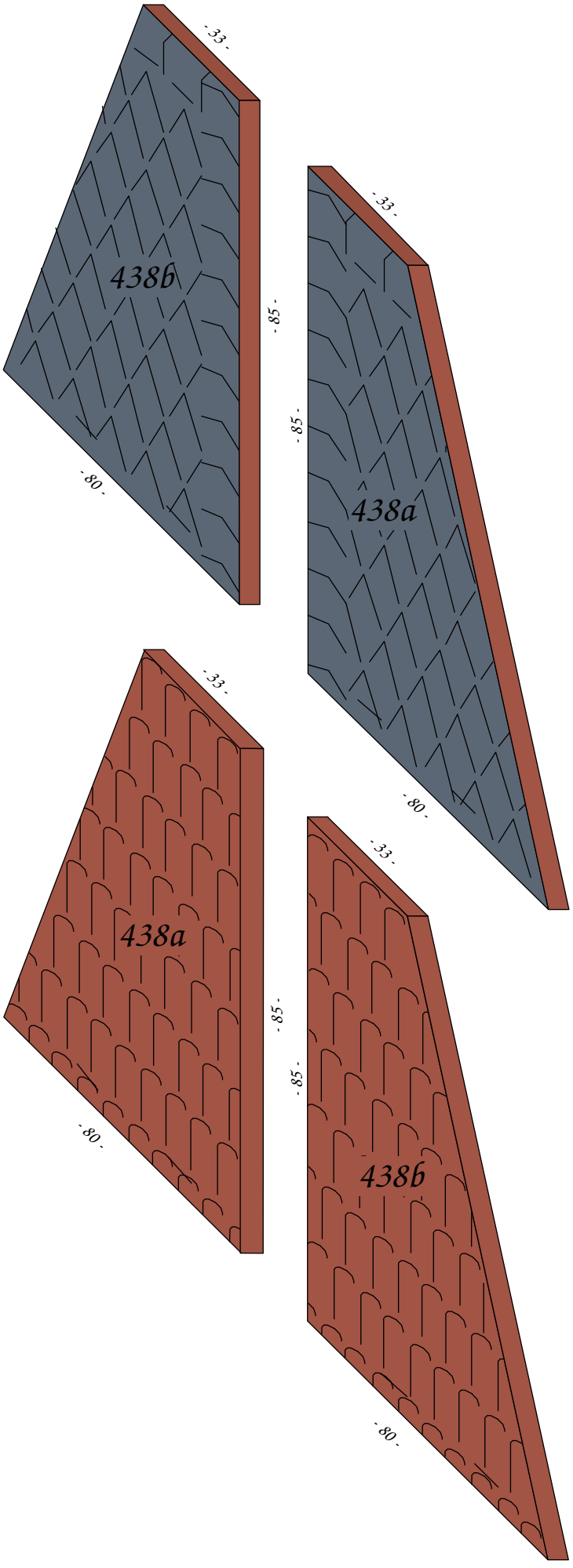
- 33 -
438b
- 85 -
- 80 -
- 33 -
- 85 -
438a
- 80 -
- 33 -
438a
- 85 -
- 80 -
- 33 -
- 85 -
438b
- 80 -

439

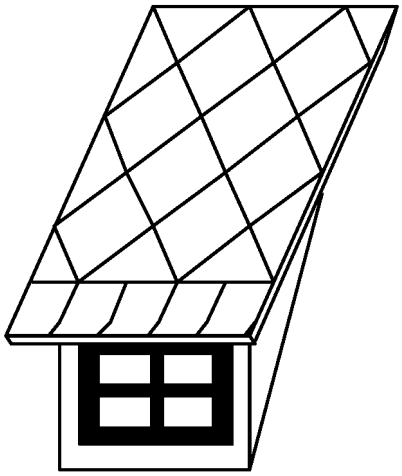

440

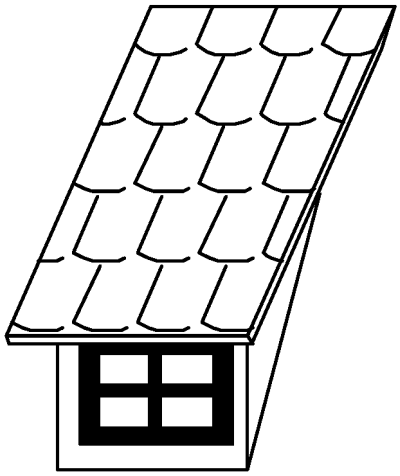

441

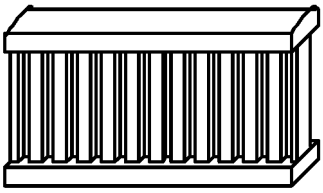

- 37,5 -

442

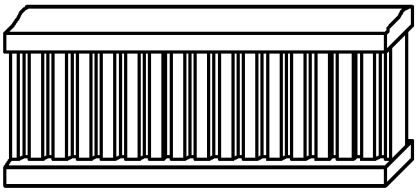

- 50 -

443

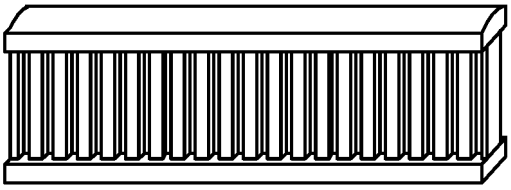

- 62,5 -

444

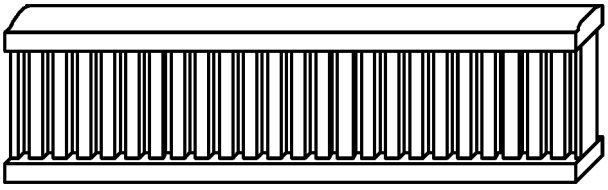

- 75 -

445

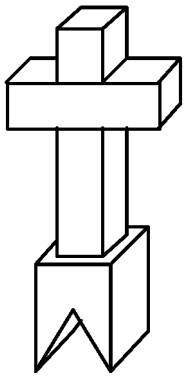

446

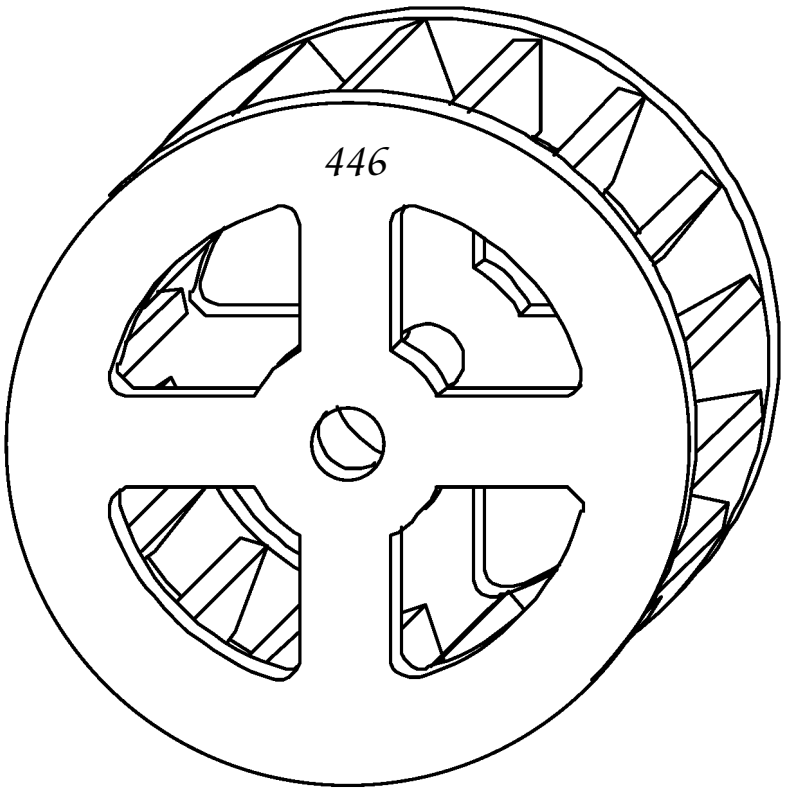

447

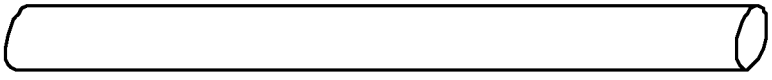

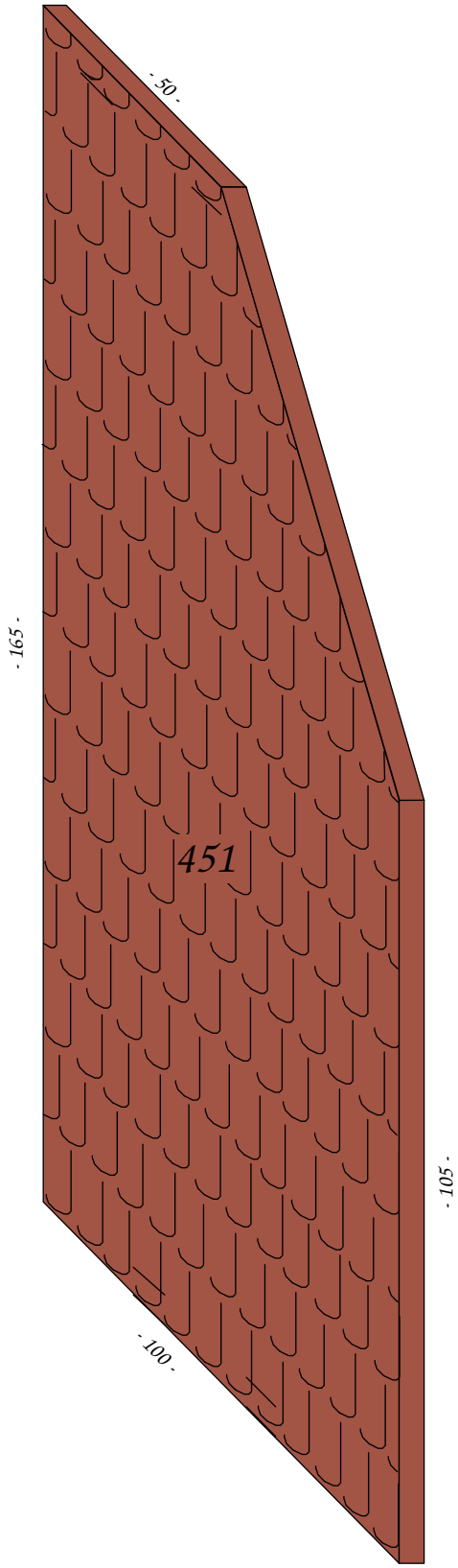
- 50 -
- 165 -
451
- 105 -
- 100 -

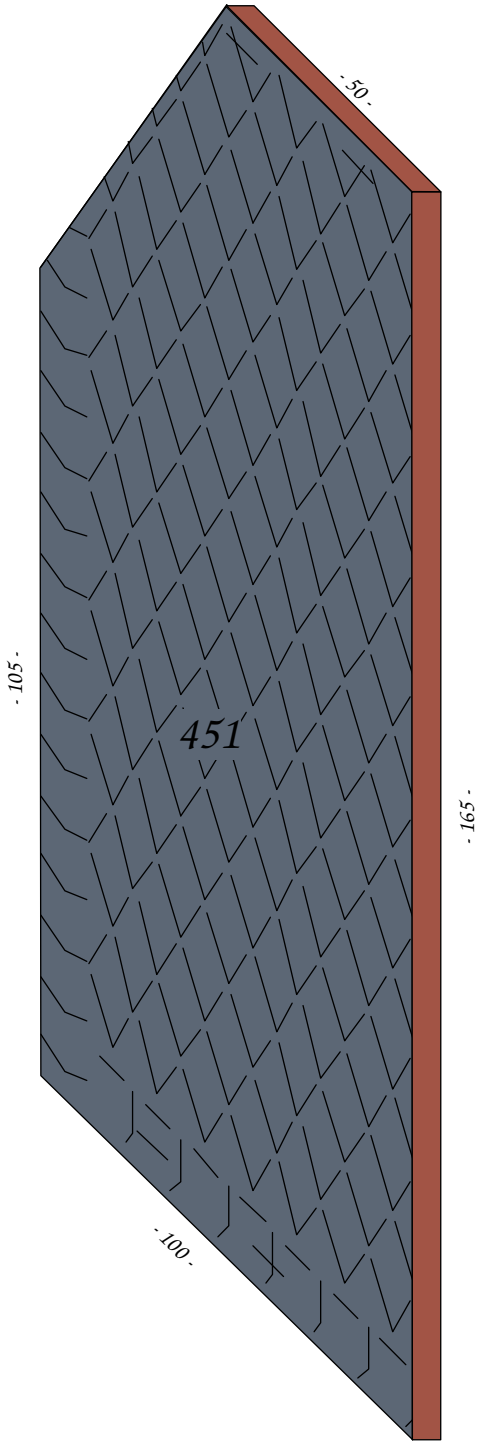
- 50 -
- 105 -
451
- 165 -
- 100 -

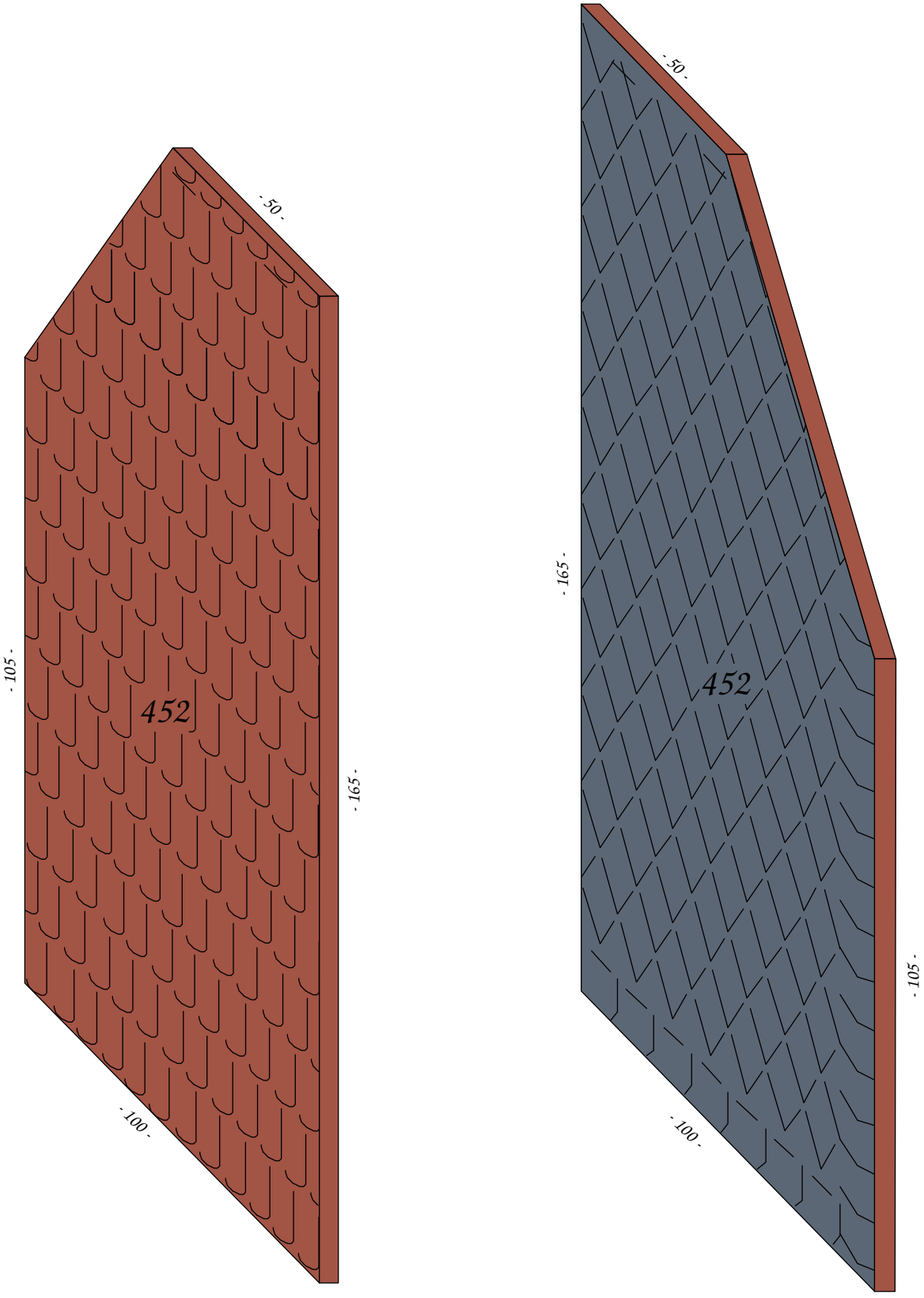
- 50 -
- 105 -
452
- 165 -
- 100 -
- 50 -
- 165 -
452
- 105 -
- 100 -

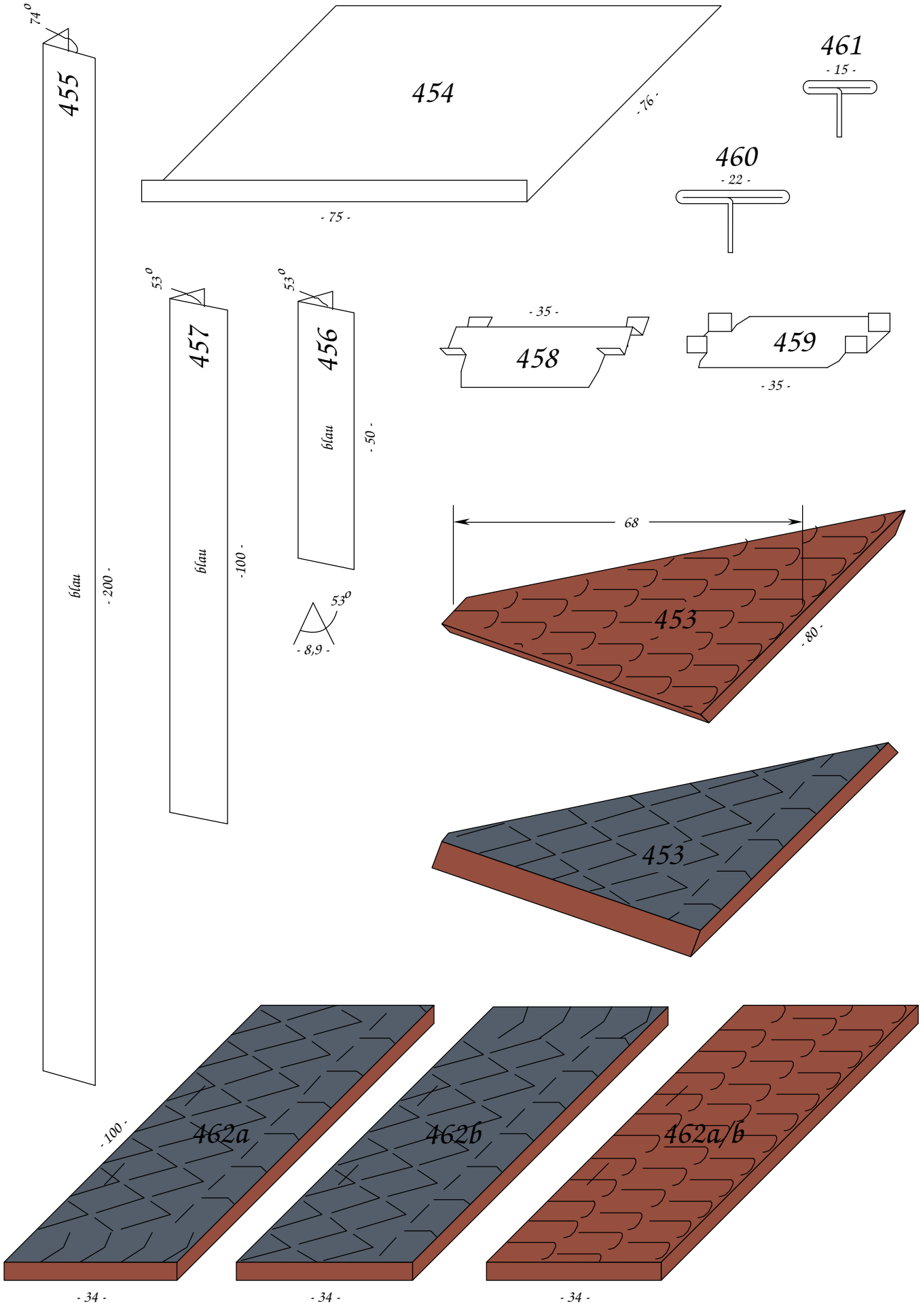
74°
455
blau
- 200 -
454
- 76 -
- 75 -
461
- 15 -
460
- 22 -
53°
457
blau
-100 -
53°
456
blau
- 50 -
53°
- 8,9 -
- 35 -
458
459
- 35 -
68
453
- 80 -
453
- 100 -
462a
462b
462a/b
- 34 -
- 34 -
- 34 -

Diese Seite ist reserviert für
Ergänzungen.

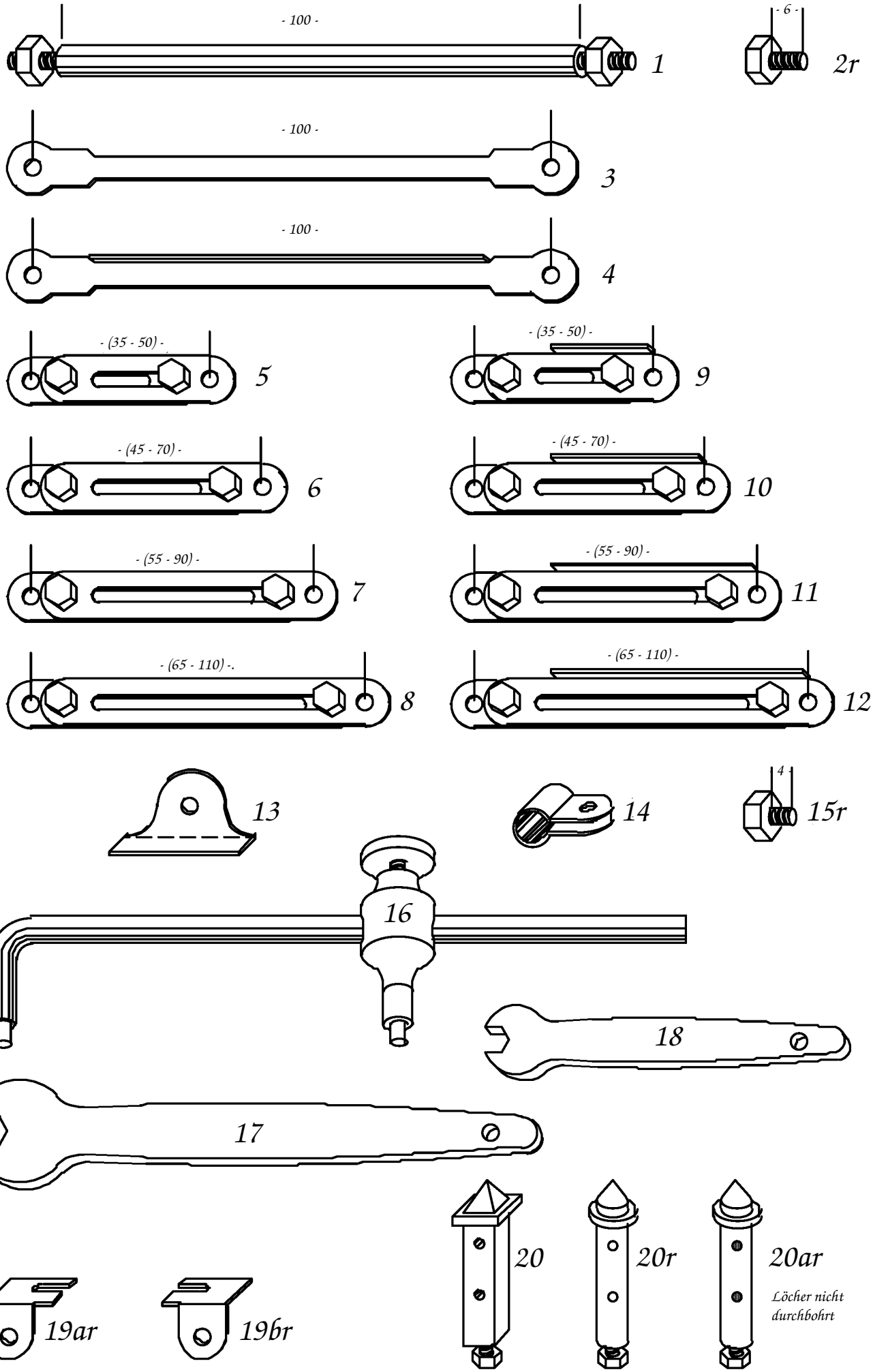
- 100 -
1
- 6 -
2r
- 100 -
3
- 100 -
4
- (35 - 50) -
5
- (35 - 50) -
9
- (45 - 70) -
6
- (45 - 70) -
10
- (55 - 90) -
7
- (55 - 90) -
11
- (65 - 110) -.
8
- (65 - 110) -
12
13
14
4
15r
16
18
17
20
20r
20ar
Löcher nicht durchbohrt
19ar
19br

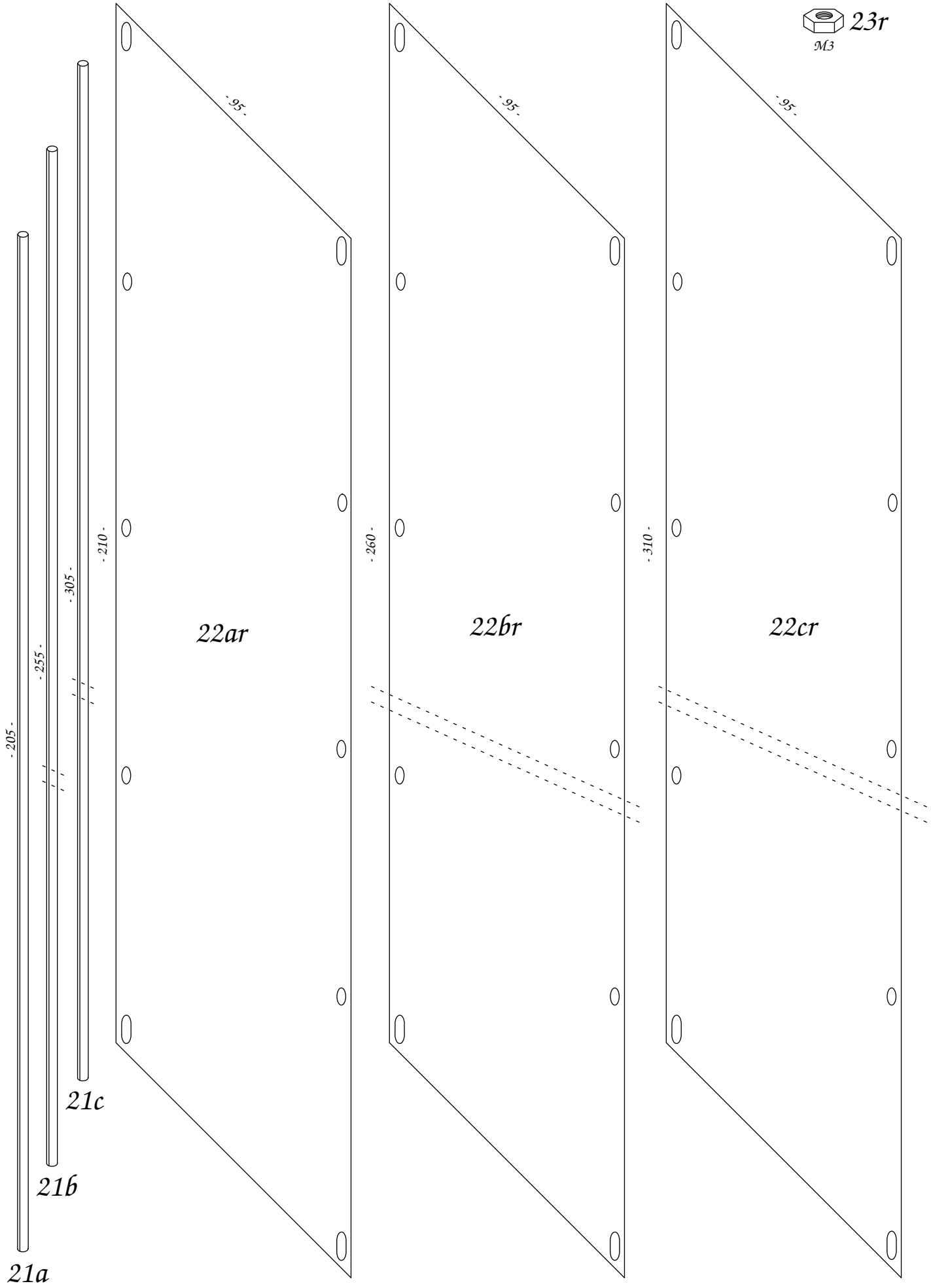
23r
M3
- 95 -
- 95 -
- 95 -
- 210 -
- 260 -
- 310 -
- 305 -
- 255 -
- 205 -
22ar
22br
22cr
21c
21b
21a

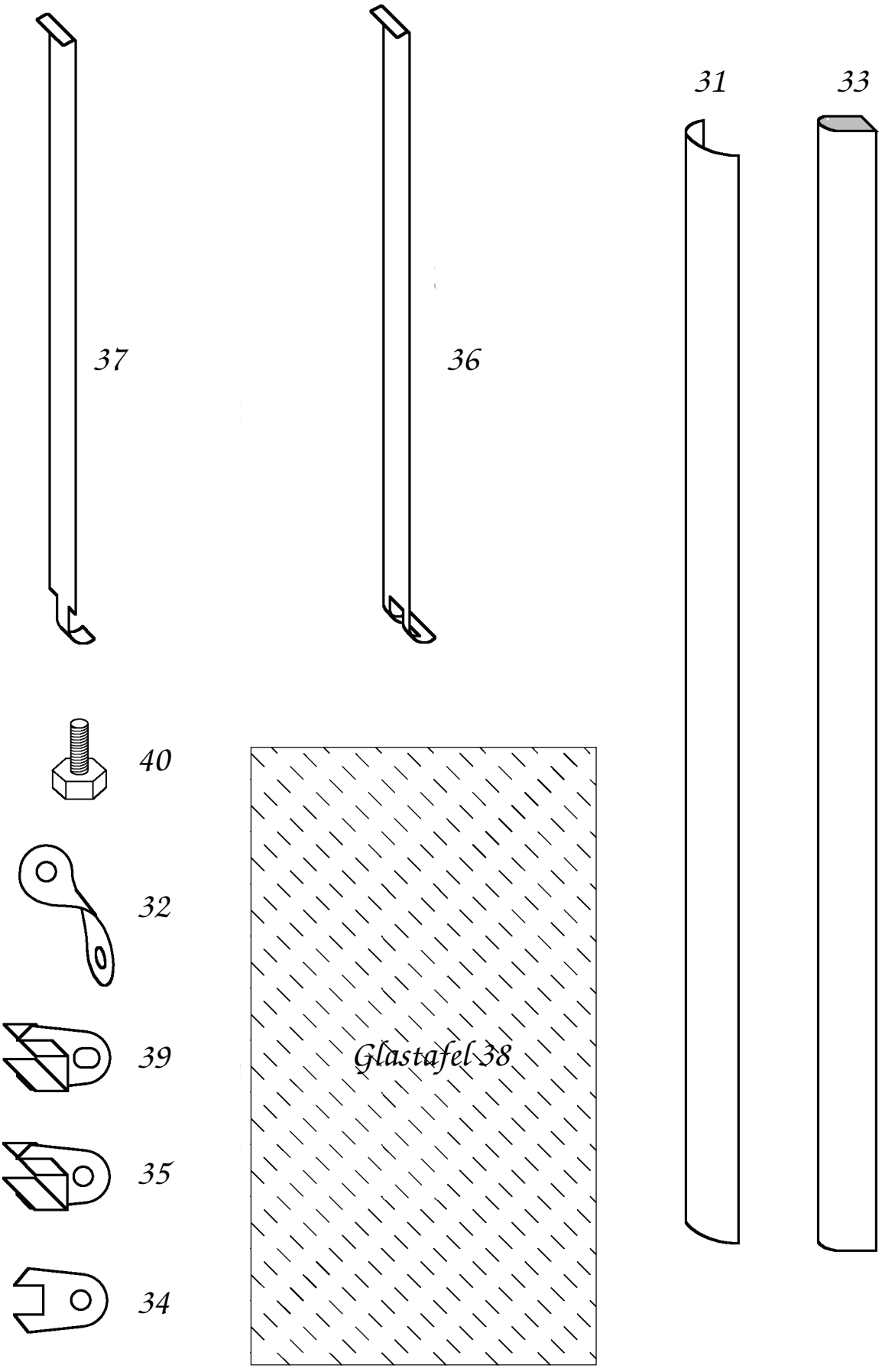
37
36
31
33
40
32
39
35
34
Glastafel 38

- 4 -

Zubehör

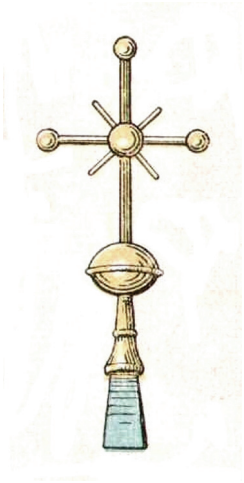

1

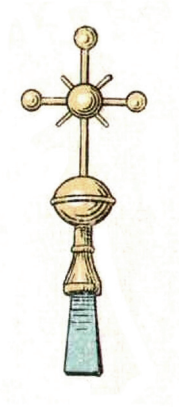

2



3

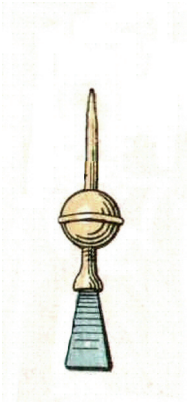

4

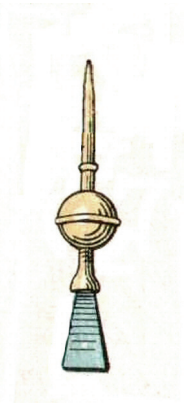

5

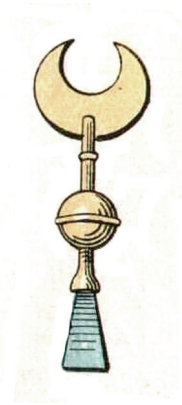

6

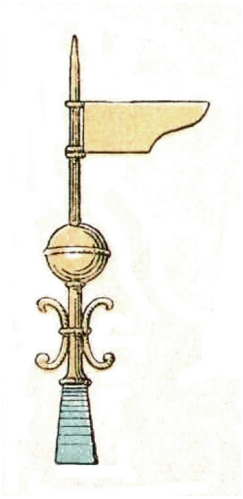

7

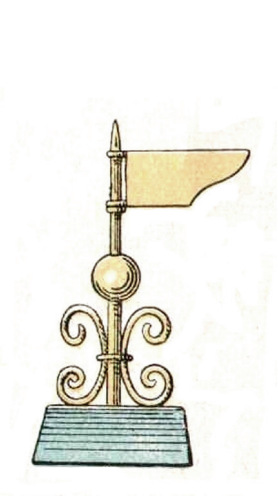

8

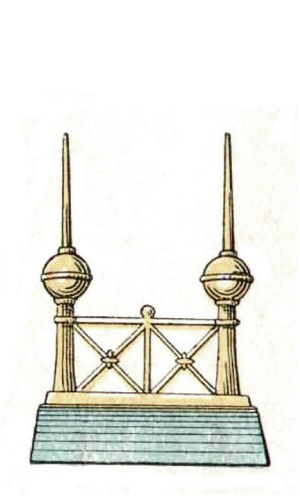

9

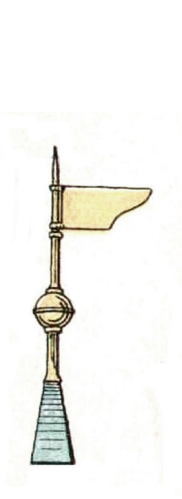

10

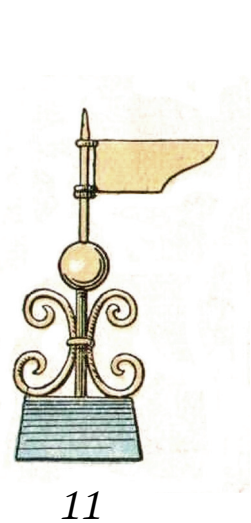

11

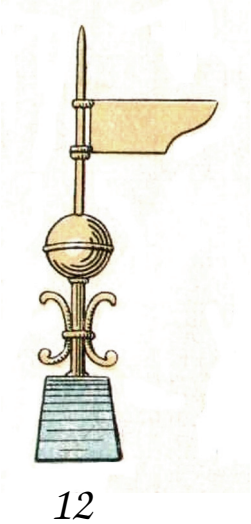

12

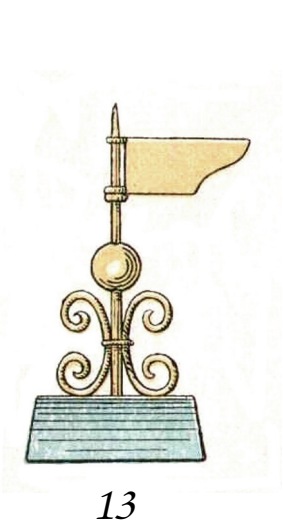

13

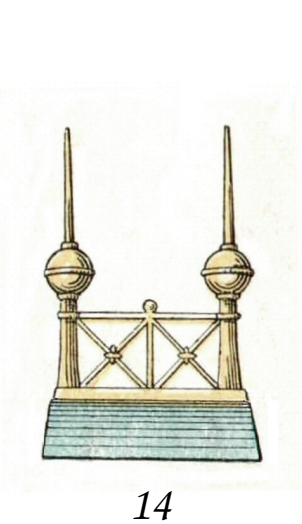

14



1 25 x 25 mm

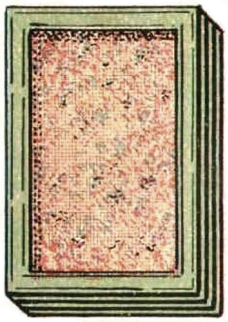

2 25 x 37½ mm

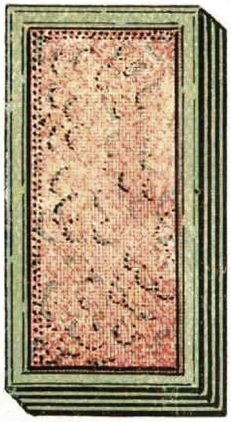

3 25 x 50 mm

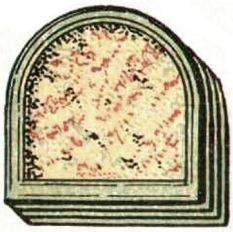

4 25 x 25 mm

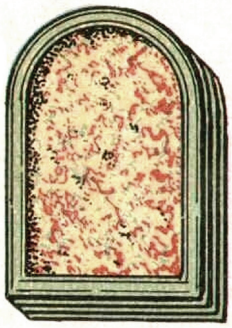

5 25 x 37½ mm

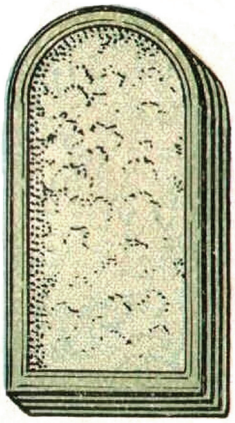

6 25 x 50 mm

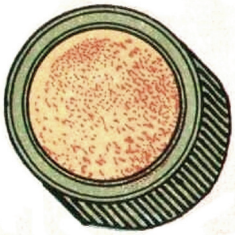

7 25 x 25 mm

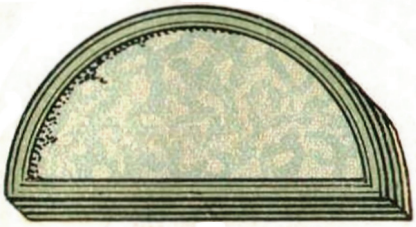

8 25 x 50 mm



9 25 x 12½ mm

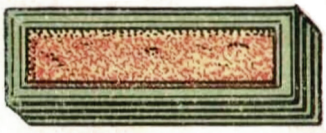

10 12½ x 37½ mm

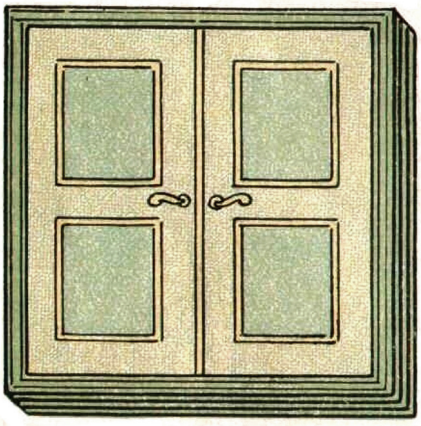

11 50 x 50 mm

No.	Telegra-phierwort	passend zur Weihnachtskrippe	Inhalt	Ges.
13A	Magdalena	KK-AF 13/1, S.15	Figuren aus Pappe	40
13B	Marcus	KK-AF 13/1, S. 15	Matte Glasscheiben, Stallraufen, Gitter, Krippe mit Heiland, heilige Maria, heiliger Joseph, 1 stehender König, 1 schwarzer König, 1 kniender König, 1 kniender Hirte, Esel, Ochs, Engel, Palmbäume mit Fußstücken, weitere Figuren, Figuren aus Papiermaché	30
14A	Maria	GK-AF 14/1, S. 15	Figuren aus Pappe zum Ausschneiden	40
14B	Martha	GK-AF 14/1, S.15	Glasscheiben, Raufe, Figuren, Figuren aus Papiermaché	30
17	Matthäus	GK-AF	3 Könige, davon einer knieend. Maria, Josef und Jesuskind. Elefant mit Mohr. Pferd mit Halter.2 Dromedare, eins mit Mohr, Schäfer, Bauer, Knabe, Bäuerin, Krippe, Amphore, Trog, 2 Stallraufen, Glasscheibe, 3 Palmen, Ochse, Esel, 5 Schafe, Ziege , flatternder Engel	35
19	Mission	GK-AF 19/2, S. 14	Stallraufen, Gattertüren, Leiter, Krippe mit Heiland, heilige Maria, heiliger Joseph, 2 stehende Könige, 1 kniender König, Hirte, kniender Diener, Esel, Ochs, weitere Figuren und Bäume, Engel	42
20	Nazareth	KK-AF 20/1,S. 9	Matte Glasscheiben, Krippe mit Heiland, heilige Maria, heiliger Joseph, Ochse, Esel, weitere Figuren	38
23	???	GK-AF 23/1, S.14	Beleuchtungskörper aus Blech, Figuren	

No.	Telegra-phierwort	passend zu	für	Inhalt	Ges.
1	Obdach	Thron	KK-AF 5/1, S.8 KK-AF 8/1,S. 1 KK-AF 9/1, S. 12	1 Kaiser, 4 Ritter, 2 Edelfrauen in mittelalterlicher Tracht, Größe I	7
2	Obelisk	Thron	KK-AF 2A/1, S 5 GK-AF 3A/1, S 4 GK-AF 10/1, S. 3 KK-AF 13/2, S. 2	1 Kaiser, 4 Ritter, 2 Edelfrauen in mittelalterlicher Tracht. Größe II, 1 Stein 7 GG	7 1 St.
3	Oberamt	Thron	GK-AF 6/2, S. 7	1 Kaiser, 4 Ritter, 2 Edelfrauen in mittelalterlicher Tracht Größe II, 1 Adler Größe I	8
4	Obhut	Thron	KK-AF 22/1, S. 15	1 Kaiser, 4 Ritter, 2 Edelfrauen in mittelalterlicher Tracht Größe II, 1 Adler Größe II	8
5	Oblate	Thron	GK-AF 18/2, S. 3	1 Kaiser, 4 Ritter, 2 Edelfrauen in mittelalterlicher Tracht Größe II, 1 Wappenhalter (Löwe) Größe II, 2 Adler Größe II, 2 Urnen Größe III	12
6	Obrigkeit	Thron	KK-AF 20/2, S. 6	1 Kaiser, 4 Ritter, 2 Edelfrauen in mittelalterlicher Tracht Größe I, 1 Wappenhalter (Löwe) Größe I, 2 Adler Größe I, 2 Urnen Größe II, 1 Stein 2 KG	12 1 St.
7	Obstbaum	Altar	KK-AF 2A/1, S. 2 GK-AF 3A/1, S. 12 KK-AF 9/1, S. 1 KK-AF 13/2, S. 6	1 Priester, 3 Ministranten Größe I	4
8	Occident	Altar	GK-AF 10/2, S. 14 KK-AF 12A/1, S.3 GK-AF 15/2, S.2	1 Priester, 3 Ministranten Größe II	4
9	Ocean	Altar	GK-AF 16/1, S. 7	1 Priester, 3 Ministranten Größe III, 1 Muttergottes-Statuette aus Porzellan (gemalt)	5
10	Ocker	Altar	GK-AF 21/1, S. 4	1 Priester, 3 Ministranten Größe IV, 1 Muttergottes-Statuette aus Porzellan (gemalt)	5
11	Octave	Altar	GK-AF 11/2, S. 24	1 Priester, 3 Ministranten Größe I, 1 Muttergottes-Statuette (gemalt) Größe I	5
12	Odem	Altar	KK-AF 12/2, S. 10	1 Priester, 3 Ministranten Größe II, 1 Muttergottes-Statuette (gemalt) Größe II	5
13	Odin	Altar	KK-AF 20/1. S. 7	1 Priester, 3 Ministranten. Größe II, 1 Muttergottes-Statuette (gemalt) Größe II, 1 Engel-Statuette Größe I, 4 Urnen Größe I	10
14	Odysseus	Altar	GK-AF 18A/1, S. 5	1 Priester, 3 Ministranten Größe IV, 1 Engel-Statuette Größe III, 1 Muttergottes-Statuette (gemalt) Größe II	6
15	Ofen	Hauptwache	GK-AF 16/1, S. 4 GK-AF 19/2, S. 6	Wachmannschaft und Parole, bestehend aus: 1 Offizier, 1 Trompeter, 1 Wachtposten, 10 Soldaten, 2 Geschütze Größe IV, 1 Offizier zu Pferd, 2 Offiziere stehend, 1 Unteroffizier	19
16	Offenheit	Denkmal	GK-AF 18/2, S. 6	1 Kaiser-Statuette Größe II, 4 Herolde, 1 Germania Größe II, 4 Denkmalsoldaten Größe II, 4 Adler Größe II, 4 Urnen Größe III, 4 Steine 190 GR, 1 Stein 103 GR	18 5 St.

No.	Telegra-phierwort	passend zu	für	Inhalt	Ges.
17	Offerte	Denkmal	GK-AF 18A/1, S. 2	1 Kaiser Wilhelm-Statuette Größe I, 1 Siegesengel mit Kranz, 4 Denkmalsoldaten Größe I, 4 Löwen (Schildhalter) Größe II, 4 Adler Größe II, 8 Urnen Größe I, 8 Steine No. 70 KG	22 8 St.
18	Offizier	Denkmal	GK-AF 19/2, S. 2	1 Kaiser Friedrich-Statuette Größe II, 1 Germania Größe II, 4 Denkmalsoldaten Größe III, 1 Stein 185 GG, 4 Steine 187 GR, 4 Steine. 189 GR, 1 Stein 102 GR	6 10 St.
19	Oheim	Denkmal	KK-AF 20/1, S. 1	1 Kaiser Wilhelm-Statuette Größe I, 4 Adler Größe II, 4 Denkmalsoldaten Größe 1, 4 Urnen Größe II, 4 Steine, No. 17 KG	13 4 St.
20	Ohr	Denkmal	KK-AF 22/1, S. 8	1 Siegesengel mit Kranz, 4 Adler Größe II, 4 Denkmalsoldaten Größe I, 4 Herolde	13
21	Ohnmacht	Milchwirt-schaft	KK-AF, 12A/1, S.14	2 Kühe, 1 Ochs, 1 Knecht, 1 Stallmagd, 1 Metallkrippe, 1 Leiter, 2 Gänse, 1 Hahn, 4 Hühner, 1 Truthahn, sämtlich Größe I	15
22	Oekonom	Fürstlicher Milchwirt-schaft	GK-AF 18A/1, S, 6	2 Kühe, 1 Stier, 1 Knecht, 1 Magd, sämtlich Größe III, 2 Ziegen stehend Größe I, 1 Ziege liegend No. 91, 1 Hund stehend No.92, 1 Truthahn Größe II, 2 Gänse Größe II, 2 Gänse Größe I, 4 Hühner Größe I, 1 Hahn Größe I, 1 lange Holzraufe für den Kuhstall Größe V, 3 kleine Holzraufen für den Ziegenstall Größe 0, 1 Leiter Größe I	22
23	Oel	Kuhstall	GK-AF 19/2, S. 1	2 Kühe, 1 Stier, 1 Knecht, 1 Stallmagd, sämtlich Größe III, 1 Hahn, 3 Hühner, 2 Gänse, 1 Metallkrippe stehend, sämtlich Größe II, 3 Heuraufen Größe III, 1 Leiter Größe II, 1 Türgatter Größe II, 3 kleine Heubündel	20
24	Olive	Pferdestall	GK-AF 18/1, S. 4	2 Pferde Größe III, 1 Wagen No.1 (Insassen: 1 Herr, 1 Diener), 1 Wagen No.2 (Insassen: 1 Kutscher, 1 Knabe, 1 Mädchen und 1 Herr), 1 Stallbursche Wasser tragend Größe II, 1 Kutscher Größe II, 1 Metallkrippe Größe II, 1 Leiter Größe II, 2 Stallraufen	16
25	Olymp	Pferdestall	KK-AF 22/1, S. 10	2 Pferde, 1 Leiterwagen, 1 Kastenwagen, 1 Hund, 1 Kutscher, 1 Stallbursche mit Schubkarren, 1 Hahn Größe I, 5 Hühner Größe I, 1 hölzernes Türgatter, 2 hölzerne Stallraufen, 1 Blechkrippe Größe I, 1 Leiter Größe I	18
26	Omen	Schmiede	KK-AF 22/1, S.9	2 Schmiede, 1 Ambos, 1 Pferd, 1 Kastenwagen, 1 Rad	6
27	Oper	Bären-zwinger	KK-AF 12A/1, S. 15	2 kleine Bären (1 sitzend, 1 stehend) Größe I, 2 große Gitter No.6, 2 kleine Gitter No.7	6
28	Opium	Raubtier-haus	GK-AF 18/2, S. 13	1 Tierwärter Größe I, 2 Löwen Größe II, 2 Tiger Größe I, 2 Gitter No. 2, 4 Gitter No. 5	11

No.	Telegra-phierwort	passend zu	für	Inhalt	Ges.
29	Optik	Menagerie	GK-AF 18A/1, S. 4	1 Tierwärter Größe I, 1 Puma, 2 Löwen, 2 Tiger, 5 Gitter No.8, 2 Gitter No.4	13
30	Orange	Bären-zwinger	GK-AF 19/2, S. 2	1 Bärenfamilie, bestehend aus: 1 Bär Größe II, 1 Bär, stehend Größe I, 1 Bär sitzend Größe I, 2 Gitter No. 2	5
31	Ordnung	Löwen-haus	GK-AF 19/2, S. 5	1 Löwe liegend Größe III, 1 Löwe stehend Größe III, 1 Löwenwärter Größe II, 2 Gitter No. 1, 2 Gitter No. 3, 2 Gitter No. 4	9
32	Orchis	Elefantenh aus	KK-AF 22/1, S. 12	1 Elefant No.33, 1 Elefantenwärter No. 40, 1 Diener (Mohr) No. 41, 1 Palme No. 1, 1 Palme No. 7, 1 Palme No. 8, 1 Palme No. 10	7
33	Orgel	Arabischen Pavillon	GK-AF 17/1, S. 10	1 Kamel No. 85, 1 Kamelführer No. 94, 1 Mohrenkrieger Größe II, 1 Palme No. 1, 1 Palme No. 6, 1 Palme No. 7	6
34	Orient	Arabischen Pavillon	KK-AF 20/1, S. 10	1 Kamel No. 62, 1 Kamelführer No. 65, 1 Mohrenkrieger Größe I, 1 Palme No. 2, 1 Palme No. 9, 1 Palme No. 5	6
35	Ostern	Grabdenk-mal	GK-AF 6/2, S. 6 GK-AF 6/2, S. 11 GK-AF 6/2, S. 13 GK-AF 6/2, S.9	1 Muttergottes-Statuette Größe II für das Grabdenkmal, 1 Denkmalsoldat (gemalt) Größe II für das Wachthaus, 1 Hund No. 92, 1 Windhund, 1 Holzgitter Größe II für den Hundezwinger, 1 Affe, 1 Gitter No. 5, 2 Gitter No. 6 für das Affenhaus, 1 Magd mit Wasserkübel, Größe 1 für den Brunnen	10
36	Otter	Grabdenk-mal	KK-AF 5/1, S. 7	1 Engel-Statuette Größe I	1
37	Ozon	Grabdenk-mal	KK-AF 18/1, S. 7 KK-AF 22/1, S. 14	1 Engel-Statuette Größe II	1
38	Oxyd	Brunnen	KK-AF 8/1, S. 8	1 Magd mit Wasserkübel Größe II	1
39	Orakel	Brunnen	GK-AF 9/1, S. 15 GK-AF 10/1, S. 5 GK-AF 12/2, S. 12 GK-AF 13/2, S. 8 GK-AF 19/2, S. 11	1 Magd mit Wasserkübel Größe III	1
40	Orchester	Spring-brunnen	GK-AF 18/2, S. 4	1 Brunnenfigur Größe II	1
41	Osman	Spring-brunnen	KK-AF 20/1, S 8	1 Brunnenfigur Größe I	1
55		Bären-zwinger	GK-AF 21/1, S. 31	2 Bären, 4 Gitter	6
56		Pferdestall mit Kutscher-wohnung	KK-AF 20/2, S. 9	2 Pferde, 1 Kutscher, 1 Stallburschen mit 2 Eimern, 1 Stallburschen mit einem Schubkarren, 1 Hahn, 4 Hühner, 2 Stallraufen	12
60		Raubtier-haus	GK-AF 23/1, S. 4	2 Löwen, 1 Leopard, 1 Hyäne, 1 Tierwärter, 12 Gitter	17

No.	Telegra-phierwort	passend zu	für	Inhalt	Ges.
61		Pferdestall mit Kutscher-wohnung und Remise	GK-AF 23/1, S. 6	2 geschirrte und 1 gesatteltes Pferd, 1 Kutscher, 1 Jockey, 1 Stallburschen mit 2 Eimern, 1 Stallburschen mit einem Schubkarren, 1 geschlossener Landauer mit 3 Insassen (Herr, Dame und Kutscher, 1 Krippe, 3 Stallraufen, 1 Hahn, 5 Hühner	21
62		Maschinen-haus/Dampf-sägewerk	GK-AF 23/1, S. 10 GK-NF 20, S. 14	1 Blechrost, 1 Heizer	2
63		großem Denkmal	GK-AF 23/1, S. 3	Kaiser Wilhelm I. oder Kaiser Friedrich II. oder Kaiser Wilhelm II. oder Kaiser Franz Josef oder der Prinz von Wales, 4 Löwen als Schildhalter, 4 Urnen, 4 Denkmal-Soldaten, 4 Adler, 1 Germania,	18
64		Denkmal	KK-NF 7, S. 8	Figuren	
65		gotischer Kirche	GK-AF 23/1, S. 2	2 Turmkreuze, Fenster-Rosetten, Fenstermaßwerk, Ziffernblätter	
66		Rittergutshof	KK-AF 26/1, S. 8	3 Pferde, 1 Leiterwagen, 1 Kastenwagen, 3 Stallraufen, 1 Stallknecht, 1 Stallmagd usw.	19
67		Rittergut	GK-AF 27/1, S. 6	2 Stallknechte, 2 Stallmägde, 3 Kühen, 1 Ochse, 3 Ziegen, 1 Truthahn, 1 Hahn, 5 Hühner, 2 Tauben, 3 Gänse, 1 Leiterwagen, 1 Kastenwagen, 1 Blech-krippe, 4 Stallraufen aus Zinn, 1 Holzraufe, 1 Leiter	32
68		Denkmal	KK-AF 26/1, S. 5	Denkmal-Figuren	
69		Fabrik	KK-AF 26/1, S. 14	1 Blechrost, 3 Metallturmspitzen, 1 Zifferblatt	5
75		Löwenkäfig	KK-NF 11, S. 1	2 Löwen, 1 Tiger, 1 Stallknecht, 1 Tierwärter, 10 Gitter	15
76		Maschinen-gebäude	KK-NF 11, S. 8	1 Blechrost, 1 Heizer	2
77		Pferdestall	KK-NF 11, S. 12	2 Pferde, 1 Jagdwagen, 1 wassertragenden Stallknecht, 1 Kutscher, 1 Hund, 1 Blechkrippe, 2 Stallraufen aus Zinn	9
81		Fort	GK-NF 20/1, S. 10	1 Husarenoffizier zu Pferd, 6 Husaren, 14 Artilleristen, 1 Offizier, 1 Hornist, 1 Unteroffizier, 13 Gemeine mit Gewehr über, 1 Gemeinen mit Gewehr bei Fuß, 1 Infanterie-Offizier zu Pferd, 3 Pioniersoldaten, 16 Festungsgeschütze	45
87		Bärenzwinger	GK-NF 20/1, S. 3	2 Bären, 1 Tierwärter, 6 genau passende Gitter	9
88		Pferdestall mit Wagen-remise und Kutscher-wohnung	GK-NF 20/1, S. 2	1 Coupé mit 2 Insassen, 1 Break mit 4 Insassen, 3 Pferde geschirrt, 2 Hunde, 1 Stallburschen mit Schubkarre, 1 Kutscher, 1 Hahn, 5 Hühner, 3 Gänse, 1 Krippe von Blech, 3 Stallraufen von Zinn	28
94		Chinesischen Festung	GK-NF 24, S. 14	22 Festungsgeschütze von Metall, 2 Fallgatter	24
95		Kaiser- und Krieger-denkmal	GK-NF 24, S. 15	Kaiserstatuette (Franz Josef I), eine Austria aus Terrakotta	2

No.	Telegra-phierwort	passend zu	für	Inhalt	Ges.
1	Pfriemen	Kuhstall	GK-NF 10, S. 1	3 Stück Rindvieh, 1 Stallknecht, 1 Magd, 1 Hund, 1 Hahn mit 4 Hühnern, 1 Truthahn, 1 Stallraufe, 1 Metallkrippe, 2 Gänse, 1 Leiter	17
2	Pfropfreis	Maschinenhaus	GK-NF 10, S. 3	1 Feuerrost, 1 Heizer	2
3	Pfundbirne	Menagerie	KK-NF 11, S. 1	2 Löwen 1 Tiger, 1 Stallbursche, 1 Tierwärter, 10 Gitter	15
4	Pfundstück	Maschinenhaus	KK-NF 11, S. 8	1 Feuerrost, 1 Heizer	2
5	Phänomen	Pferdestall	GK-NF 11, S. 12	2 Pferde, 1 Jagdwagen 1 Stallbursche wassertragend, 1 Kutscher, 1 Hund, 1 Krippe, 2 Stallraufen	9
6	Phantasie	Bärenzwinger	GK-NF 12, S. 15	3 Bären, 2 Gitter	5
7	Pharisäer	Löwenhaus	GK-NF 14, S. 3	2 Löwen, 2 Tiger, 1 Tierwärter, 8 Gitter	13
8	Pharao	Krippe	GK-NF 8, S. 2	1 Krippe mit Kind, 1 Maria, 1 Joseph, 3 Könige, 3 Hirten, 1 Esel, 1 Ochs, 1 Elefant, 1 Kamel, 5 Schafe, 1 Kamelführer, 1 Engel, 3 Palmen nebst Füssen, 1 Leiter, 1 Metallraufe, 1 matte Glasscheibe	26
9	Philister	Krippe	KK-NF 9, S. 11	1 Krippe mit Kind, 1 Maria, 1 Joseph, 3 Könige, 3 Hirten, 1 Esel, 1 Ochs, 1 Kamel, 1 Elefant, 5 Schafe, 1 Kalb, 1 Kamelführer, 1 Mohrendiener, 1 Mahut, 1 Diener (Knabe), 1 Engel, 1 Leiter, 3 Palmen mit Füssen, 1 matte Glasscheibe	29
10	Philolog	Pferdestall	GK-NF 14, S. 4	3 Pferde, 1 Leiterwagen, 1 Kastenwagen, 1 Stallknecht 1 Stallmagd, 1 Stallbursche wassertragend, 1 Stallbursche mit Schubkarren, 1 Blechkrippe, 1 Leiter, 1 Hahn, 4 Hühner, 3 Stallraufen	19
11	Phlegma	Wasserwerk	KK-NF 16, S. 6	1 Feuerrost, 1 Heizer	2
12	Phönix	Krippe	GK-NF 12, S. 2	1 Krippe mit Kind, 1 Maria, 1 Joseph, 3 Könige, 2 Hirten, 1 Esel, 1 Ochs, 1 Elefant, 5 Schafe, 1 Ziege, 2 Kamele, 1 Pferd, 1 Hund, 1 Mohrendiener, 1 Mahut, 1 Hirtenknabe, 1 Landfrau, 1 Engel, 1 Kamelführer, 1 Viehtrog, 1 Kanne, 1 Leiter, 3 Palmen nebst Füssen, 2 Stallraufen, 1 matte Glasscheibe	36
13	Phosphor	Guts-Stallung	GK-NF 16, S. 10	3 Kühe, 1 Ochs, 1 Leiterwagen, 1 Stallknecht, 1 Stallmagd, 1 Stallbursche mit Schubkarren, 1 Hund, 1 Hahn, 6 Hühner, 2 Ziegen, 1 Stallraufe	19
14	Phrasenhaft	Löwenhaus	KK-NF 17, S. 2	1 stehender und 1 liegender Löwe, 1 Tierwärter, 1 Tierbändiger, 6 Gitter	10
15	Physiker	Krippe	KK-NF 15, S. 14	1 Krippe mit Kind, 1 Maria, 1 Joseph, 3 Könige, 2 Hirten, 1 Esel, 1 Ochs, 1 Elefant, 5 Schafe, 1 Ziege, 2 Kamele, 1 Pferd, 1 Hund, 1 Mohrendiener, 1 Mahut, 1 Hirtenknabe, 1 Landfrau, 1 Engel,1 Kamelführer, 1 Viehtrog, 1 Kanne, 1 Leiter, 3 Palmen nebst Füssen	33

No.	Telegra-phierwort	passend zu	für	Inhalt	Ges.
16	Pianist	Krippe	GK-NF 16, S. 14	1 Krippe mit Kind, 1 Maria, 1 Joseph, 3 Könige, 3 Hirten, 1 Esel, 1 Ochs, 1 Kamel, 5 Schafe, 1 Ziege, 1 Hund, 1 Elefant, 1 Kamelführer (Mohr), 1 Diener, 1 Mahut, 1 Landfrau, 1 Mohrenkrieger, 1 Krieger mit erhobenem Arm, 1 Engel, 1 Krug, 1 Viehtrog, 1 Leiter, 4 Palmen nebst Füssen, 1 Stallraufe	35
17	Picknick	Pferdestall	KK-NF 17, S. 4	4 Pferde, 1 Leiterwagen, 1 Phaeton, 1 Jockey, 1 Stallbursche wassertragend, 1 Stallbursche mit Schubkarren, 1 Kutscher, 1 Hund, 4 Stallraufen	15
18	Piepvogel	Fabrikgebäude	KK-NF 17, S. 8	1 Feuerrost, 1 Heizer	2
19	Pietät	Krippe	KK-NF 19, S. 14	1 Krippe mit Kind, 1 Maria, 1 Joseph, 3 Könige, 3 Hirten. 1 Esel, 1 Ochs, 1 Kamel, 5 Schafe, 1 Ziege, 1 Hund, 1 Elefant, 1 Kamelführer (Mohr), 1 Diener, 1 Mahut, 1 Landfrau, 1 Mohrenkrieger, 1 Krieger mit erhobenem Arm, 1 Engel, 1 Krug, 1 Viehtrog, 1 Leiter, 4 Palmen nebst Füssen	34
20	Pikant	Löwenhaus	GK-NF 18, S. 4	2 stehende Löwen, 1 liegender Löwe, 1 Tierwärter, 12 Gitter	16
21	Pilger	Burgschmiede	GK-NF 18, S. 6	2 Schmiede, 1 Ambos, 1 Pferd, 1 Kastenwagen, 1 Rad, 1 Blechrost, 1 Wetterfahne, 2 Zifferblätter	10
22	Pilgerstab	Krippe	GK-NF 22, S. 4	1 Krippe mit Kind, 1 Maria, 1 Joseph, 3 Könige, 7 Hirten, 1 Esel, 2 Ochsen, 1 Kuh, 6 Schafe, 1 Schafbock, 1 Elefant, 1 Kameel, 1 Pferd, 1 Mahut, 1 Kameelführer, 1 Mohrenkrieger, 1 Engel, 1 Viehtrog, 1 Urne, 3 Stallraufen, 1 Leiter, 1 Beleuchtungsapparat, 2 42Palmengruppen mit je 3 Palmen nebst Füssen, 2 Palmen nebst Füssen	42
23	Pilot	Leuchtturm	GK-NF 18, S. 13	3 Glasscheiben, 1 Lichthalter, 1 Abzugsesse	5
24	Pilzgift	Leuchtturm	KK-NF 19, S. 2	3 Glasscheiben, 1 Lichthalter, 1 Abzugsesse	5
25	Pincette	Bärenzwinger	GK-NF 20, S. 3	2 Bären, 1 Tierwärter, 6 Gitter	9
26	Pinsel	Pferdestall	GK-NF 20, S. 6	1 Coupé mit 2 Insassen, 1 Break mit 4 Insassen, 3 Pferde, 2 Hunde, 1 Stallbursche mit Schubkarren, 1 Kutscher, 1 Hahn, 5 Hühner, 3 Gänse, 1 Krippe, 3 Stallraufen	22
27	Pinselstrich	Dampfsägewerk	GK-NF 20, S. 14	1 Feuerrost, 1 Heizer	2
28	Pirolruf	Löwenhaus	GK-NF 26, S. 4	1 stehender Löwe, 1 stehende Löwin, 2 liegende Löwen, 1 Tierbändiger, 2 Schildhalter, 10 Gitter, 1 Rosette	18
29	Pirschhund	Fabrikgebäude	GK-NF 30, S. 12	1 Feuerrost, 1 Heizer	2
30	Pistole	fürstlichen Marstall	GK-NF 30, S. 14	1 Phaeton mit 2 Insassen, 1 Leiterwagen, 4 Pferde, 1 Kutscher, 1 Stallbursche mit Schubkarren, 1 Stallbursche wassertragend, 4 Stallraufen, 1 Hund	14

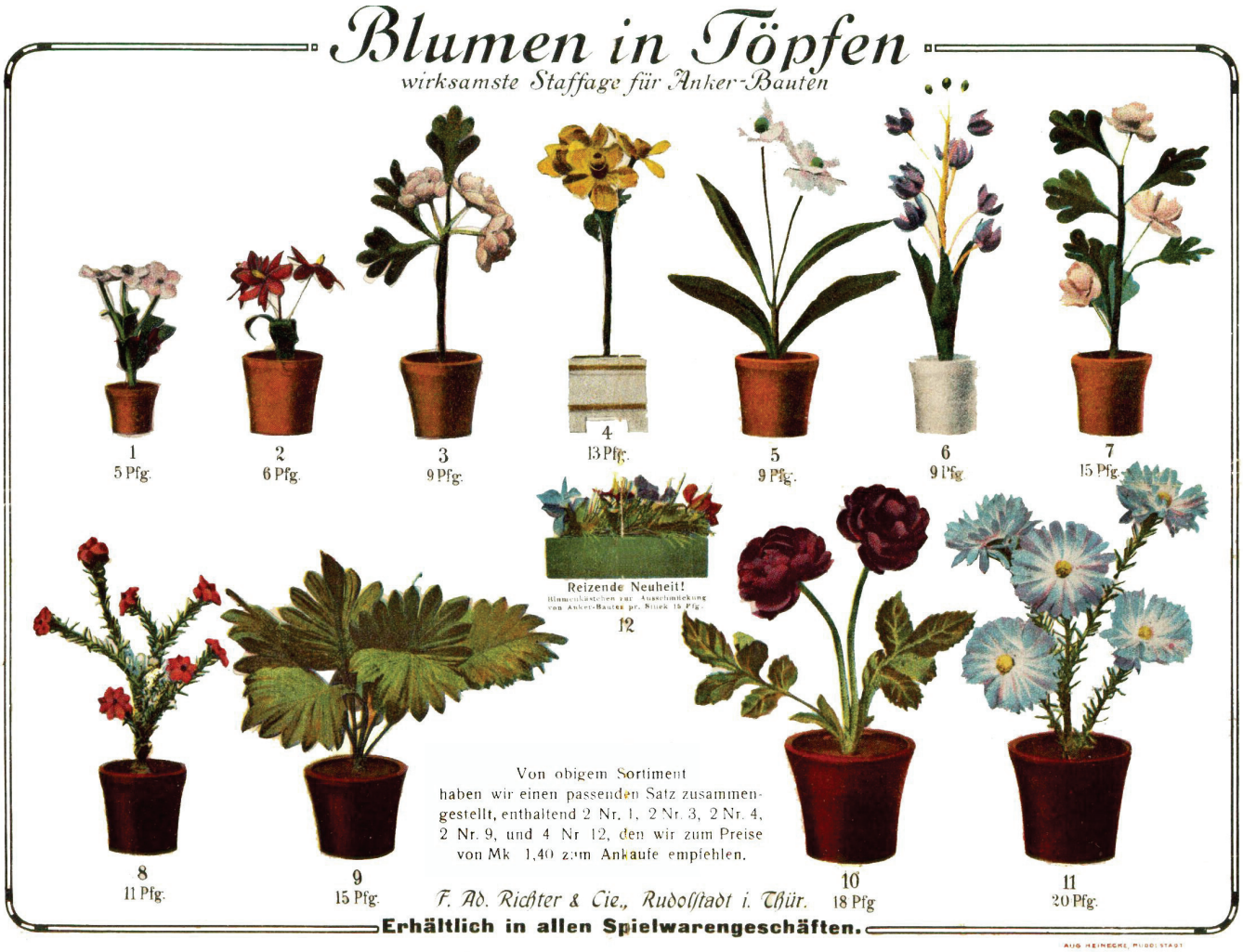
Blumen in Töpfen
wirksamste Staffage für Anker-Bauten
1
5 Pfg.
2
6 Pfg.
3
9 Pfg.
4
13 Pfg.
5
9 Pfg.
6
9 Pfg.
7
15 Pfg.
Reizende Neuheit!
12
8
11 Pfg.
9
15 Pfg.
Von obigem Sortiment
haben wir einen passenden Satz zusammen-
gestellt, enthaltend 2 Nr. 1, 2 Nr. 3, 2 Nr. 4,
2 Nr. 9, und 4 Nr 12, den wir zum Preise
von Mk 1,40 zum Ankaufe empfehlen.
F. Ad. Richter & Cie., Rudolstadt i. Thür.
10
18 Pfg
11
20 Pfg.
Erhältlich in allen Spielwarengeschäften.

Sheet of Paper Figures. I. FIGUREN-BLATT. I. Feuille de figurines.



Verlag von Richters Verlags-Anstalt in Leipzig.
Nachdruck verboten. Reproduction interdite.

Sheet of Paper Figures. II. FIGUREN-BLATT. II. Feuille de figurines.



Verlag von Richters Verlags-Anstalt in Leipzig.
Nachdruck verboten. Reproduction interdite.

III. FIGUREN-BLATT. *III.*

Sheet of Paper Figures. Feuille de figurines.



Verlag von Richters Verlags-Anstalt in Leipzig.
Nachdruck verboten. — Reproduction interdite.

IV. FIGUREN-BLATT. *IV.*

Sheet of Paper Figures. Feuille de figurines.

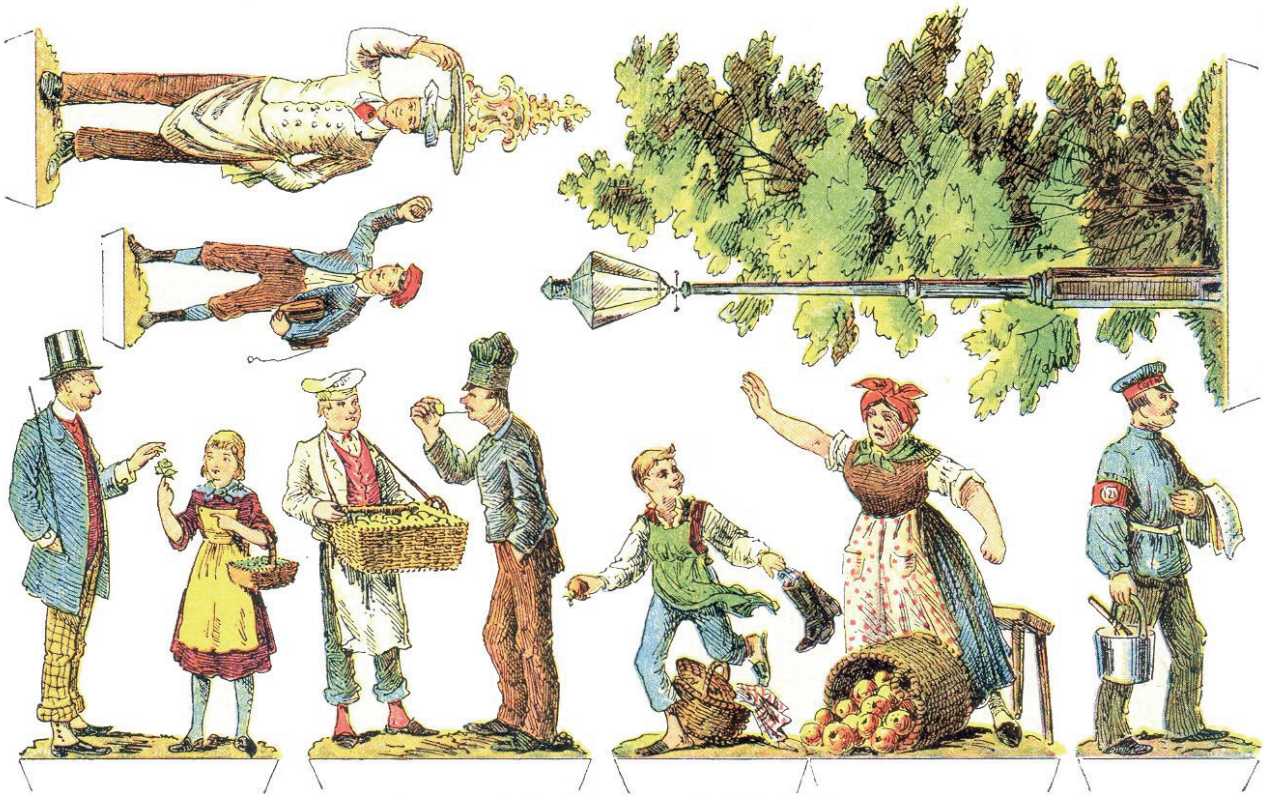

Verlag von Richters Verlags-Anstalt in Leipzig.
Nachdruck verboten. Reproduction interdite.

letzte Änderung: 27. Apr. 2008


V. FIGUREN-BLATT. V.
Feuille de figurines.
Sheet of Paper Figures.
Verlag von Richters Verlags-Anstalt in Leipzig.
Nachdruck verboten. Reproduction interdite.


Feuille de figurines.
VI. FIGUREN-BLATT. VI.
Sheet of Paper Figures.
Verlag von Richters Verlags-Anstalt in Leipzig.
Nachdruck verboten. Reproduction interdite.

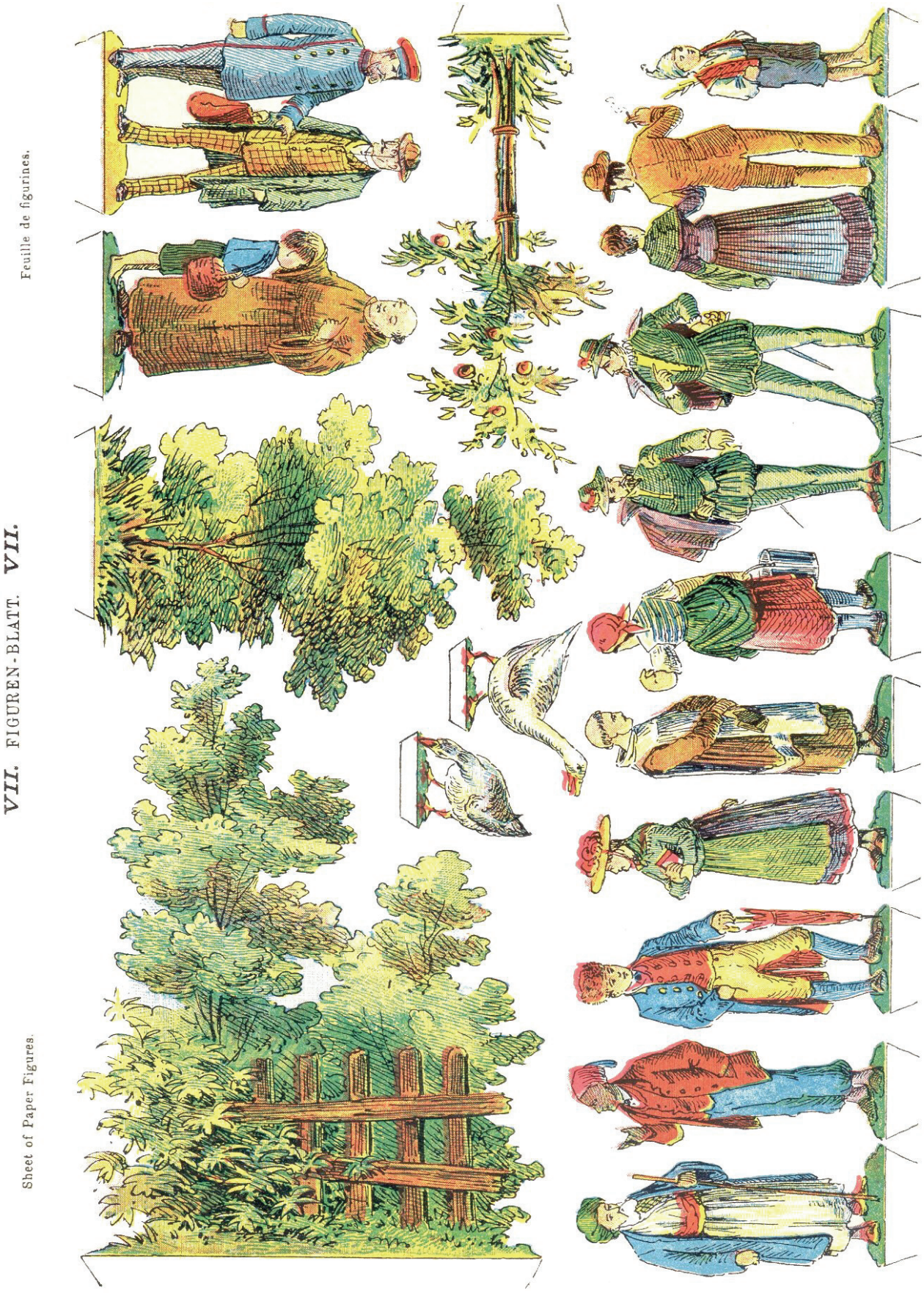
VII. FIGUREN-BLATT. VII.
Feuille de figurines.
Sheet of Paper Figures.
Verlag von Richters Verlags-Anstalt in Leipzig.
Nachdruck verboten. — Reproduction interdite.


Feuille de figurines.
VIII. FIGUREN-BLATT. VIII.
Sheet of Paper Figures.
Verlag von Richters Verlags-Anstalt in Leipzig.
Nachdruck verboten. — Reproduction interdite.


Feuille de figurines.
IX. FIGUREN-BLATT. IX.
Sheet of Paper Figures.
V.
Verlag von Richters Verlags-Anstalt in Leipzig.
Nachdruck verboten. — Reproduction interdite.


Feuille de figurines.
X. FIGUREN-BLATT. X.
Sheet of Paper Figures.
VI.
Verlag von Richters Verlags-Anstalt in Leipzig.
Nachdruck verboten. — Reproduction interdite.

1. FIGUREN-BLATT. 1.

Sheet of Paper Figures. Feuille de figurines.



Verlag von Richters Verlags-Anstalt in Leipzig.
Nachdruck verboten. — Reproduction interdite.

2. FIGUREN-BLATT. 2.

Sheet of Paper Figures. Feuille de figurines.



Verlag von Richters Verlags-Anstalt in Leipzig.
Nachdruck verboten. — Reproduction interdite.

3. FIGUREN-BLATT. 3.

Sheet of Paper Figures. Feuille de figurines.



Verlag von Richters Verlags-Anstalt in Leipzig.
Nachdruck verboten. — Reproduction interdite.

4. FIGUREN-BLATT. 4.

Sheet of Paper Figures. Feuille de figurines.



Verlag von Richters Verlags-Anstalt in Leipzig.
Nachdruck verboten. — Reproduction interdite.


5. ANKER-STEINBAUKASTEN-BILDER. 5.
Figures for Richter's Anchor Blocks.
Figurines du Jeu de Construction à l'Ancre.
Verlag der Leipziger Lehrmittel-Anstalt von Dr. Oskar Schneider, Leipzig.
Nachdruck verboten — Copyright — Reproduction interdite.


Feuille de figurines.
6. FIGUREN-BLATT. 6.
Sheet of Paper Figures.
R.K.A.
Verlag von Richters Verlags-Anstalt in Leipzig.
Nachdruck verboten. — Reproduction interdite.


7. ANKER-STEINBAUKASTEN-BILDER 7.
Figures for Richter's Anchor Blocks.
Figurines du Jeu de Construction à l'Ancre
Verlag der Leipziger-Lehrmittel-Anstalt von Dr. Oskar Schneider, Leipzig.
Nachdruck verboten — Copyright — Reproduction interdite.

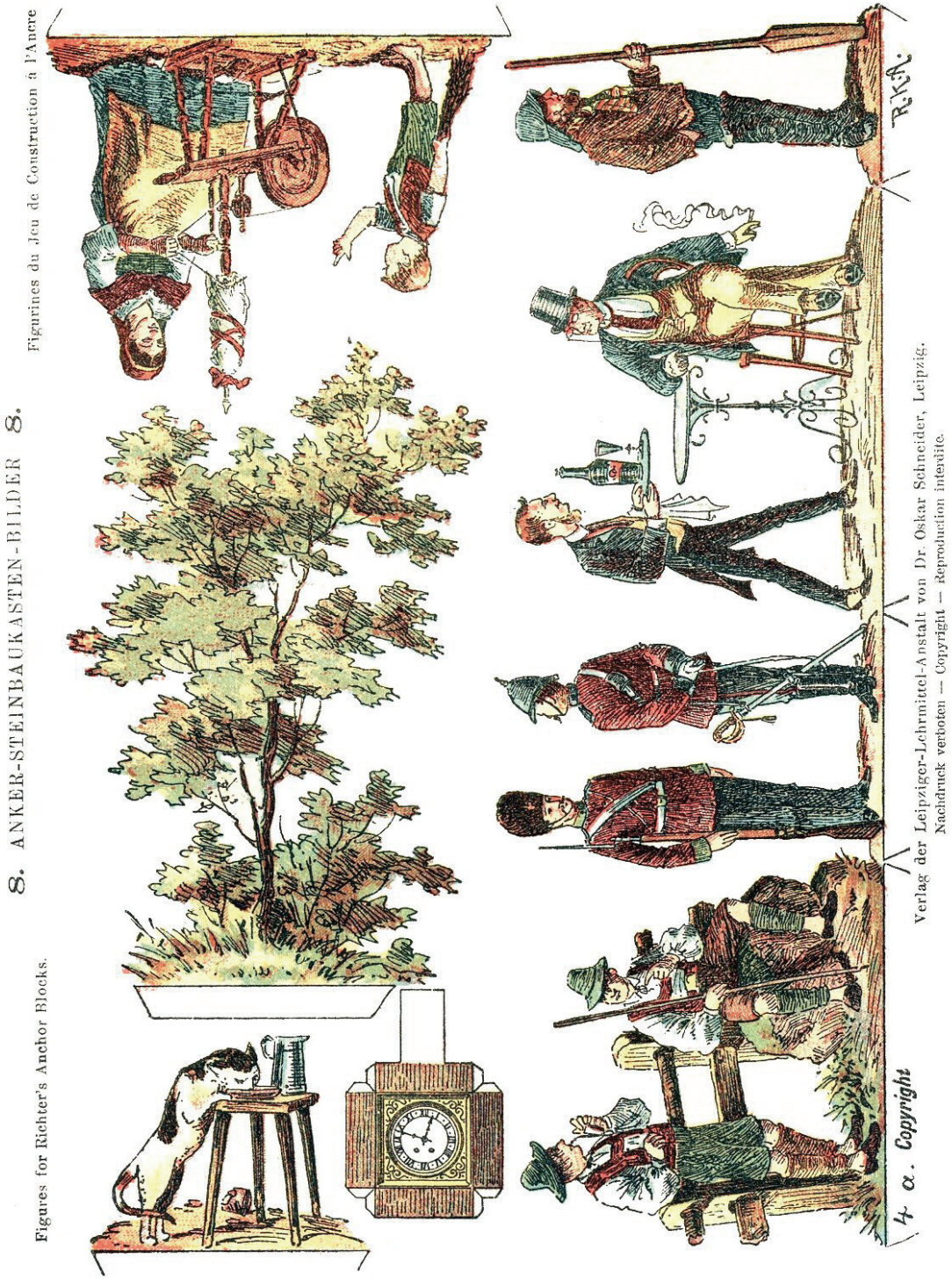
8. ANKER-STEINBAUKASTEN-BILDER 8.
Figures for Richter's Anchor Blocks.
Figurines du Jeu de Construction à l'Ancre
Verlag der Leipziger-Lehrmittel-Anstalt von Dr. Oskar Schneider, Leipzig.
Nachdruck verboten — Copyright — Reproduction interdite.
4 a. Copyright
R.K.A.


9. ANKER-STEINBAUKASTEN-BILDER. 9.
Figures for Richter's Anchor Blocks.
Figurines du Jeu de Construction à l'Ancre.
R.K.A.
Copyright
5.
Verlag der Leipziger Lehrmittel-Anstalt von Dr. Oskar Schneider, Leipzig.
Nachdruck verboten — Copyright — Reproduction interdite.


10. ANKER-STEINBAUKASTEN-BILDER. 10.
Figures for Richter's Anchor Blocks.
Figurines du Jeu de Construction à l'Ancre.
R. K. R.
Copyright
6.
Verlag der Leipziger Lehrmittel-Anstalt von Dr. Oskar Schneider, Leipzig.
Nachdruck verboten — Copyright — Reproduction interdite.

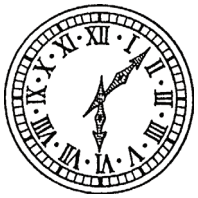

Zifferblatt

25 mm Ø

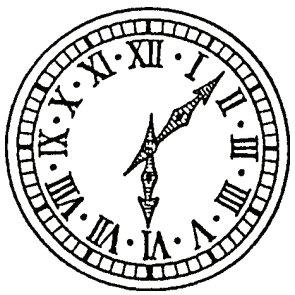

37,5 mm Ø

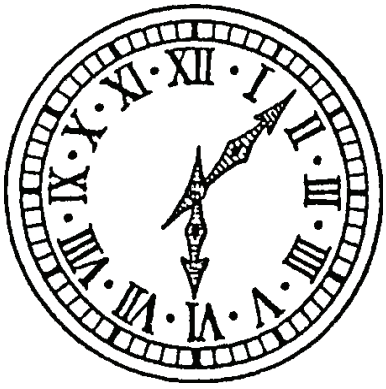

50 mm Ø



Fenster

1

25 mm Ø

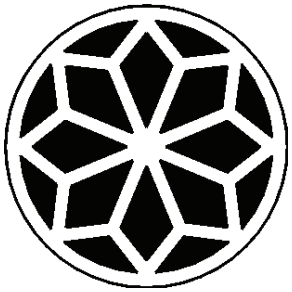

2

37,5 mm Ø

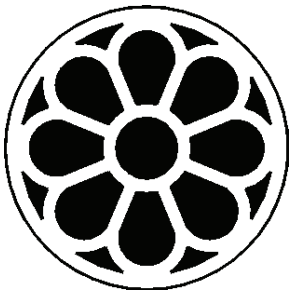

3

37,5 mm Ø



4

37,5 mm Ø

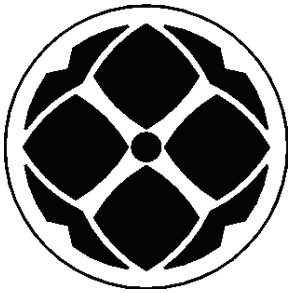

5

37,5 mm Ø

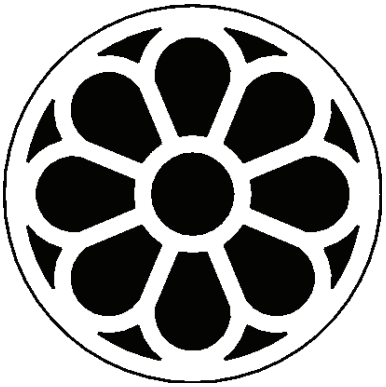

6

50 mm Ø

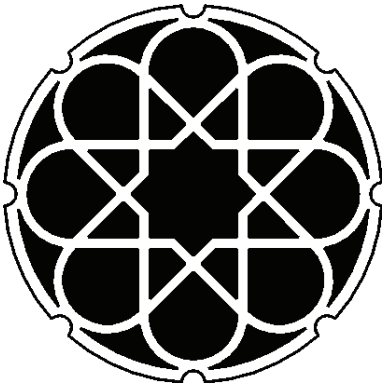

7

50 mm Ø

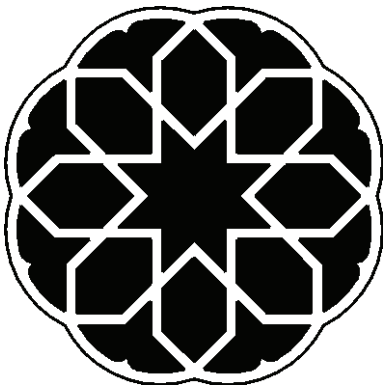

8

50 mm Ø

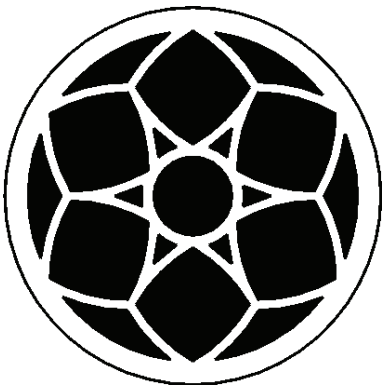

9

50 mm Ø

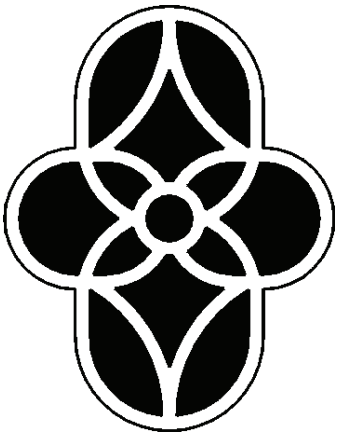

10

56,25 x 43,75 mm

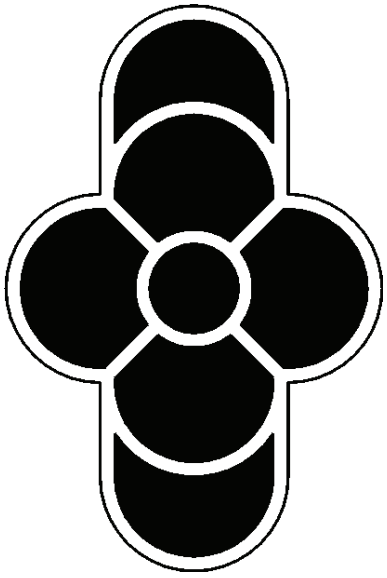

11

75 x 50 mm

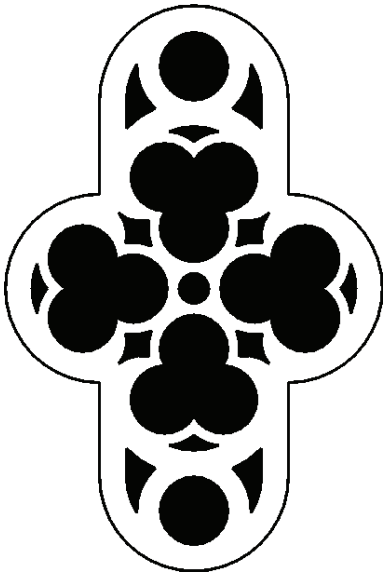

12

75 x 50 mm

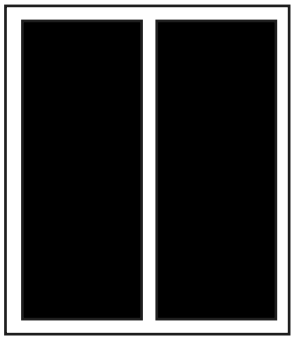

13

43,75 x 37,5 mm

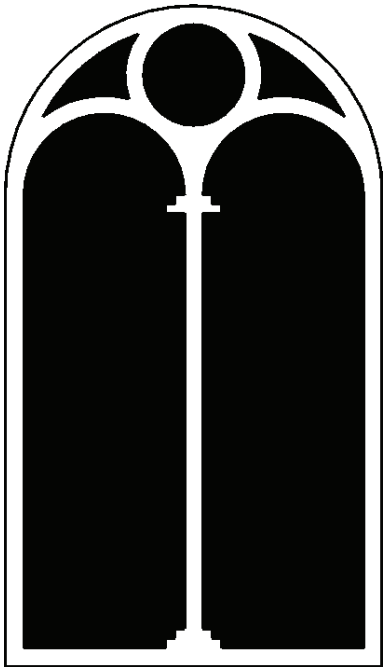

14

87,5 x 50 mm

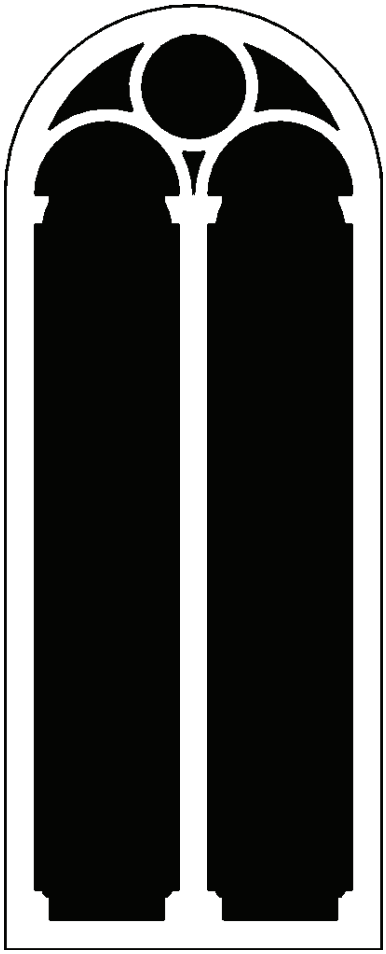

15

125 x 50 mm

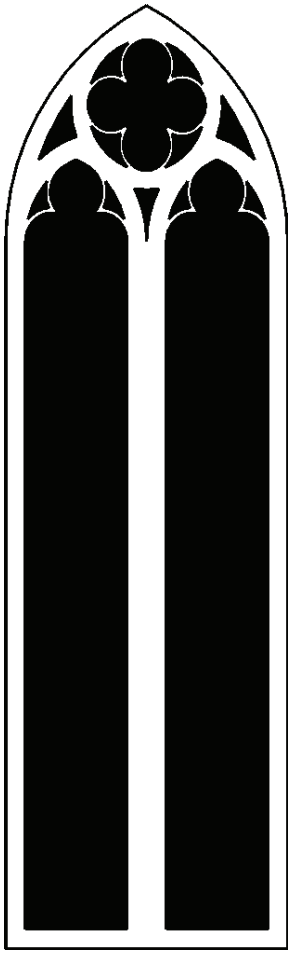

16

125 x 37,5 mm

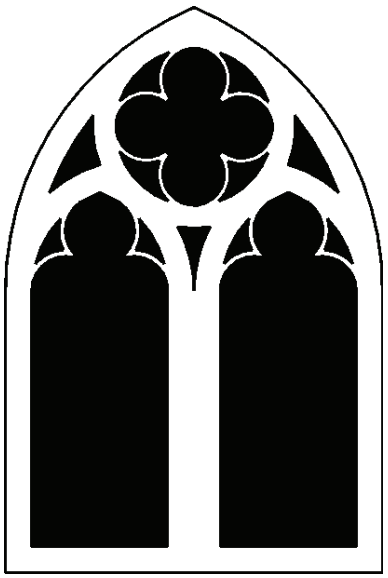

17

75 x 50 mm

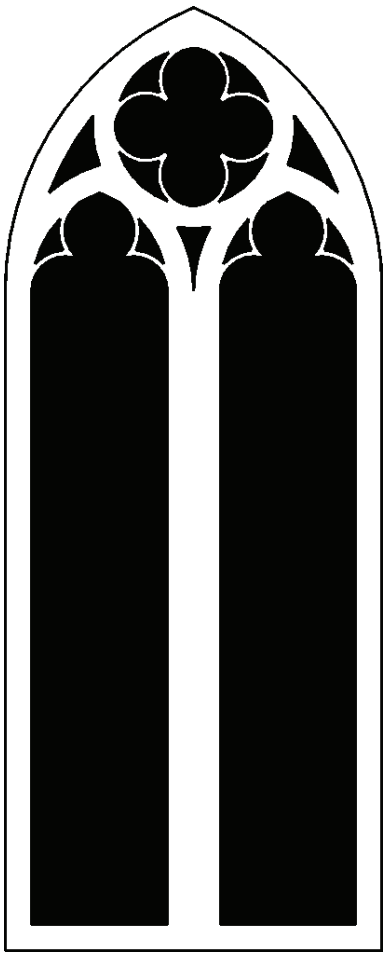

19

125 x 50 mm

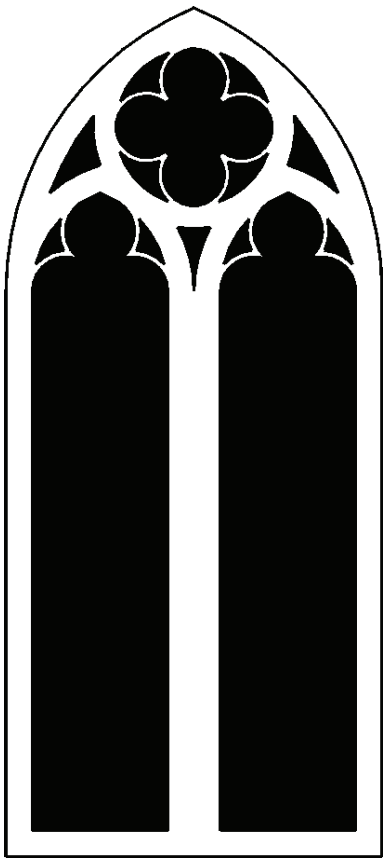

18 112,5 x 50 mm

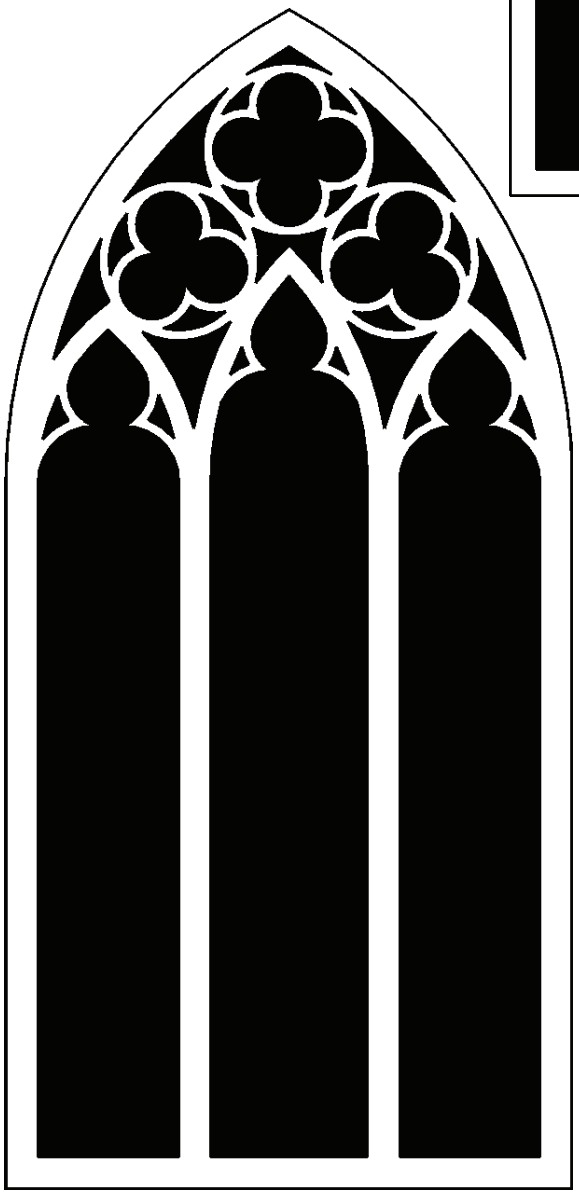

21 156,25 x 75 mm

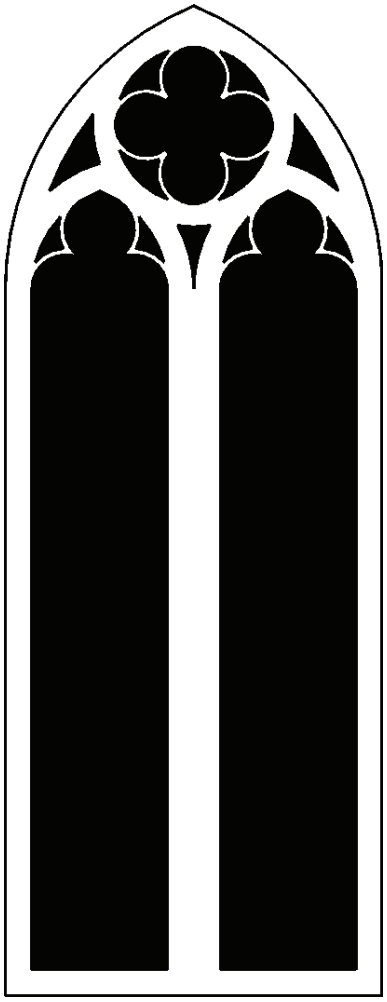

20 131,25 x 50 mm

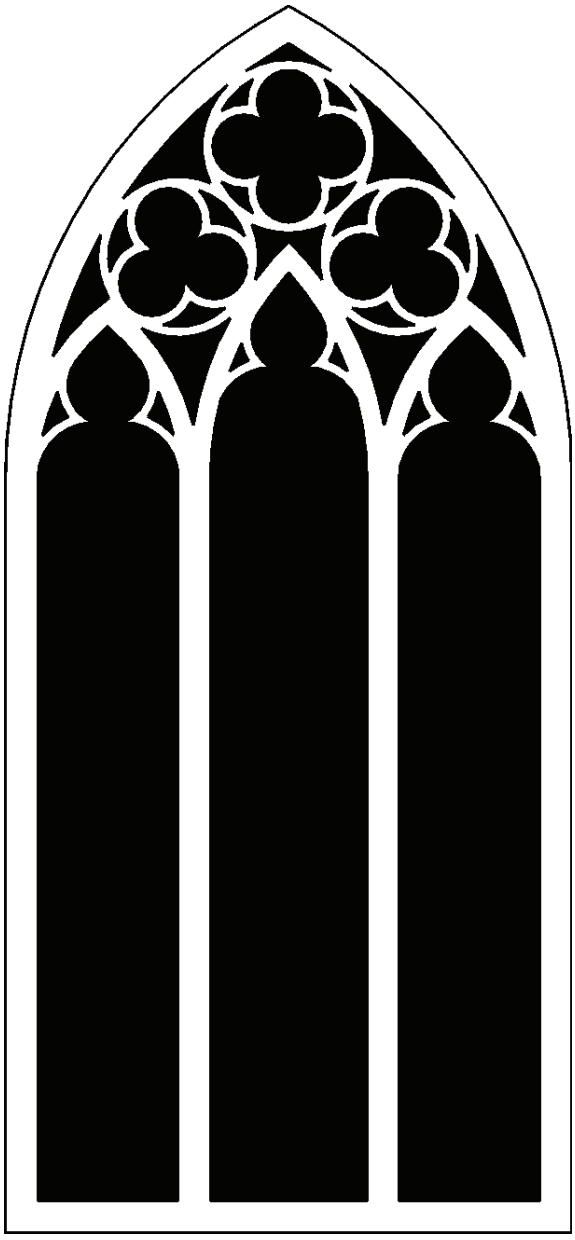

22

162,5 x 75 mm

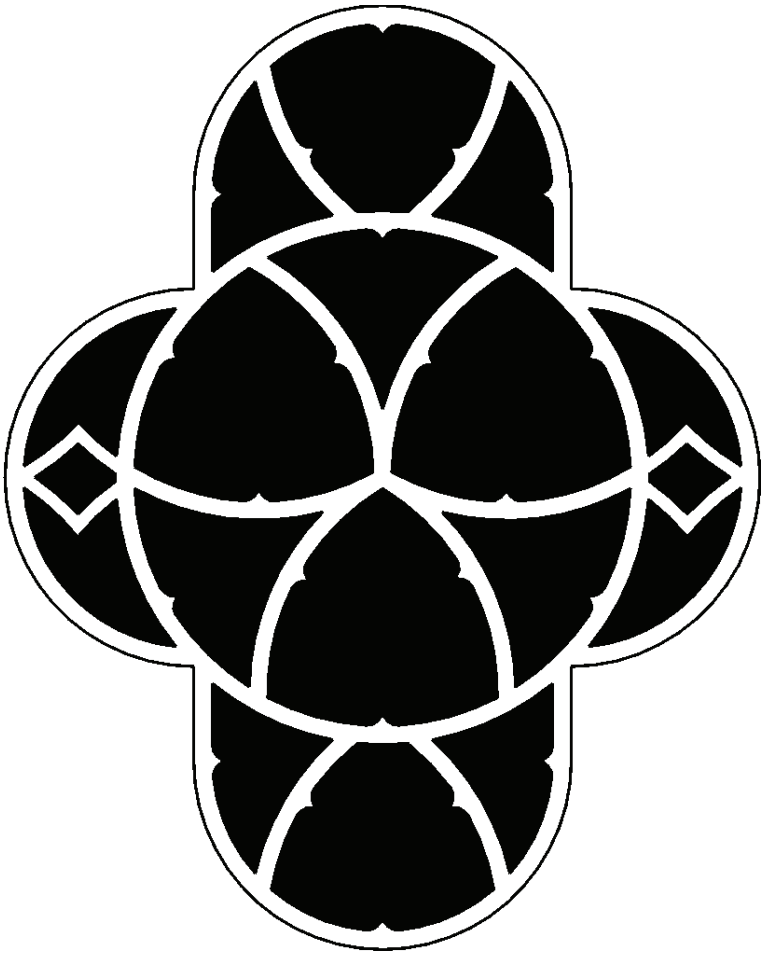

23

125 x 100 mm

Fallgitter

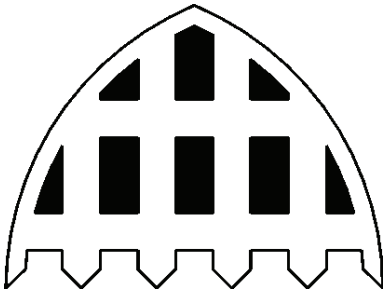

klein

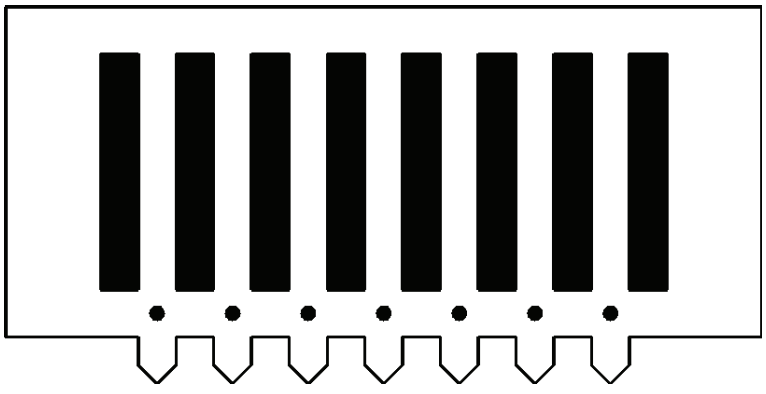

groß

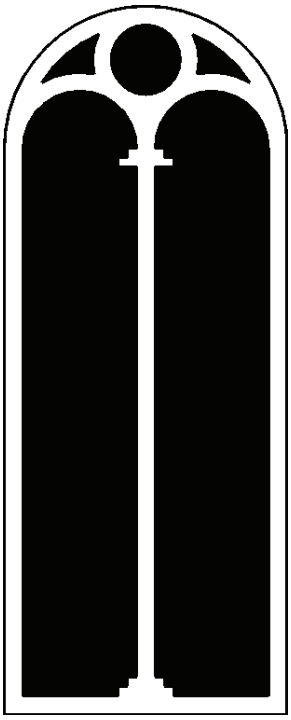

25

93,75 x 37,5 mm

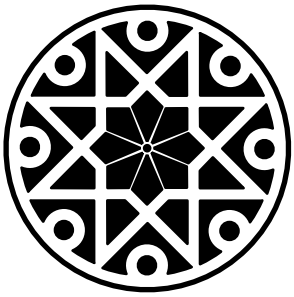

24

37,5 mm Ø

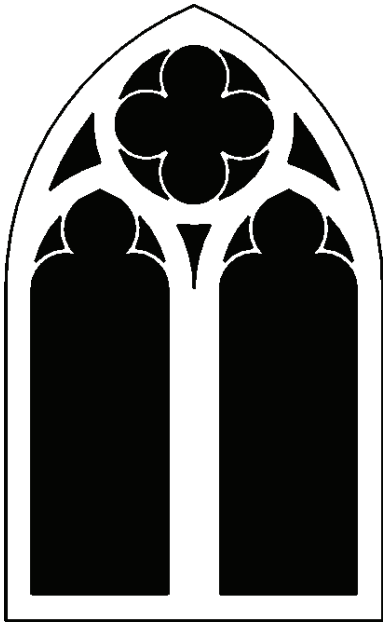

26

81,25 x 50 mm

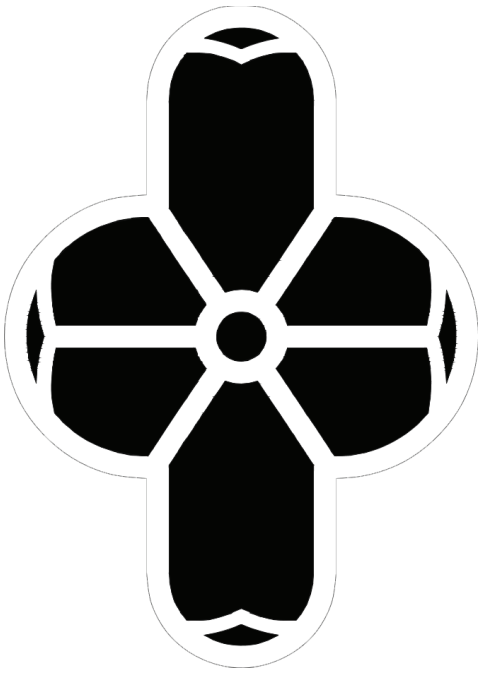

27

87,5 x 62,5 mm

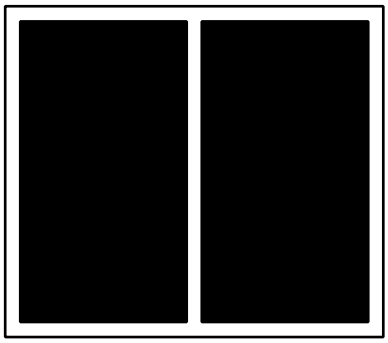

28

43,75 x 50 mm

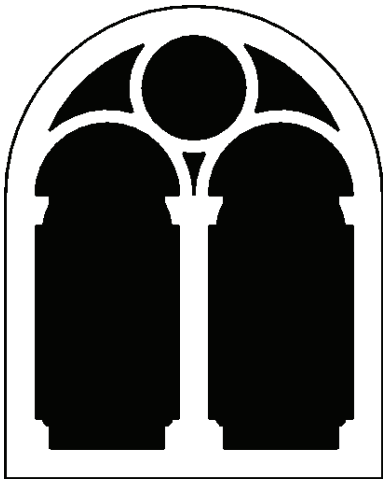

29

62,5 x 50 mm

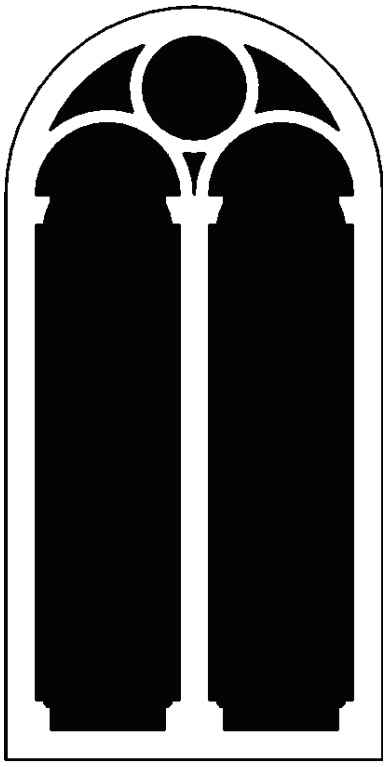

30

100 x 50 mm

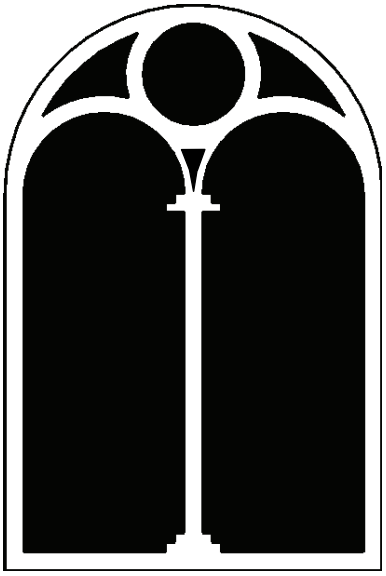

31

75 x 50 mm

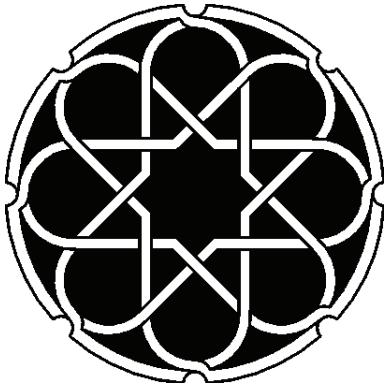

32

50 mm Ø

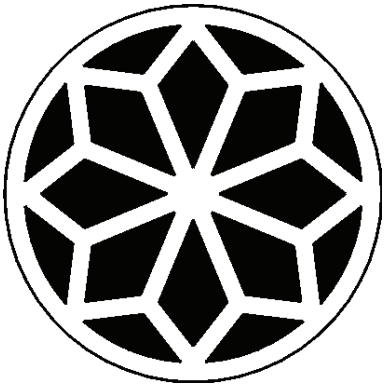

33

50 mm Ø

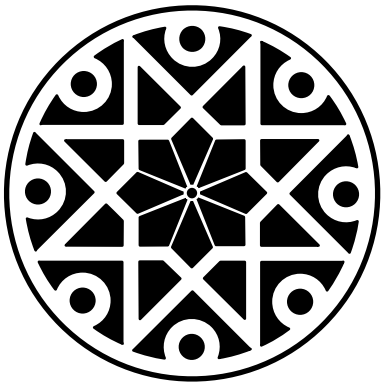

34

50 mm Ø

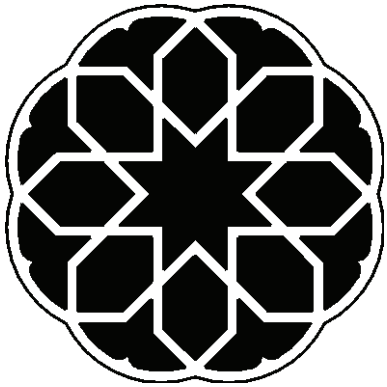

35

50 mm Ø

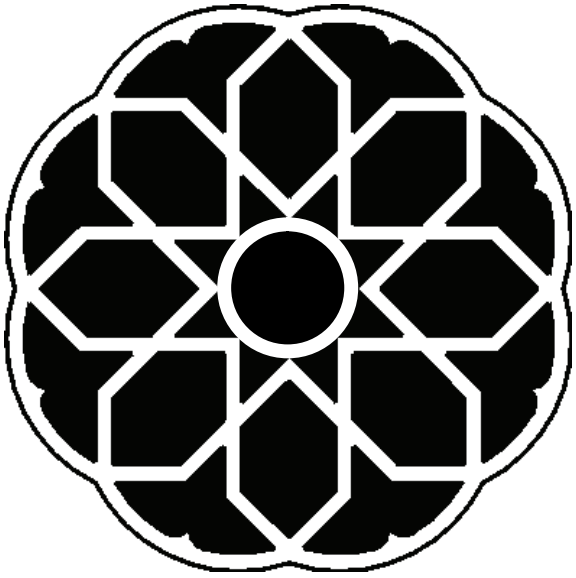

36

75 mm Ø

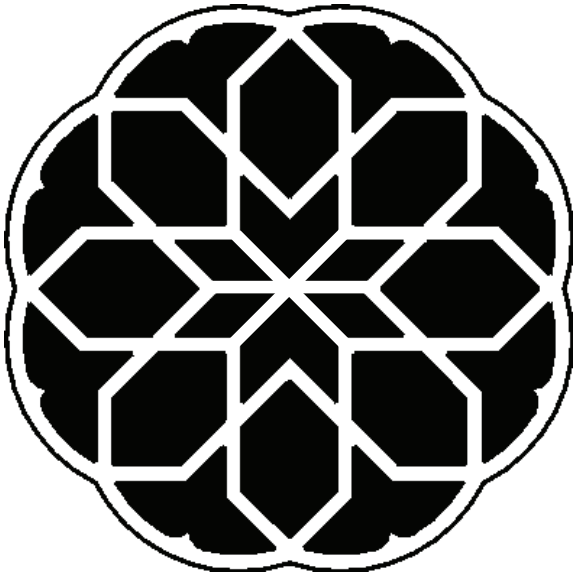

37

75 mm Ø

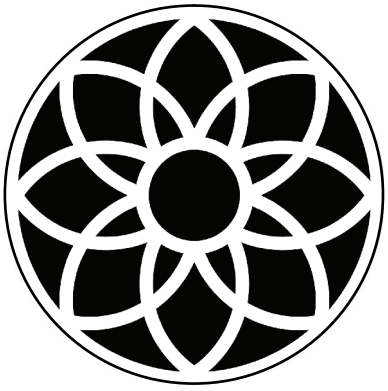

38

50 mm Ø

Nr	GK-NF	GK-AF	DS	VE	BR-I	BR-II	IM-I	IM-II
Uhr 25,0 mm	4	4	4	4	2	4		1
Uhr 37,5 mm	2		2	2		1		
Uhr 50,0 mm		2	2	2	1	2	2	2
1			8	8				
2	1							
3	1		1	1		1		
4	2		1	1	2			
5	2							
6	1	1	1	1				1
7	1		2	2		2		1
8	1							
9	2	2						
10			1	1				
11	2		2	2		2		
12	1							
13			4	4		4		
14	3							
15			4	4		4		
16	3							
17	1							
18			3	3				
19	1							
20	3							
21	1							
22	2							
23		1						
Fallgatter klein	1							
Fallgatter klein	2							
24	1							
25	3							
26		1						
27					2			
28						2		2
29							1	
30							1	
31		1						
32		1						
33		1						
34		1						1
35		1						
36		1						
37		2						
38		1						
Summe	41	20	35	35	7	22	4	8

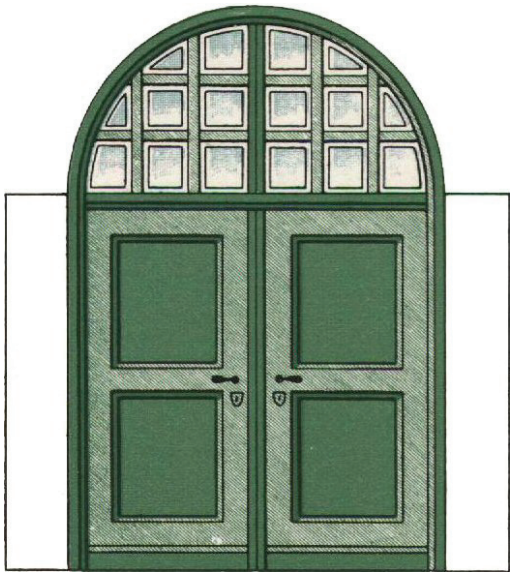

2 - 1

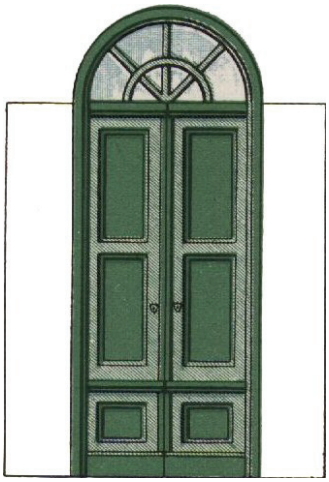

2 - 2

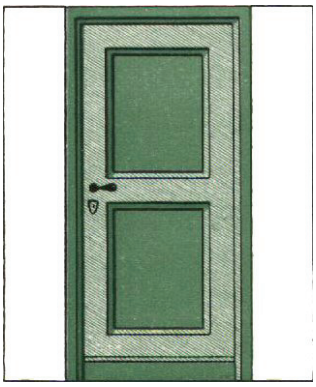

2 - 3

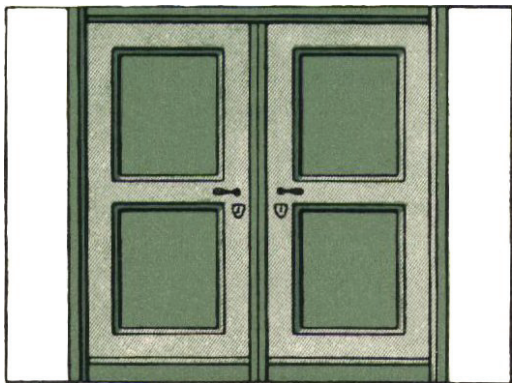

2 - 4

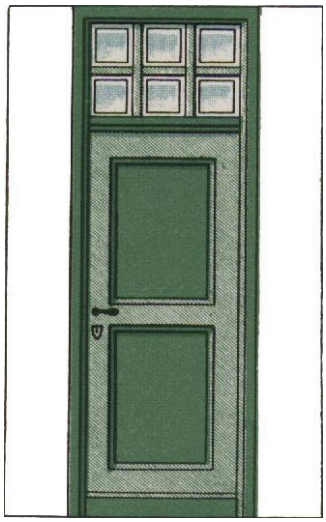

2 - 5

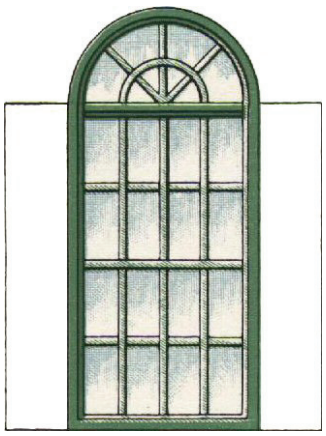

2 - 6

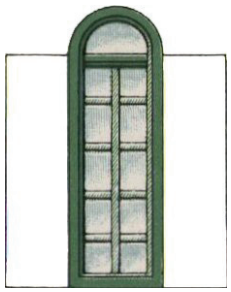

2 - 7

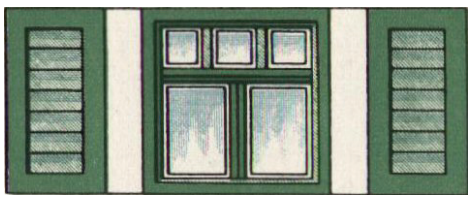

2 - 8



2 - 9

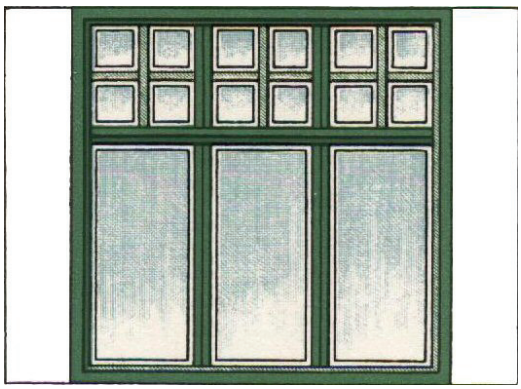

2 - 10

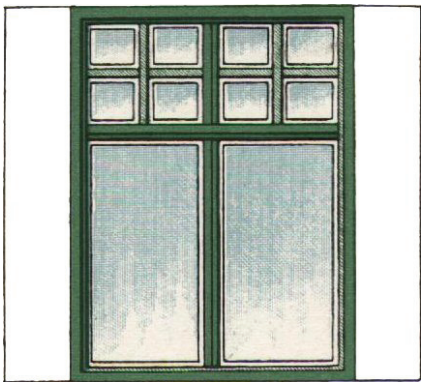

2 - 11

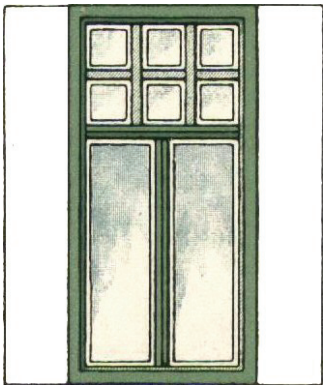

2 - 12

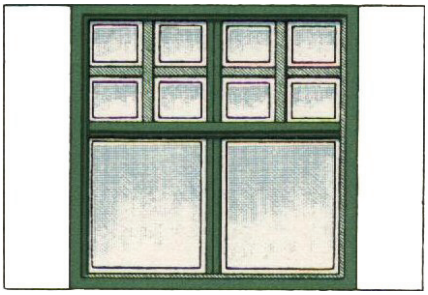

2 - 13

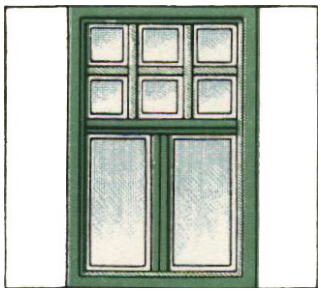

2 - 14

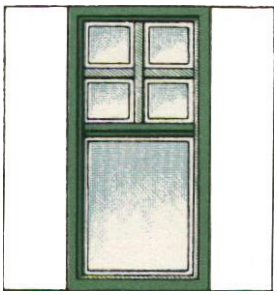

2 - 15

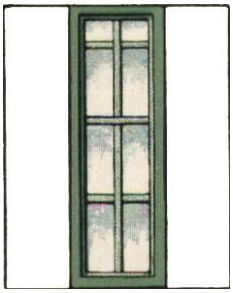

2 - 16

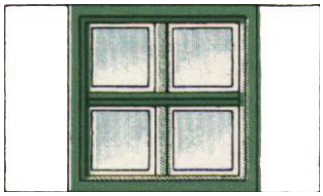

2 - 17

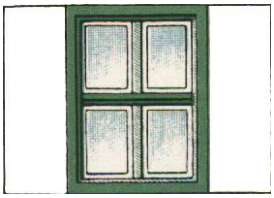

2 - 18

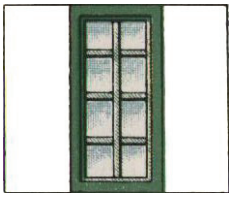

2 - 19

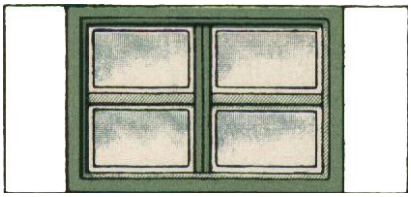

2 - 20

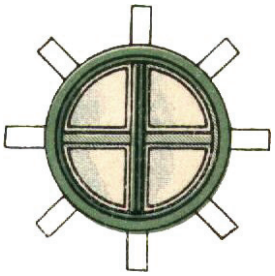

2 - 21

letzte Änderung: 5. Mai 2008

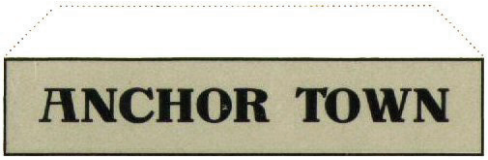
ANCHOR TOWN


WAITING ROOM

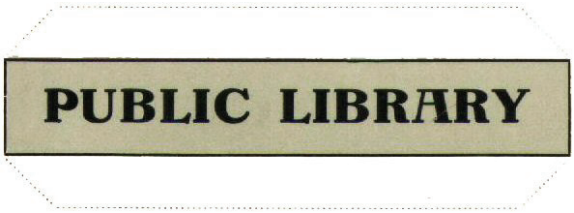
PUBLIC LIBRARY


READING ROOM

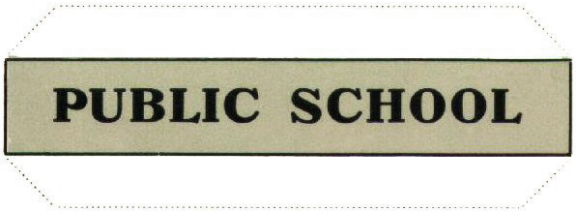
PUBLIC SCHOOL


CASINO THEATRE

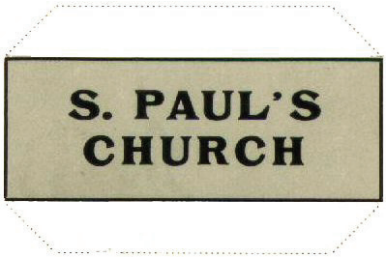
S. PAUL'S
CHURCH


FIRE STATION


GROCERIES


DRY GOODS


POST OFFICE


HARDWARE

	Bogen					
Fenster	**206-1**	**206-2**	**208-1**	**208-2**	**Namens-schilder 208**	**210**
2-1	1					
2-2	1		1			
2-3		2				
2-4				1		
2-5	1					1
2-6		6				
2-7		4		2		
2-8	2		2			
2-9	4					
2-10	2		2			
2-11	2		2			
2-12			4			4
2-13	2	1		1		
2-14		2	4			2
2-15		2		8		
2-16				4		2
2-17		8				
2-18		2		8		
2-19	4			6		
2-20			4			
2-21						2
Namens-schilder					je 1	
Gesamt	19	27	19	30	12	11

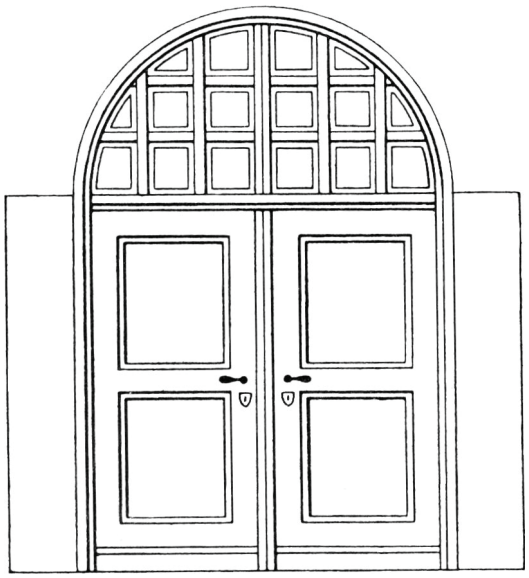

3 - 1s

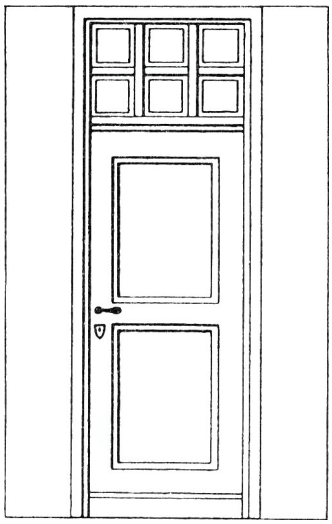

3 - 2s

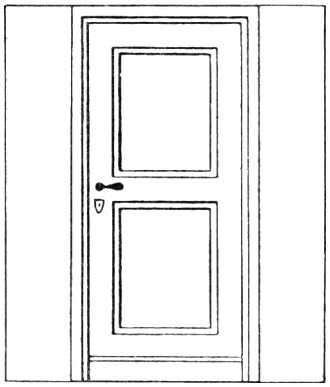

3 - 3s

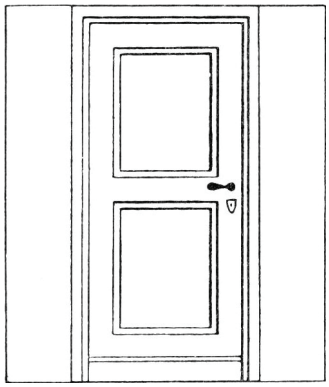

3 - 4s

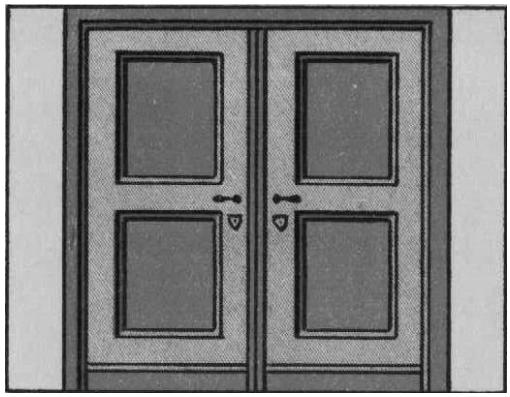

3 - 5s

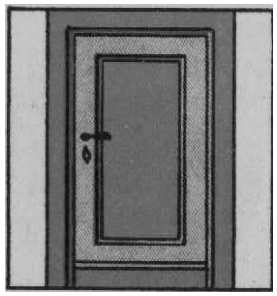

3 - 6s

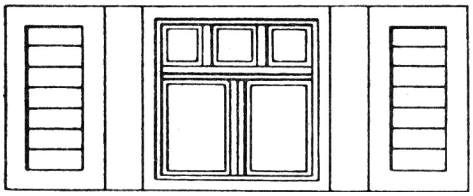

3 - 7s

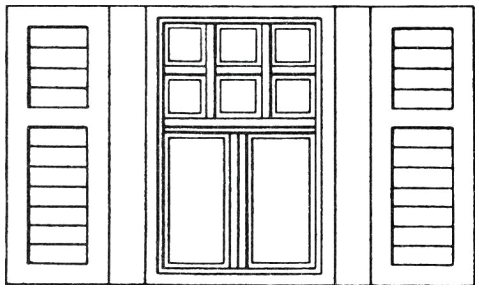

3 - 8s

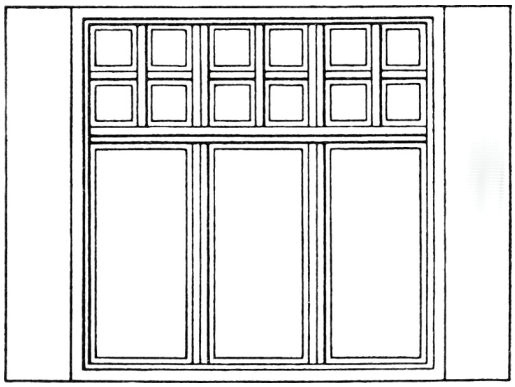

3 - 9s

letzte Änderung: 10. Mai 2008

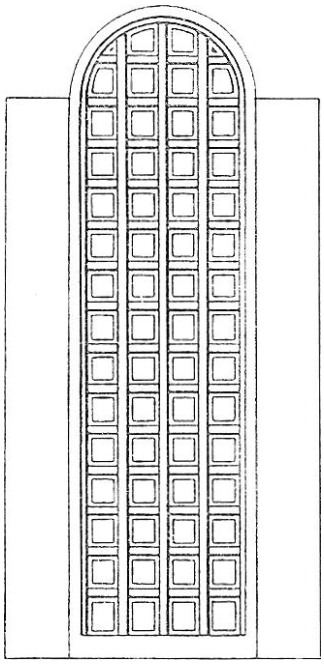

3 - 10s



3 - 11s

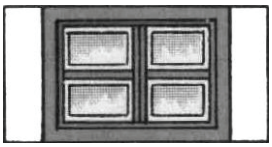

3 - 12s

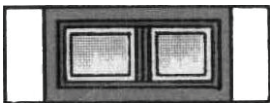

3 - 13s

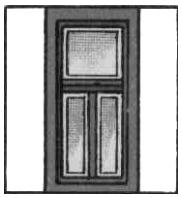

3 - 14s

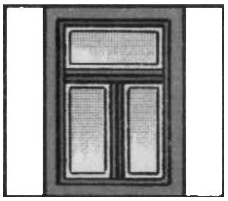

3 - 15s

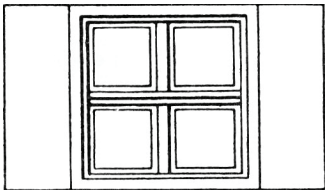

3 - 16s

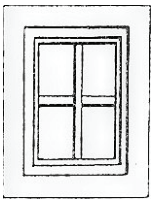

3 - 17s

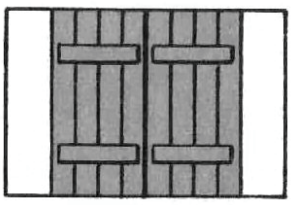

3 - 18s

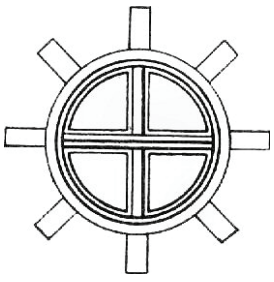

3 - 19s

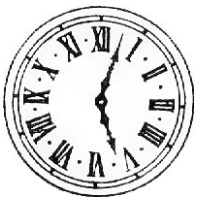

3 - 20s

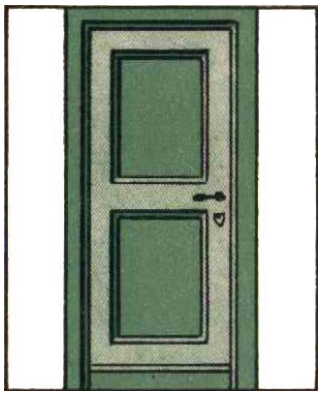

3 - 4f

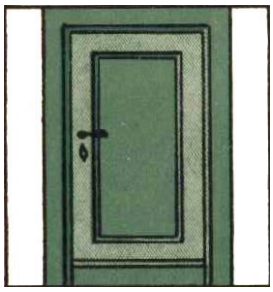

3 - 6f

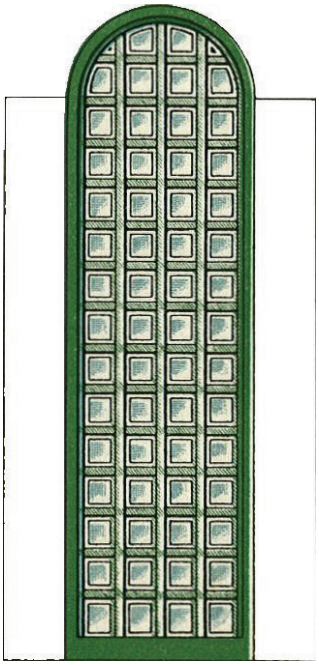

3 - 10f



3 - 11f

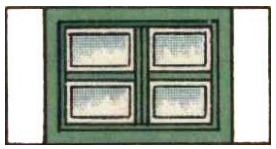

3 - 12f



3 - 13f

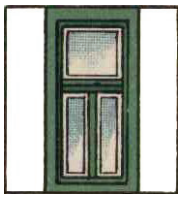

3 - 14f



3 - 15f

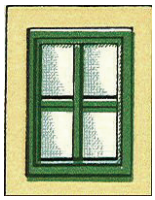

3 - 17f

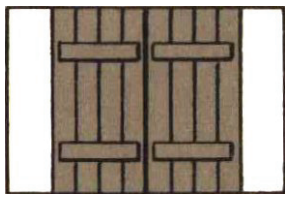

3 - 18f

		Bogen sowohl in s (chwarz/weiß) als auch f (arbig)						
Fenster	**3-xf entspricht**	**L1 - 1**	**L1 - 2**	**L1a-3 - 1**	**L1a-3 - 2**	**L1a-3 - 3**	**L1a-3 - 4**	**L3A**
3-1	2-1		3			2		
3-2	2-5		3			4		
3-3	2-3		3			5		1
3-4								1
3-5	2-4							2
3-6								2
3-7	2-8	8			17			4
3-8	2-9	6		15				
3-9	2-10	1	1				4	
3-10							6	
3-11								2
3-12								8
3-13								4
3-14								4
3-15								12
3-16	2-17	6			8			
3-17							9	
3-18								1
3-19	2-21					3		
3-20	- / -					2		
Gesamt		21	10	15	25	16	19	41

- 5 -

Steine
Mosaik- und Geduldspiele

GK-Mosaik / Täfelchenlegen

in Klammern Alte Folge (Nomenklatur: 680B = 2TB)

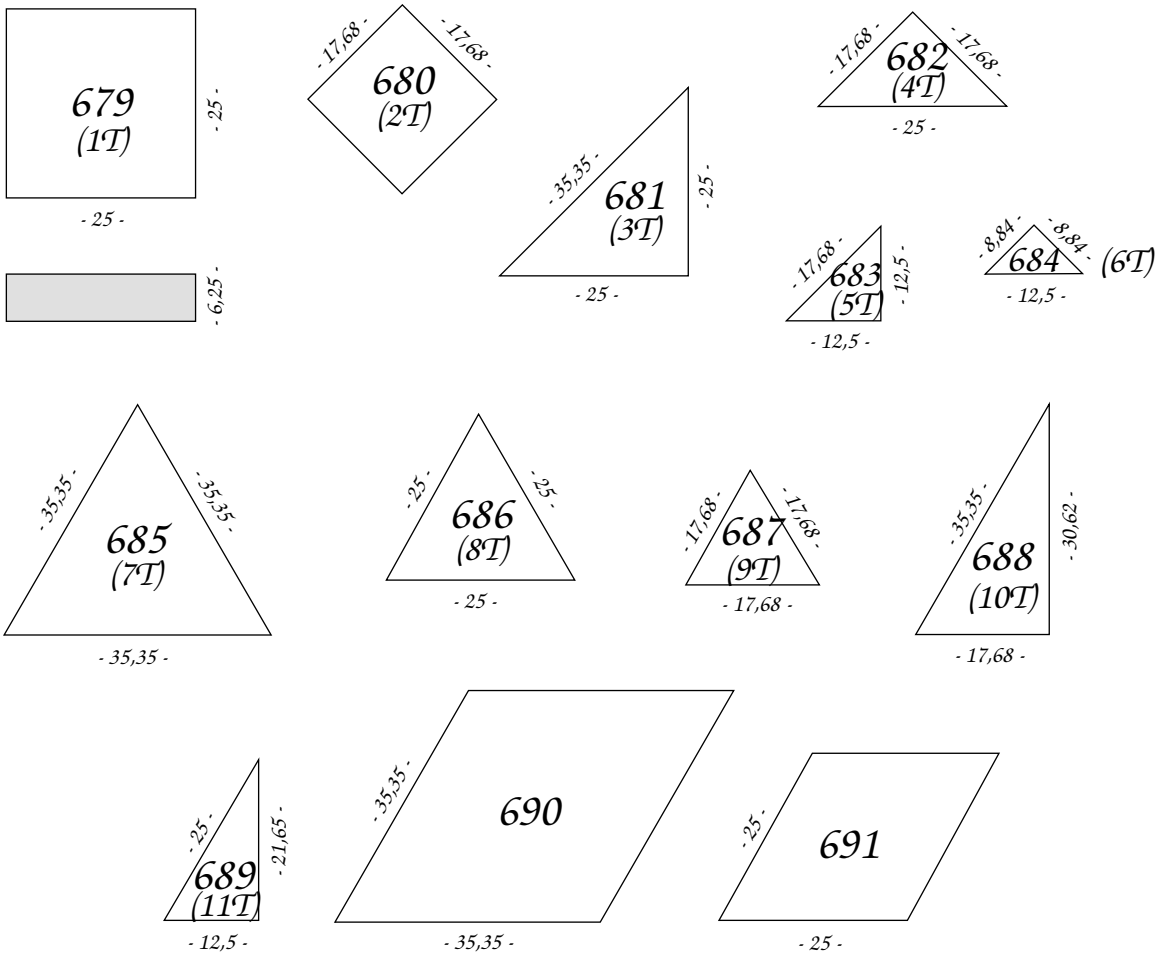

KK-Mosaik

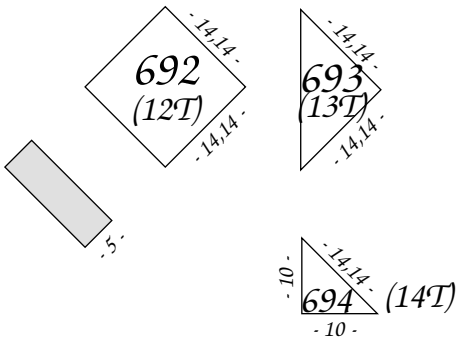

Saturn

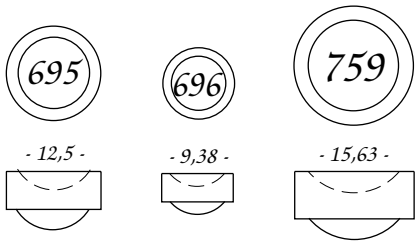

Karola

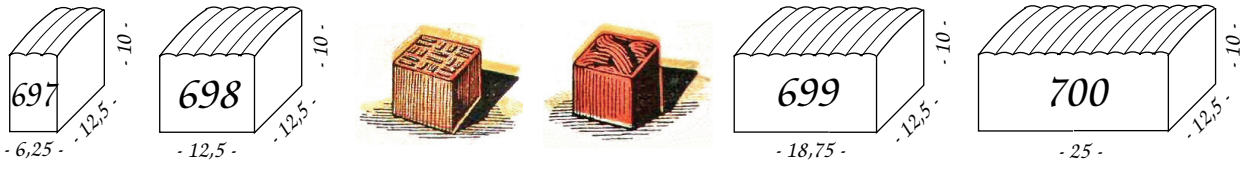

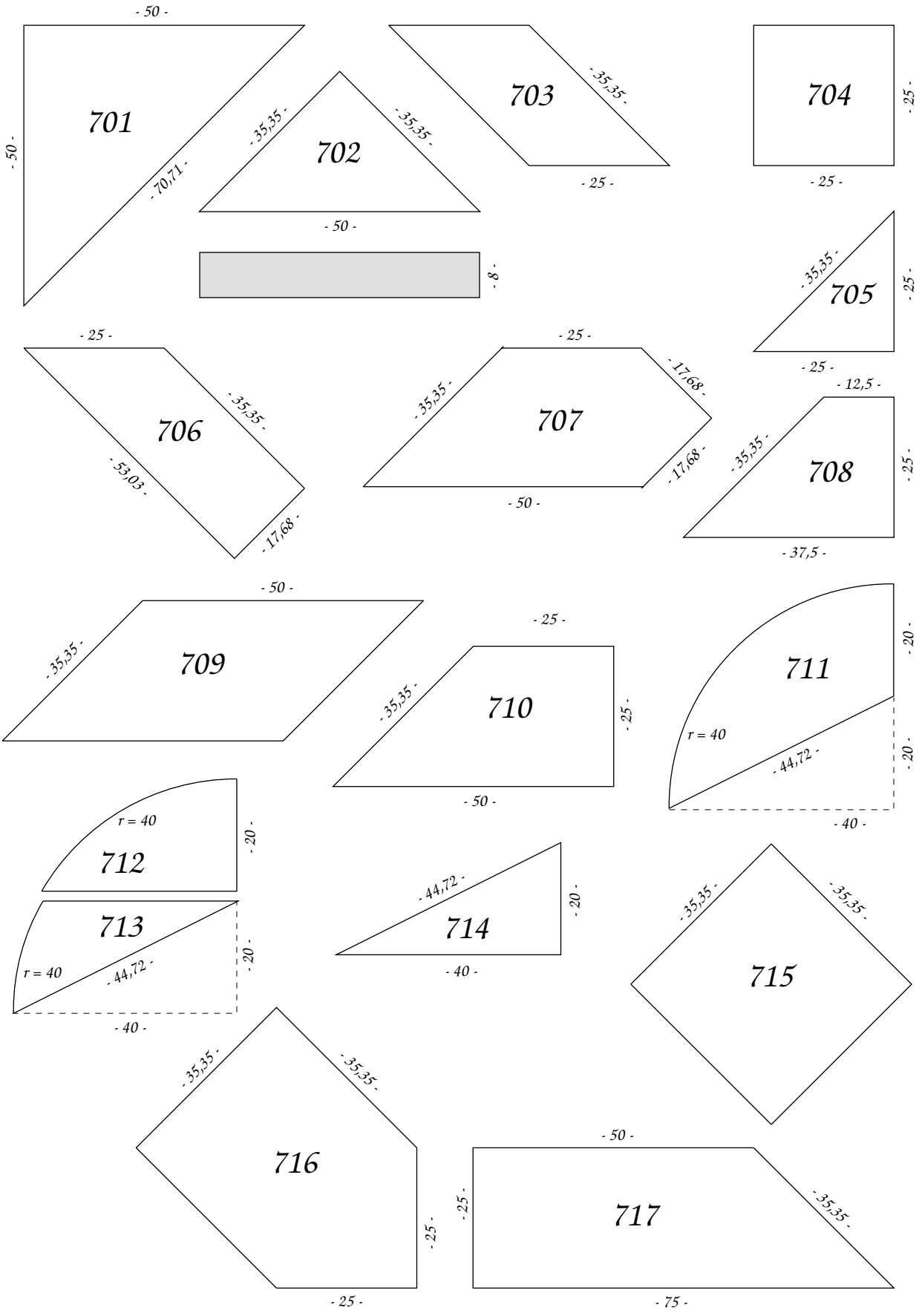
701
- 50 -
- 50 -
- 70,71 -
702
- 35,35 -
- 35,35 -
- 50 -
703
- 35,35 -
- 25 -
704
- 25 -
- 25 -
- 8 -
705
- 35,35 -
- 25 -
- 25 -
706
- 25 -
- 35,35 -
- 53,03 -
- 17,68 -
707
- 25 -
- 35,35 -
- 17,68 -
- 17,68 -
- 50 -
708
- 12,5 -
- 35,35 -
- 25 -
- 37,5 -
709
- 50 -
- 35,35 -
710
- 25 -
- 35,35 -
- 25 -
- 50 -
711
- 20 -
r = 40
- 44,72 -
- 20 -
- 40 -
712
r = 40
- 20 -
713
r = 40
- 44,72 -
- 20 -
- 40 -
714
- 44,72 -
- 20 -
- 40 -
715
- 35,35 -
- 35,35 -
716
- 35,35 -
- 35,35 -
- 25 -
- 25 -
717
- 50 -
- 25 -
- 35,35 -
- 75 -

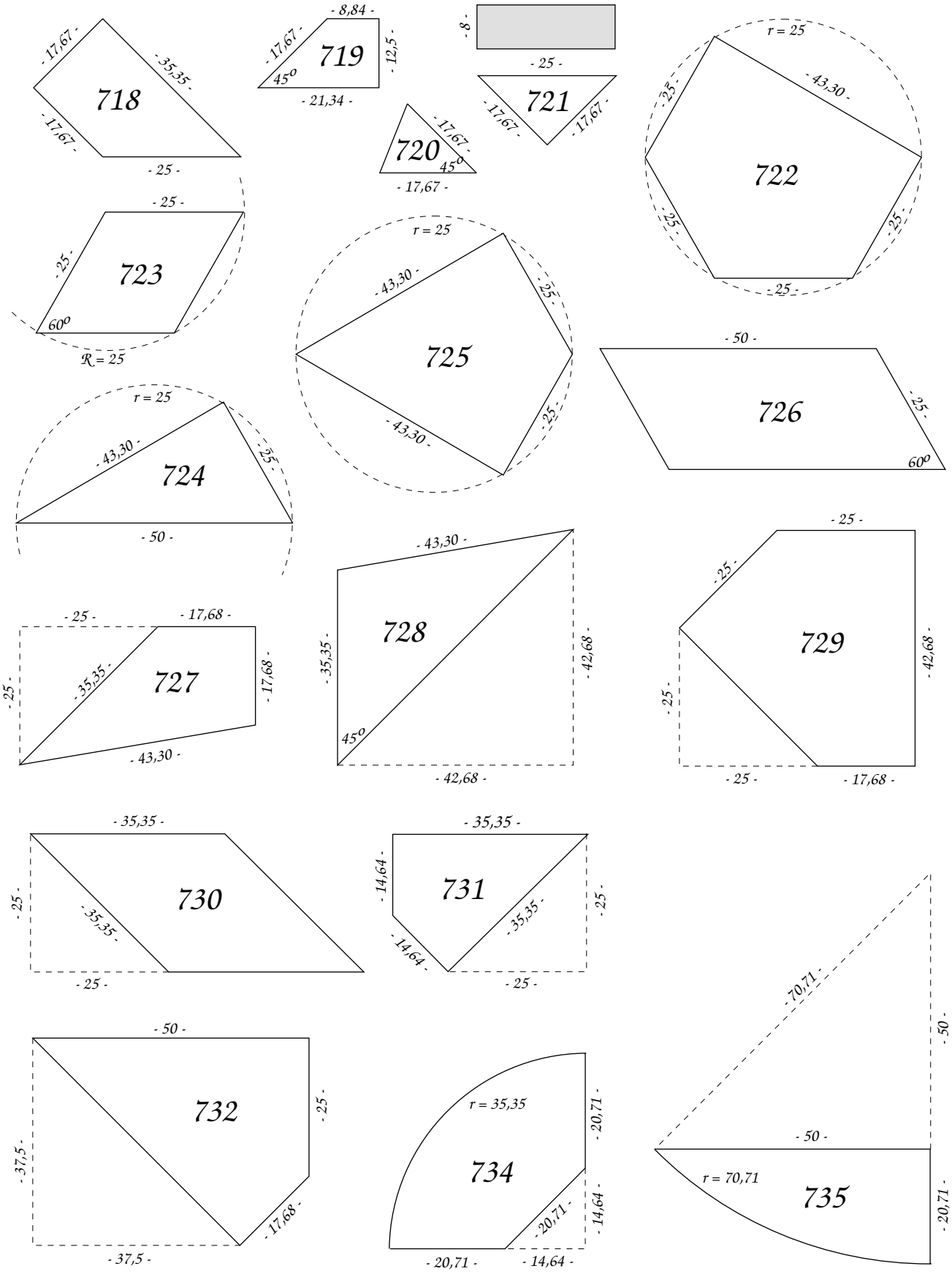
718
- 17,67 -
- 35,35 -
- 17,67 -
- 25 -
719
- 8,84 -
- 17,67 -
45°
- 12,5 -
- 21,34 -
- 8 -
- 25 -
721
- 17,67 -
- 17,67 -
720
- 17,67 -
45°
- 17,67 -
r = 25
- 43,30 -
- 25 -
722
- 25 -
- 25 -
- 25 -
- 25 -
723
- 25 -
- 25 -
60°
R = 25
r = 25
- 43,30 -
- 25 -
725
- 43,30 -
- 25 -
- 50 -
726
- 25 -
60°
r = 25
- 43,30 -
- 25 -
724
- 50 -
- 43,30 -
728
- 35,35 -
- 42,68 -
45°
- 42,68 -
- 25 -
- 25 -
729
- 42,68 -
- 25 -
- 25 -
- 17,68 -
- 25 -
- 17,68 -
- 35,35 -
727
- 17,68 -
- 25 -
- 43,30 -
- 35,35 -
730
- 25 -
- 35,35 -
- 25 -
- 35,35 -
731
- 14,64 -
- 35,35 -
- 25 -
- 14,64 -
- 25 -
- 50 -
732
- 25 -
- 37,5 -
- 17,68 -
- 37,5 -
r = 35,35
- 20,71 -
734
- 14,64 -
- 20,71 -
- 20,71 -
- 14,64 -
- 70,71 -
- 50 -
- 50 -
r = 70,71
735
- 20,71 -

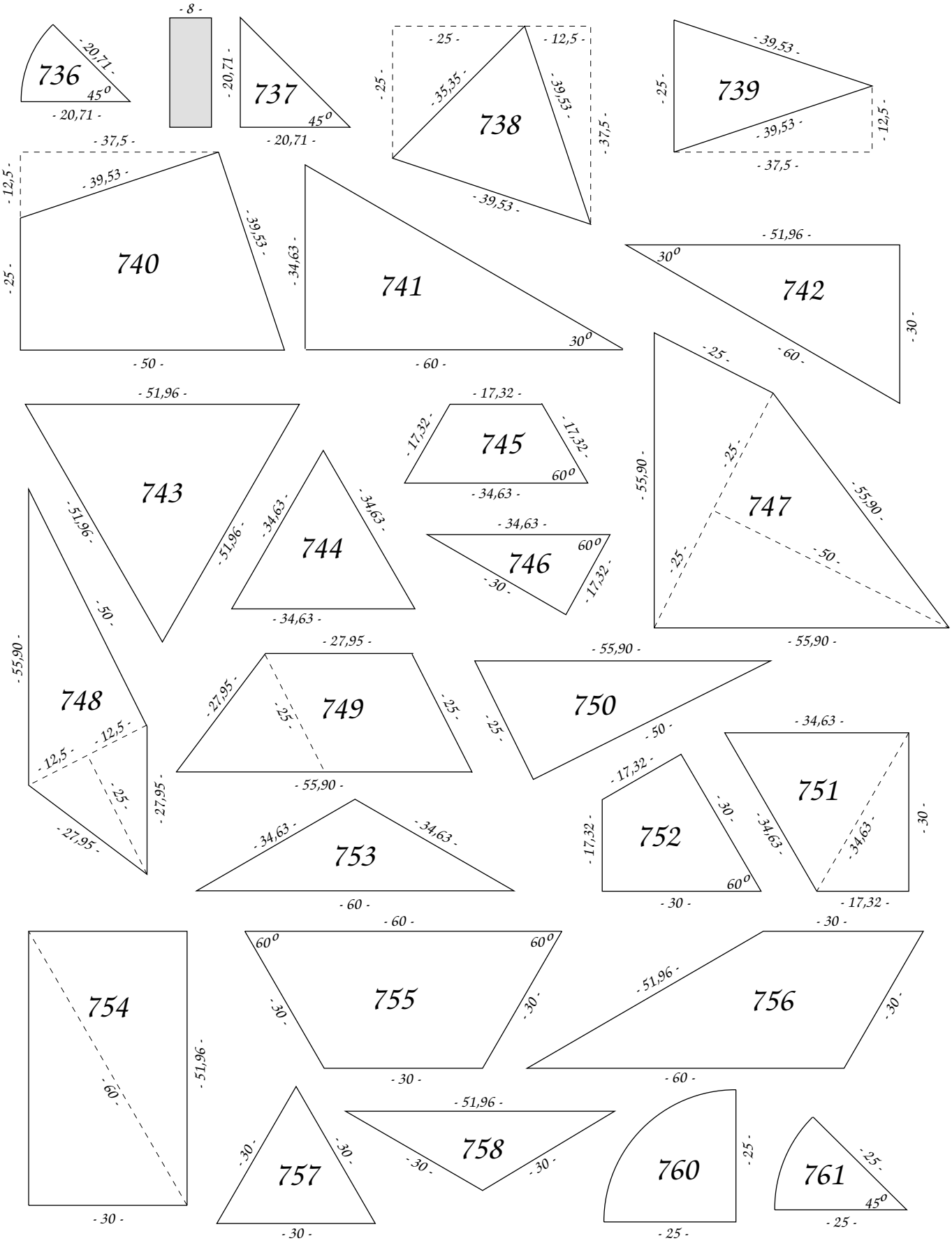
736
- 20,71 -
- 20,71 -
45°
- 8 -
737
- 20,71 -
- 20,71 -
45°
738
- 25 -
- 12,5 -
- 25 -
- 35,35 -
- 39,53 -
- 37,5 -
- 39,53 -
739
- 39,53 -
- 25 -
- 39,53 -
- 12,5 -
- 37,5 -
740
- 37,5 -
- 12,5 -
- 39,53 -
- 39,53 -
- 25 -
- 50 -
741
- 34,63 -
30°
- 60 -
742
- 51,96 -
30°
- 30 -
- 60 -
743
- 51,96 -
- 51,96 -
- 51,96 -
744
- 34,63 -
- 34,63 -
- 34,63 -
745
- 17,32 -
- 17,32 -
- 17,32 -
60°
- 34,63 -
746
- 34,63 -
60°
- 30 -
- 17,32 -
747
- 55,90 -
- 25 -
- 55,90 -
- 25 -
- 50 -
- 55,90 -
748
- 55,90 -
- 50 -
- 12,5 -
- 12,5 -
- 12,5 -
- 25 -
- 27,95 -
- 27,95 -
749
- 27,95 -
- 27,95 -
- 25 -
- 25 -
- 55,90 -
750
- 55,90 -
- 25 -
- 50 -
751
- 34,63 -
- 34,63 -
- 34,63 -
- 30 -
- 17,32 -
752
- 17,32 -
- 30 -
60°
- 30 -
753
- 34,63 -
- 34,63 -
- 60 -
754
- 51,96 -
- 60 -
- 30 -
755
- 60 -
60°
60°
- 30 -
- 30 -
- 30 -
756
- 30 -
- 51,96 -
- 30 -
- 60 -
757
- 30 -
- 30 -
- 30 -
- 30 -
758
- 51,96 -
- 30 -
- 30 -
- 30 -
760
- 25 -
- 25 -
761
- 25 -
- 25 -
45°
- 25 -

Die Benennung der Steine mit dem Zusatz "a" ist nicht in Richter-Katalogen zu finden, sondern wurde vom Redaktionsteam zur Unterscheidung der Steine eingeführt.

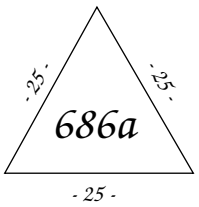

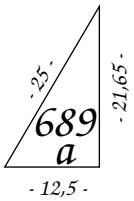

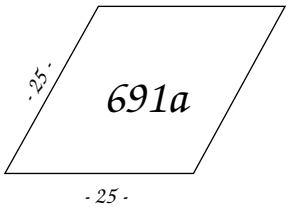

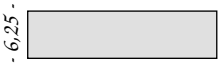

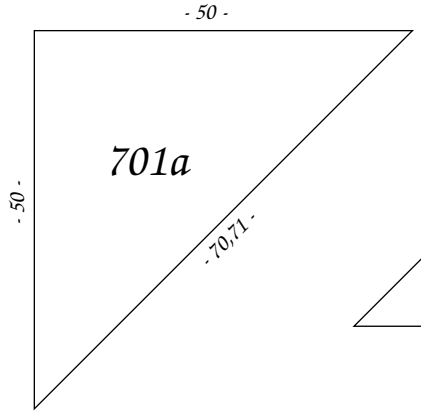

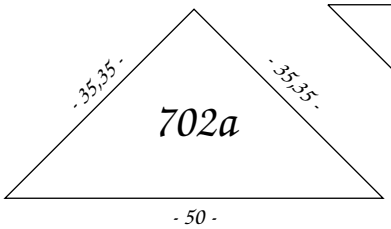

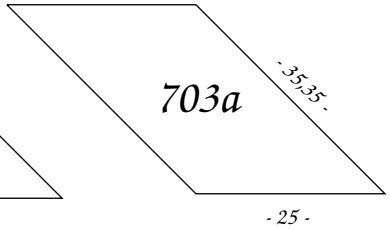

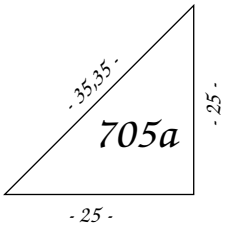

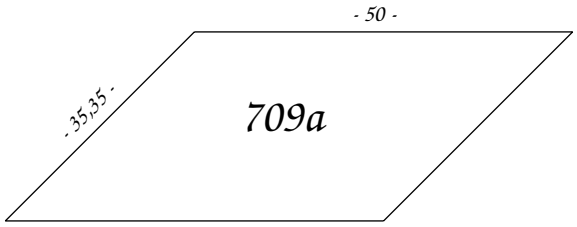

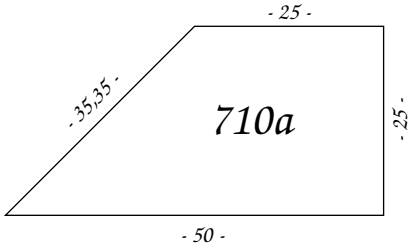

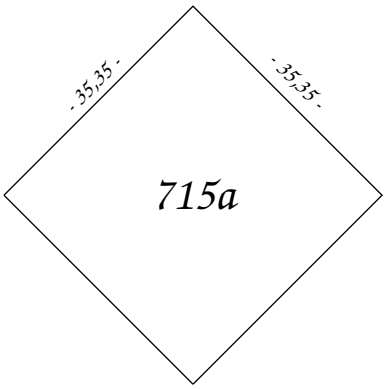

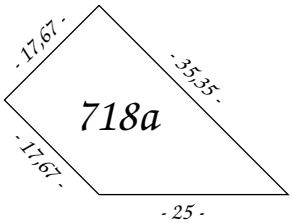

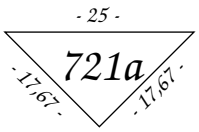

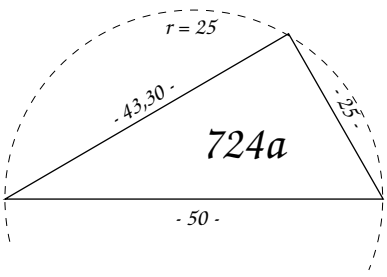

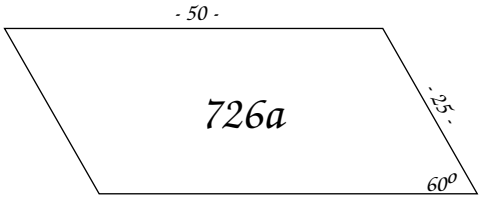

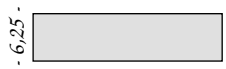
- 6,25 -

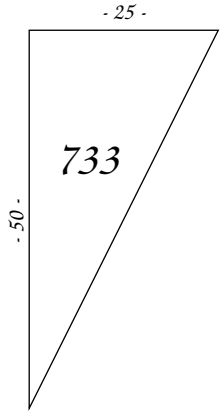
- 25 -
733
- 50 -

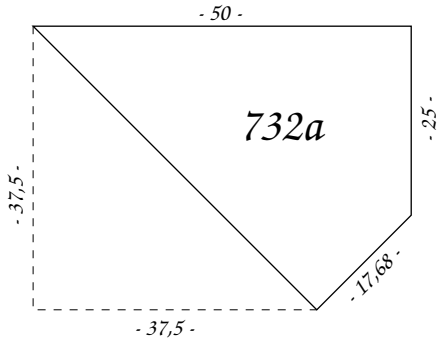
- 50 -
732a
- 25 -
- 37,5 -
- 17,68 -
- 37,5 -

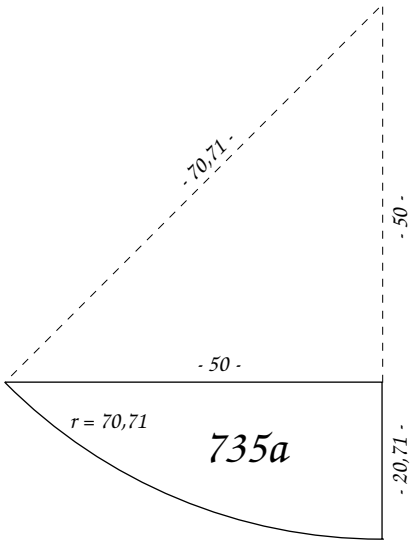
- 70,71 -
- 50 -
- 50 -
r = 70,71
735a
- 20,71 -

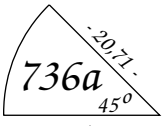
- 20,71 -
736a
45°
- 20,71 -

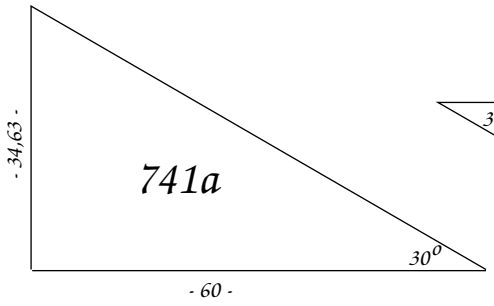
- 34,63 -
741a
30°
- 60 -

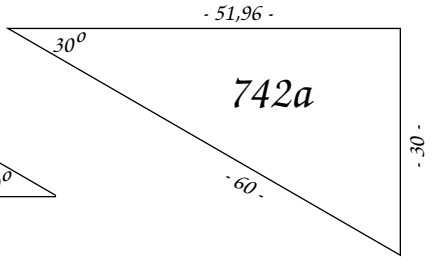
- 51,96 -
30°
742a
- 30 -
- 60 -

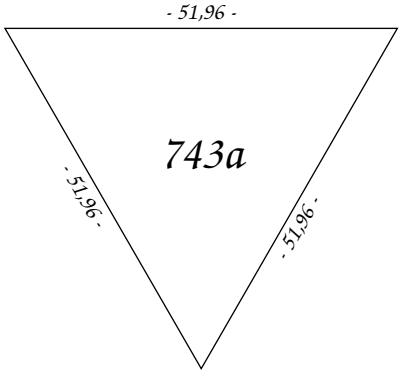
- 51,96 -
743a
- 51,96 -
- 51,96 -

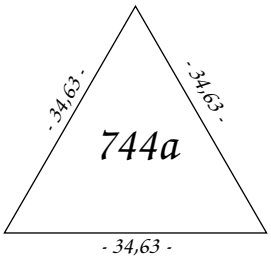
- 34,63 -
- 34,63 -
744a
- 34,63 -

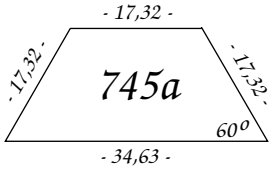
- 17,32 -
- 17,32 -
- 17,32 -
745a
60°
- 34,63 -

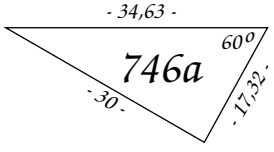
- 34,63 -
60°
746a
- 30 -
- 17,32 -

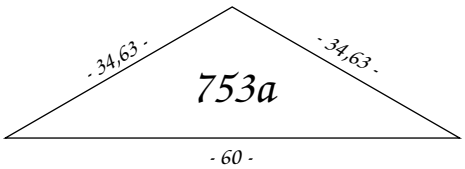
- 34,63 -
- 34,63 -
753a
- 60 -



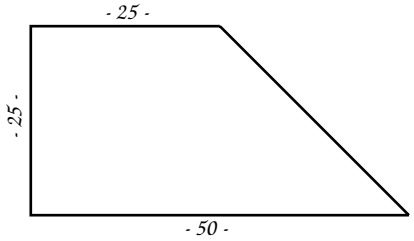

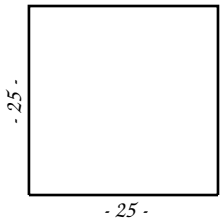

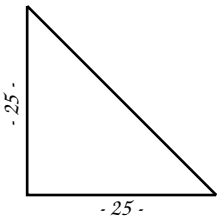

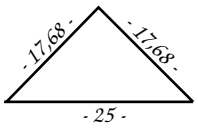

762 grün / gelb
763 rot / grün
764 blau / gelb
765 rot / blau
766 grün / gelb
767 grün / rot
768 blau / gelb
769 rot / blau
770 grün / gelb
771 rot / blau
772 grün / gelb
773 rot / blau

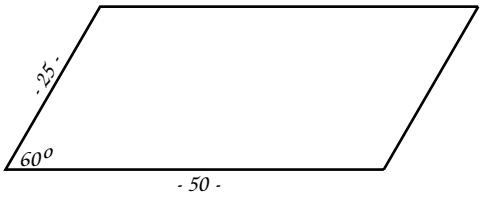

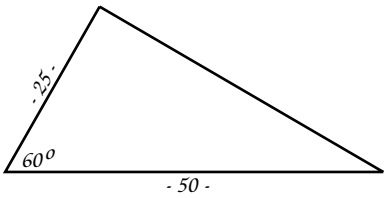

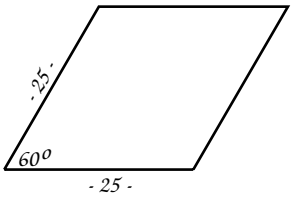

774 grün / schwarz
775 blau / weiss
776 weiss / blau
777 rot / gelb
778 grün / schwarz
779 blau / weiss
780 weiss / blau
781 rot / gelb
782 grün / schwarz
783 blau / weiss
784 rot / gelb

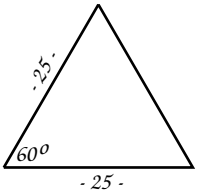

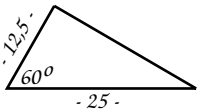

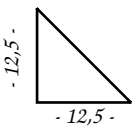

785 grün / schwarz
786 blau / weiss
787 rot / gelb
788 grün / schwarz
790 blau / weiss
792 rot / gelb
789 schwarz / grün
791 weiss / blau
793 gelb / rot
794 grün / gelb
795 blau / rot

Die Steine dieses Vexier-Mosaiks erscheinen nicht in Original-Katalogen.



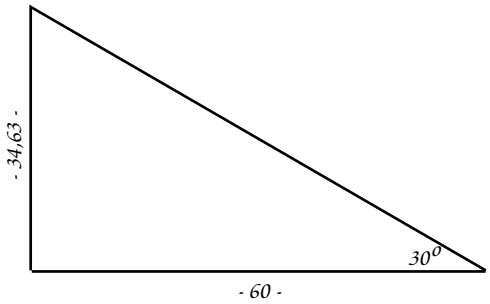

741 G/S

gelb	
schwarz	

741 S/G

schwarz	
gelb	

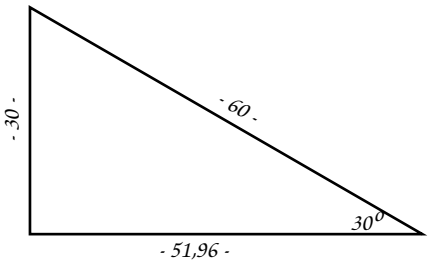

742 G/S

gelb	
schwarz	

742 S/G

schwarz	
gelb	

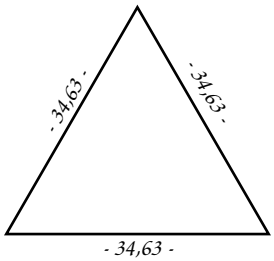

744 G/S

gelb	
schwarz	

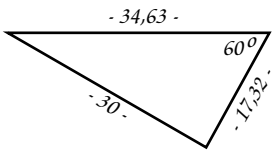

746 G/S

gelb	
schwarz	

746 S/G

schwarz	
gelb	

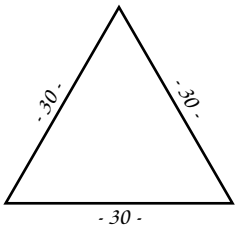

757 G/S

gelb	
schwarz	

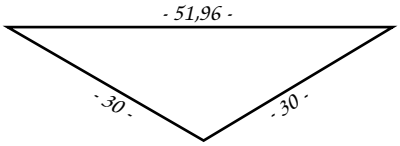

758 G/S

gelb	
schwarz	

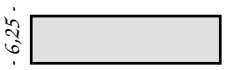

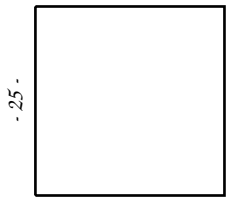

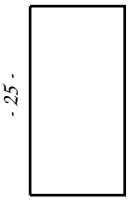

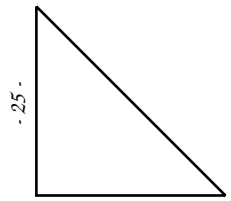

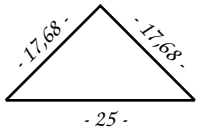

805 weiss / braun

808 weiss / braun

812 weiss / braun

809 rot / braun

813 rot / braun

816 rot / braun

806 blau / braun

810 blau / braun

814 blau / braun

817 blau / braun

807 schwarz / braun

811 schwarz / braun

815 schwarz / braun

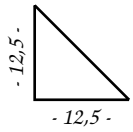

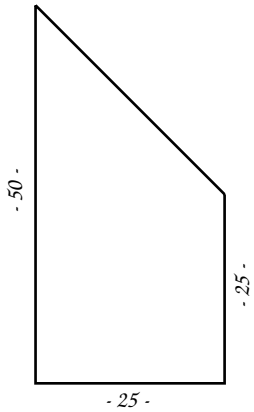

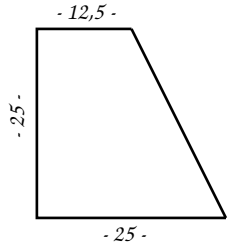

818 weiss / braun

819 rot / braun

820 blau / braun

821 schwarz / braun

822 schwarz / braun

823 braun / weiss

824 braun / weiss

825 weiss / braun

826 braun / rot

827 rot / braun

828 braun / blau

829 blau / braun

830 braun / schwarz

831 schwarz / braun

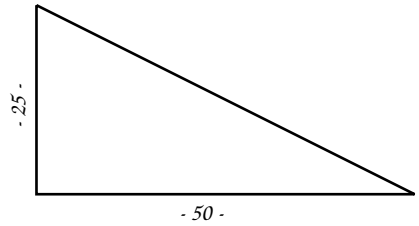

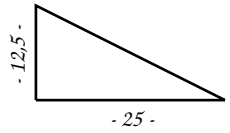

832 weiss / braun

833 braun / weiss

838 weiss / braun

839 braun / weiss

840 rot / braun

841 braun / rot

834 blau / braun

835 braun / blau

842 blau / braun

843 braun / blau

836 schwarz / braun

837 braun / schwarz

844 schwarz / braun

845 braun / schwarz

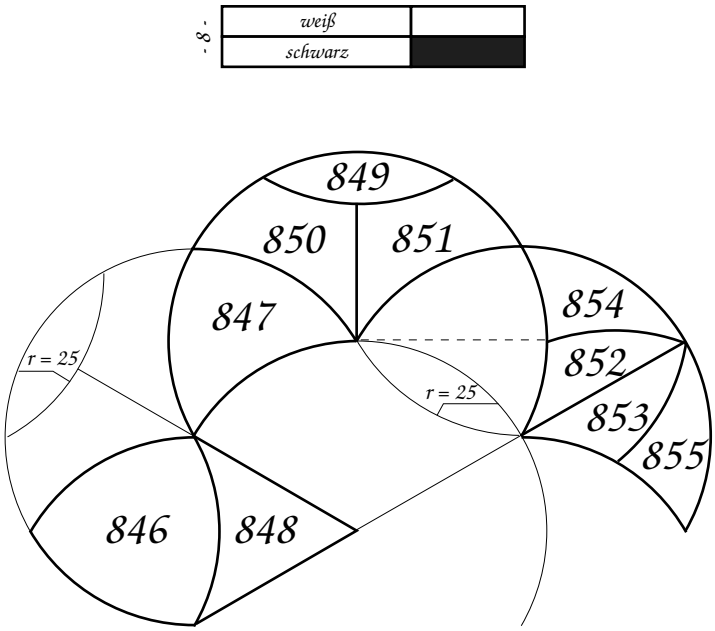
- 8 -
weiß
schwarz
849
850
851
847
854
852
853
855
r = 25
r = 25
846
848

- 6 -

Spezielle Baukasten

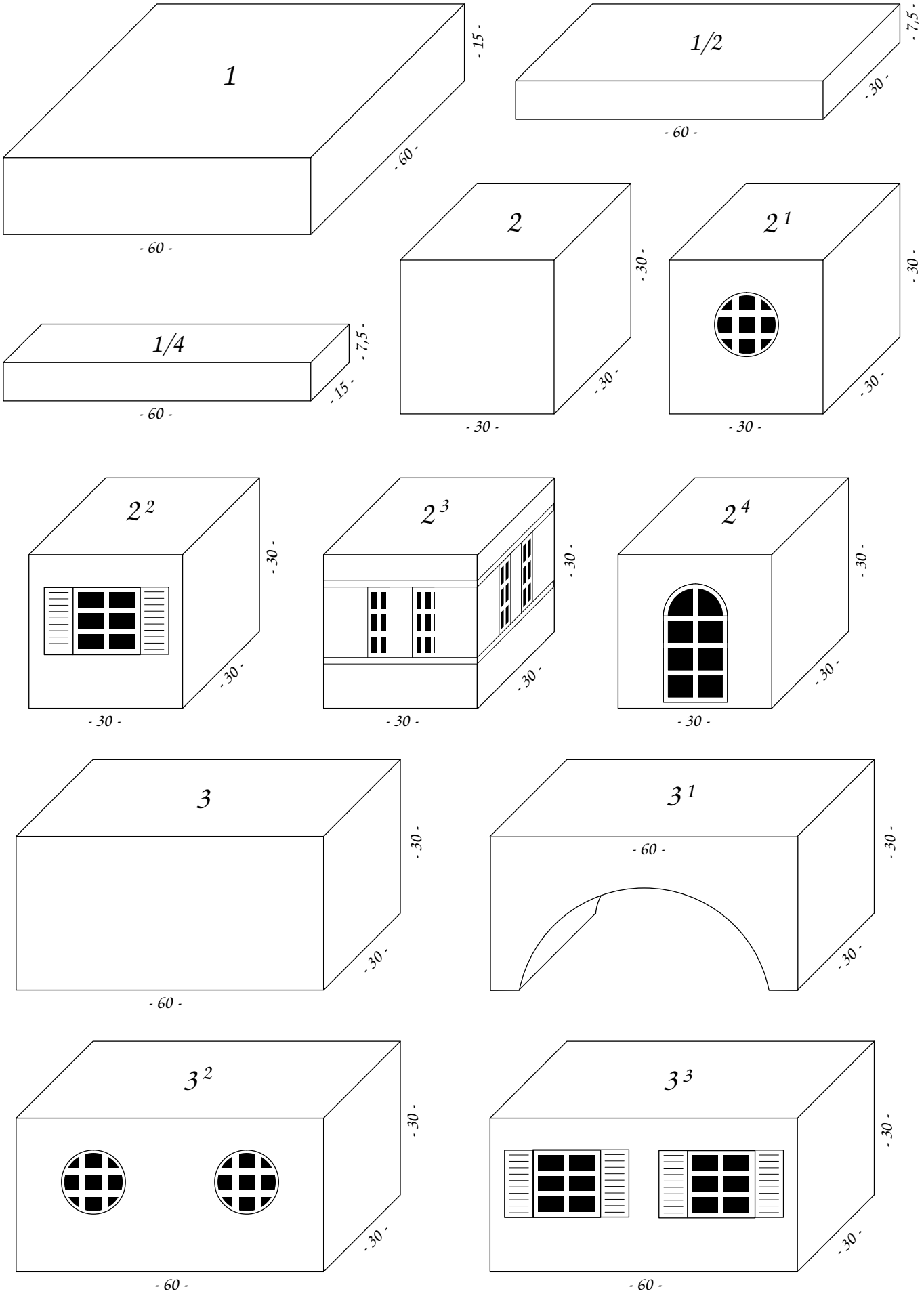

letzte Änderung: 15. März 2009

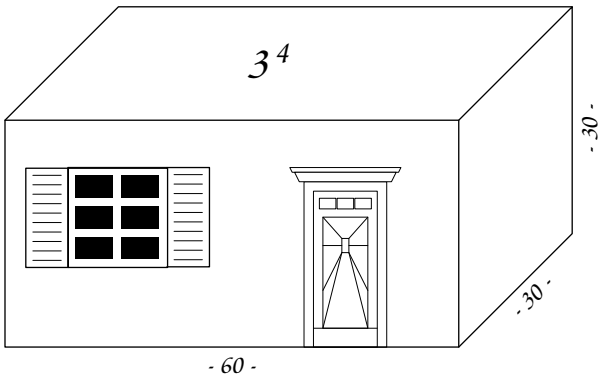
3 4
- 30 -
- 30 -
- 60 -

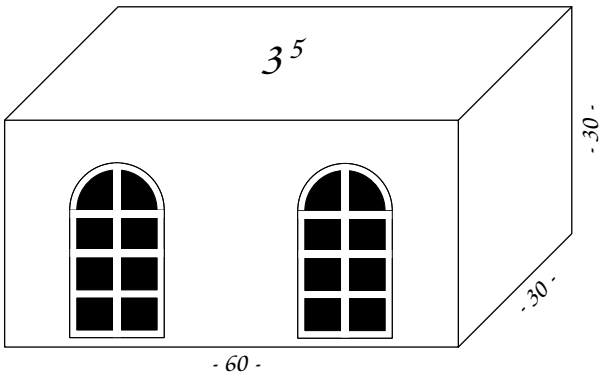
3 5
- 30 -
- 30 -
- 60 -

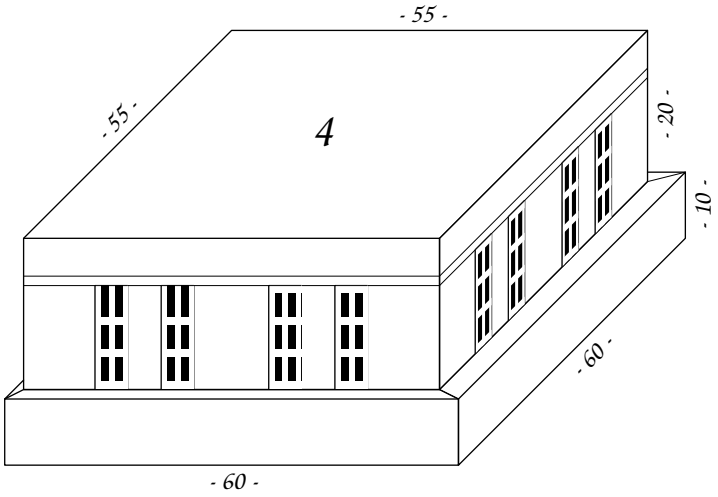
- 55 -
4
- 55 -
- 20 -
- 10 -
- 60 -
- 60 -

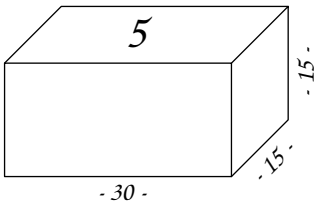
5
- 15 -
- 15 -
- 30 -

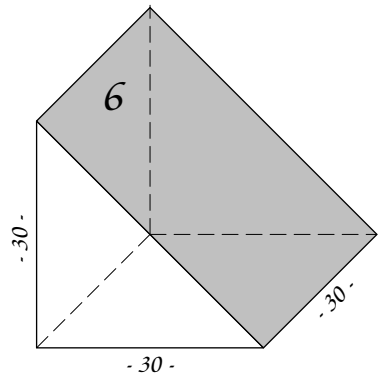
6
- 30 -
- 30 -
- 30 -

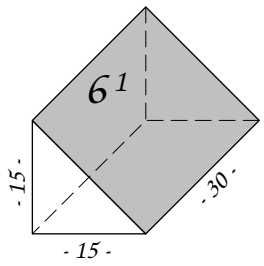
6 1
- 15 -
- 30 -
- 15 -

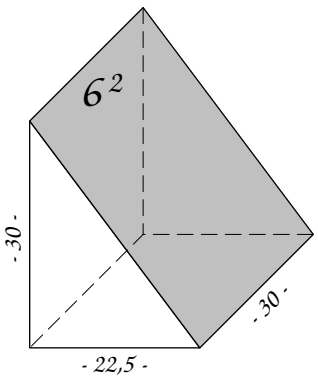
6 2
- 30 -
- 30 -
- 22,5 -

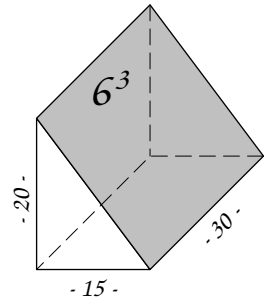
6 3
- 20 -
- 30 -
- 15 -

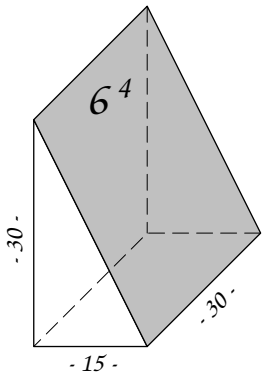
6 4
- 30 -
- 30 -
- 15 -

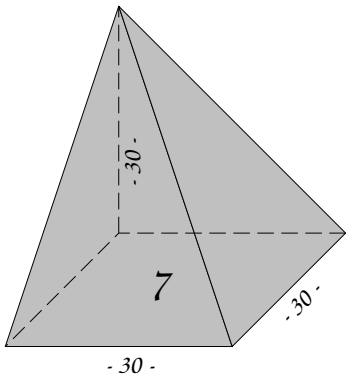
- 30 -
7
- 30 -
- 30 -

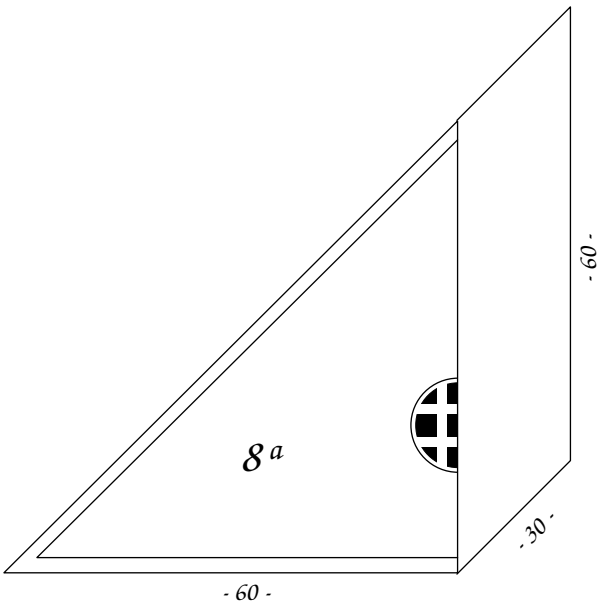
8 a
- 60 -
- 30 -
- 60 -

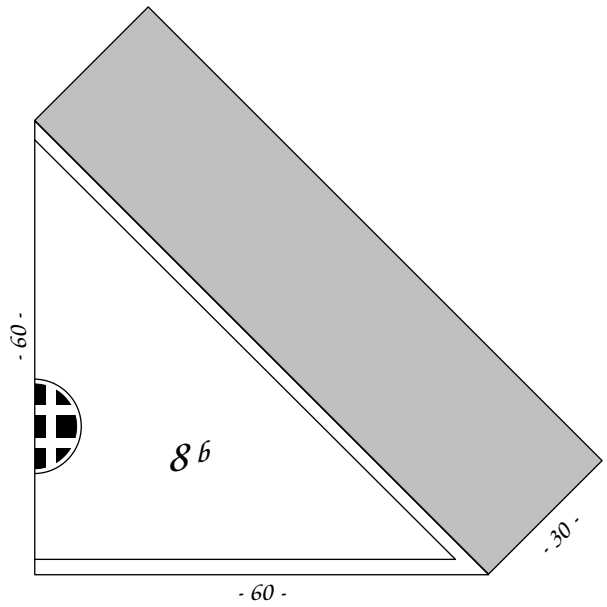
8 b
- 60 -
- 30 -
- 60 -

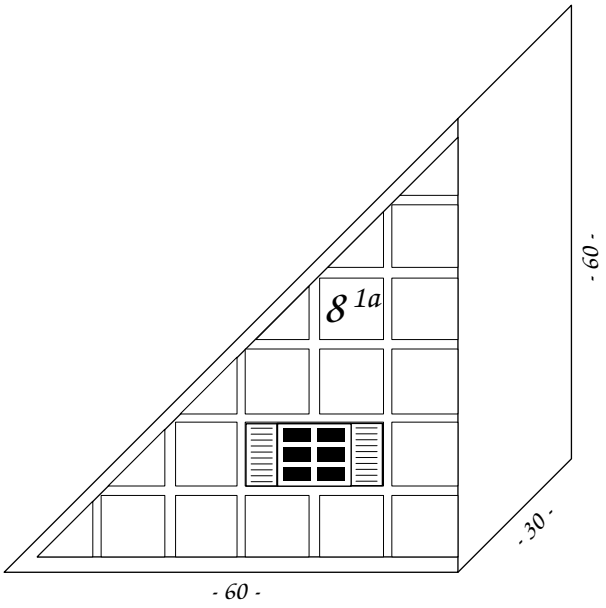
8 1a
- 60 -
- 30 -
- 60 -

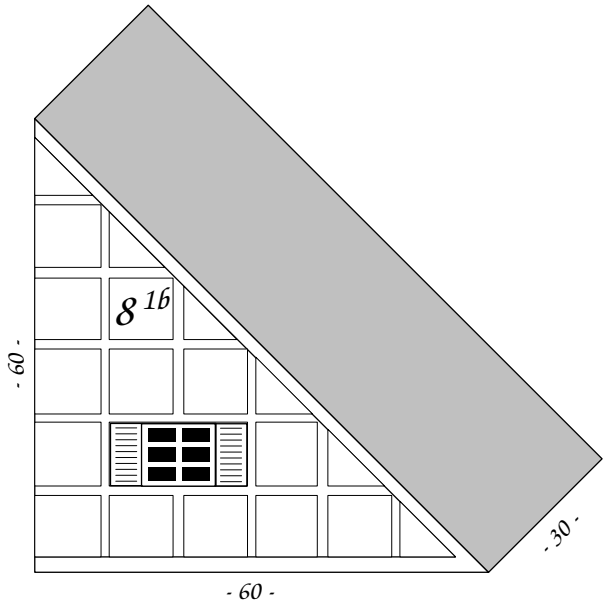
8 1b
- 60 -
- 30 -
- 60 -

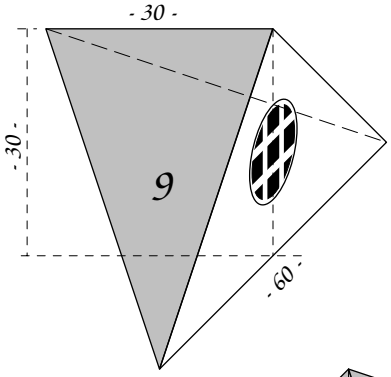
- 30 -
9
- 30 -
- 60 -

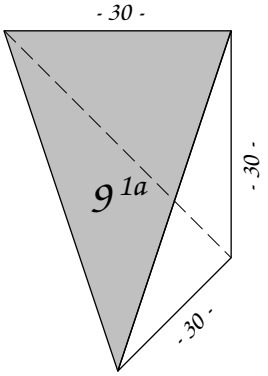
- 30 -
9 1a
- 30 -
- 30 -

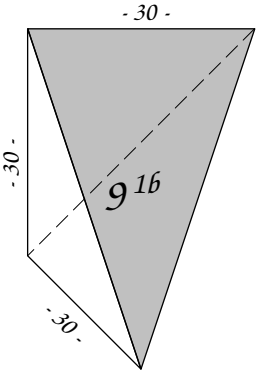
- 30 -
9 1b
- 30 -
- 30 -

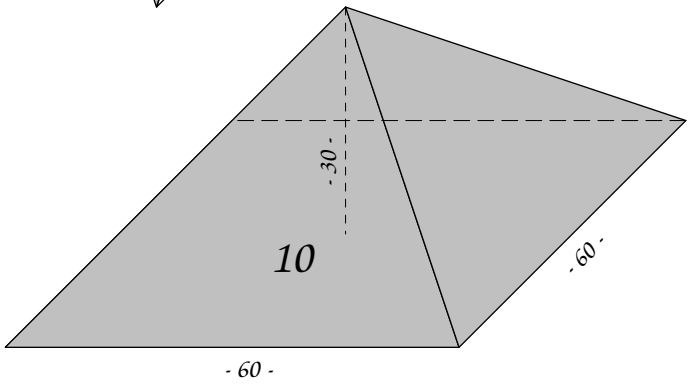
10
- 30 -
- 60 -
- 60 -

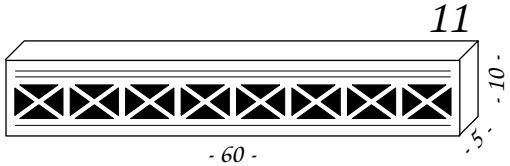
11
- 60 -
- 10 -
- 5 -

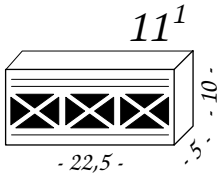
11 1
- 22,5 -
- 10 -
- 5 -

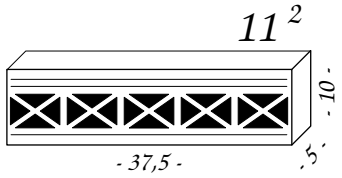
11 2
- 37,5 -
- 10 -
- 5 -

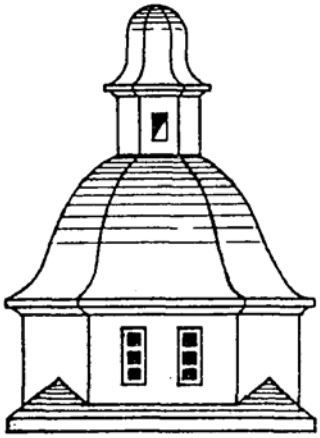

Turmhelm Nr. 1

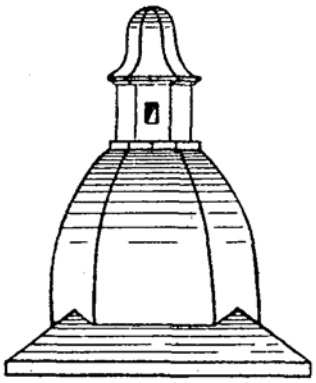

Turmhelm Nr. 2

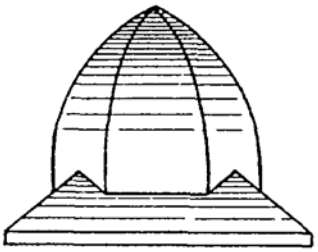

Turmhelm Nr. 3

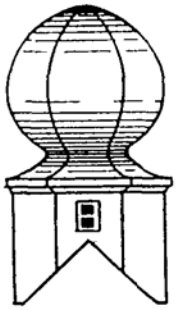

Dachreiter Nr. 4



Dachhäuschen Nr. 5

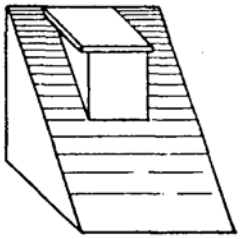

Kaminkopf Nr. 6

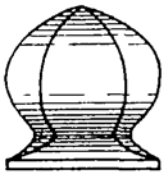

Turmzwiebel Nr. 7

501

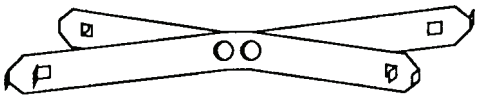

- 53 -

502

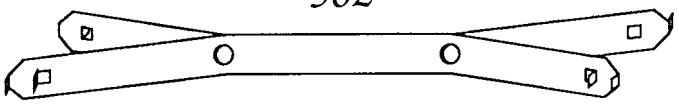

- 79 -

504



- 116 -

505

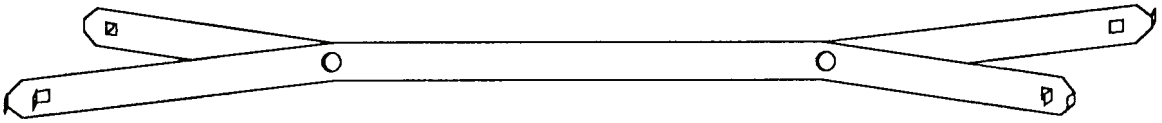

- 140 -

511

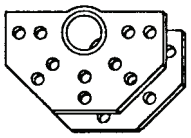

- 20.5 -

512

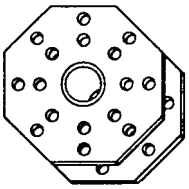

- 20.5 -

513

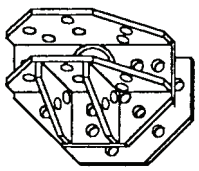

- 20.5 -

514

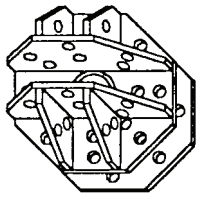

- 20.5 -

521

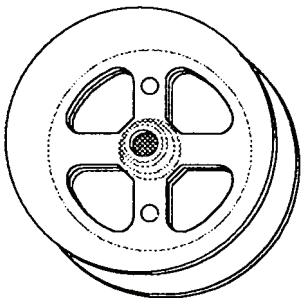

- Ø 35 -

522

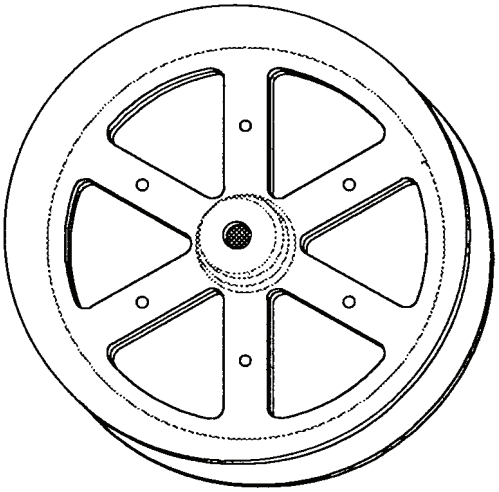

- Ø 60 -

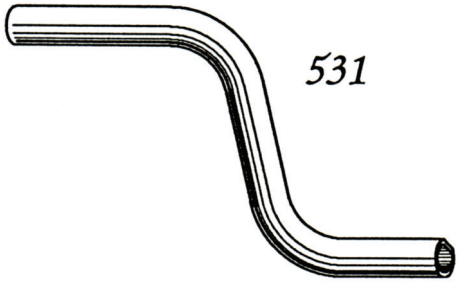
531

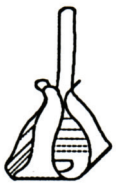
533


534

- 35 -


535

- 60 -

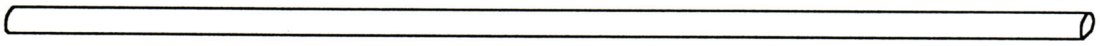
536

- 140 -

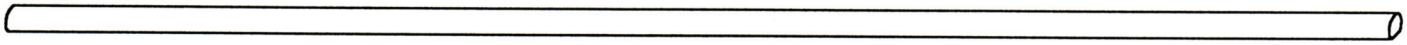
537

- 180 -

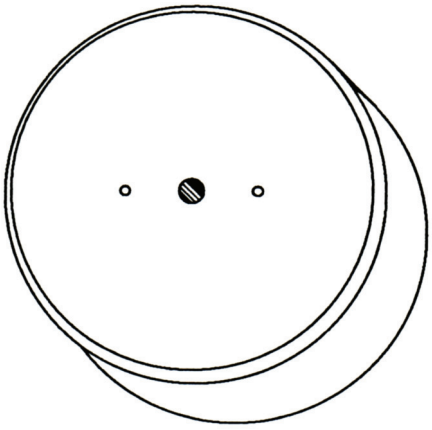
553

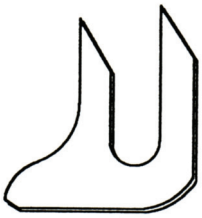
551

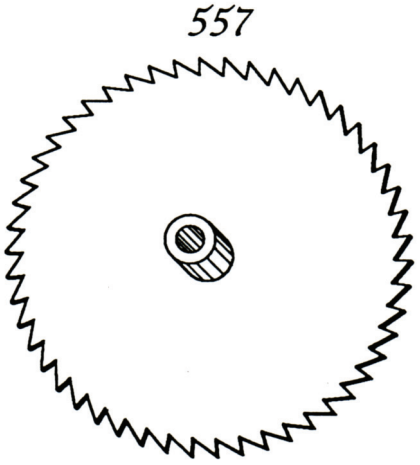
557

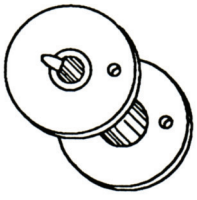
554

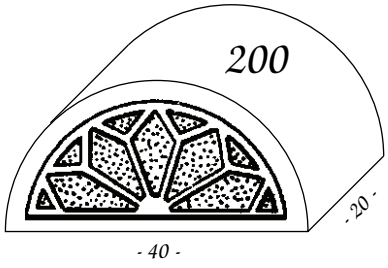
200
- 20 -
- 40 -

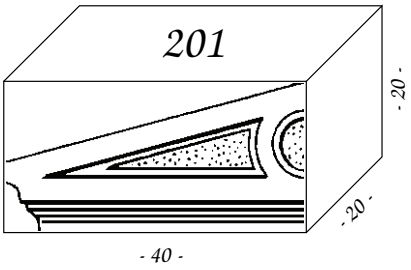
201
- 20 -
- 20 -
- 40 -

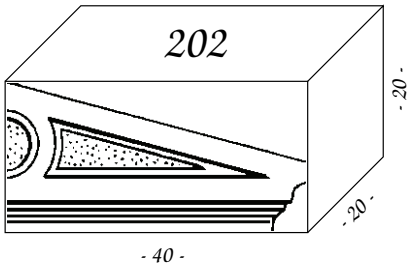
202
- 20 -
- 20 -
- 40 -

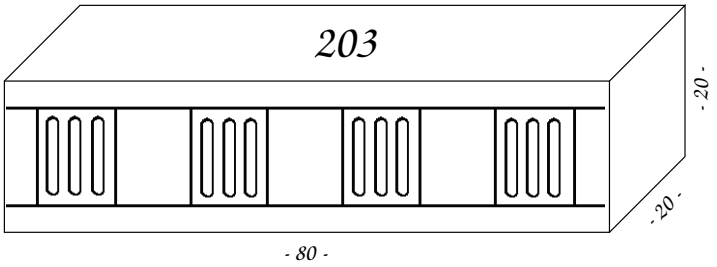
203
- 20 -
- 20 -
- 80 -

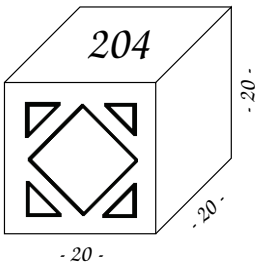
204
- 20 -
- 20 -
- 20 -

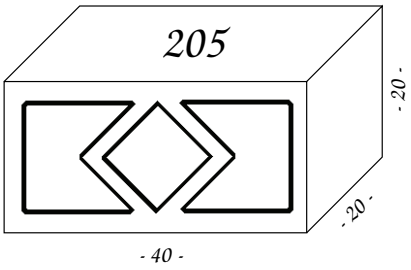
205
- 20 -
- 20 -
- 40 -

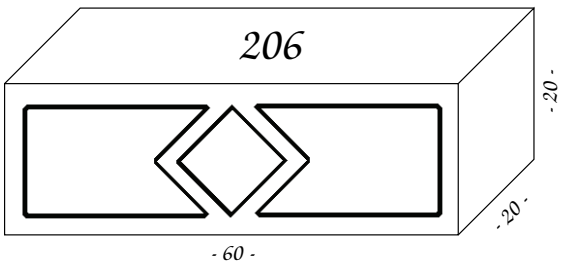
206
- 20 -
- 20 -
- 60 -

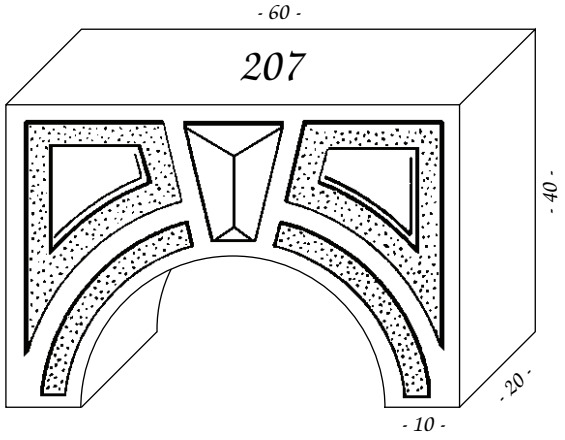
- 60 -
207
- 40 -
- 20 -
- 10 -

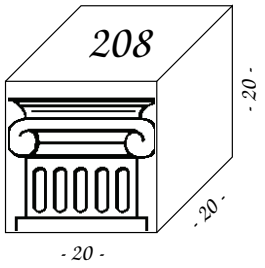
208
- 20 -
- 20 -
- 20 -

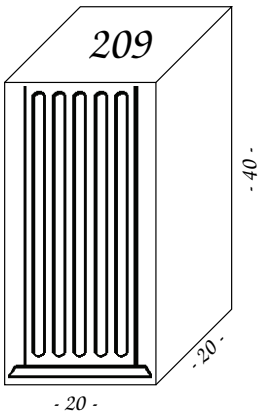
209
- 40 -
- 20 -
- 20 -

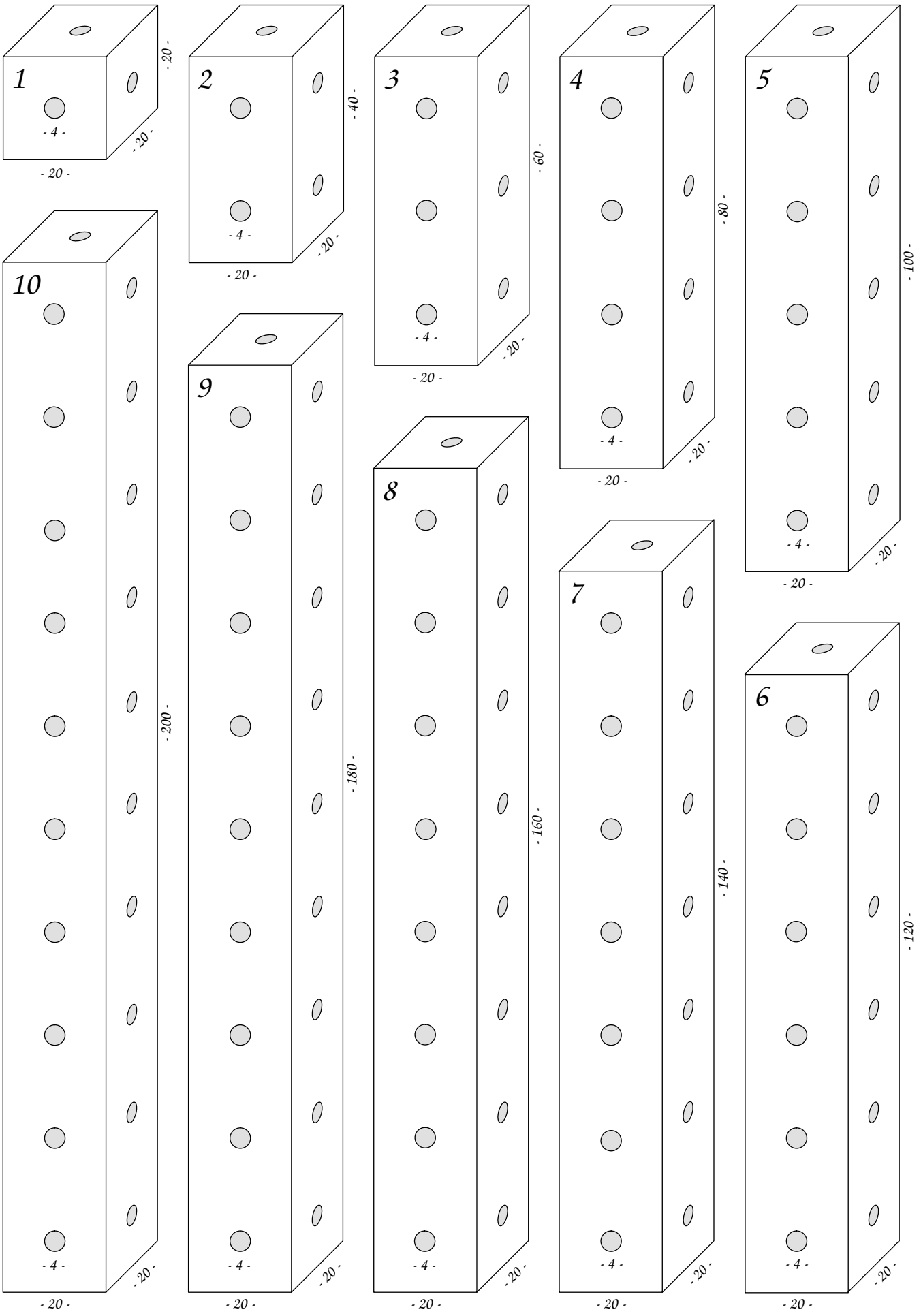

Die angegebenen Maße sind die Sollwerte. Es kommt zu erheblichen Toleranzen.

letzte Änderung: 23. Nov. 2006

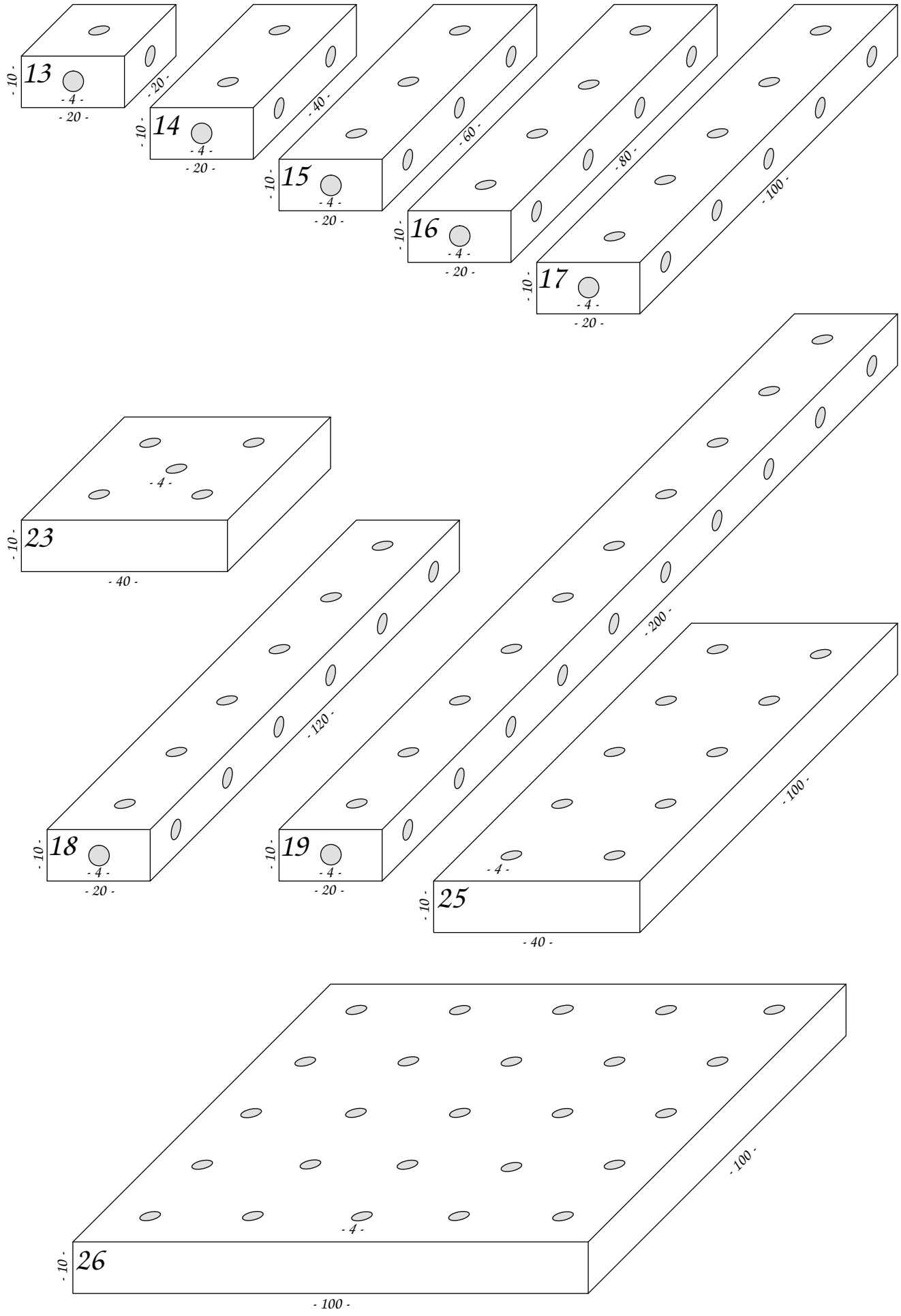
13
- 10 -
- 4 -
- 20 -
14
- 20 -
15
- 40 -
16
- 60 -
17
- 80 -
- 100 -
23
- 40 -
18
- 120 -
19
- 200 -
25
- 100 -
26
- 100 -

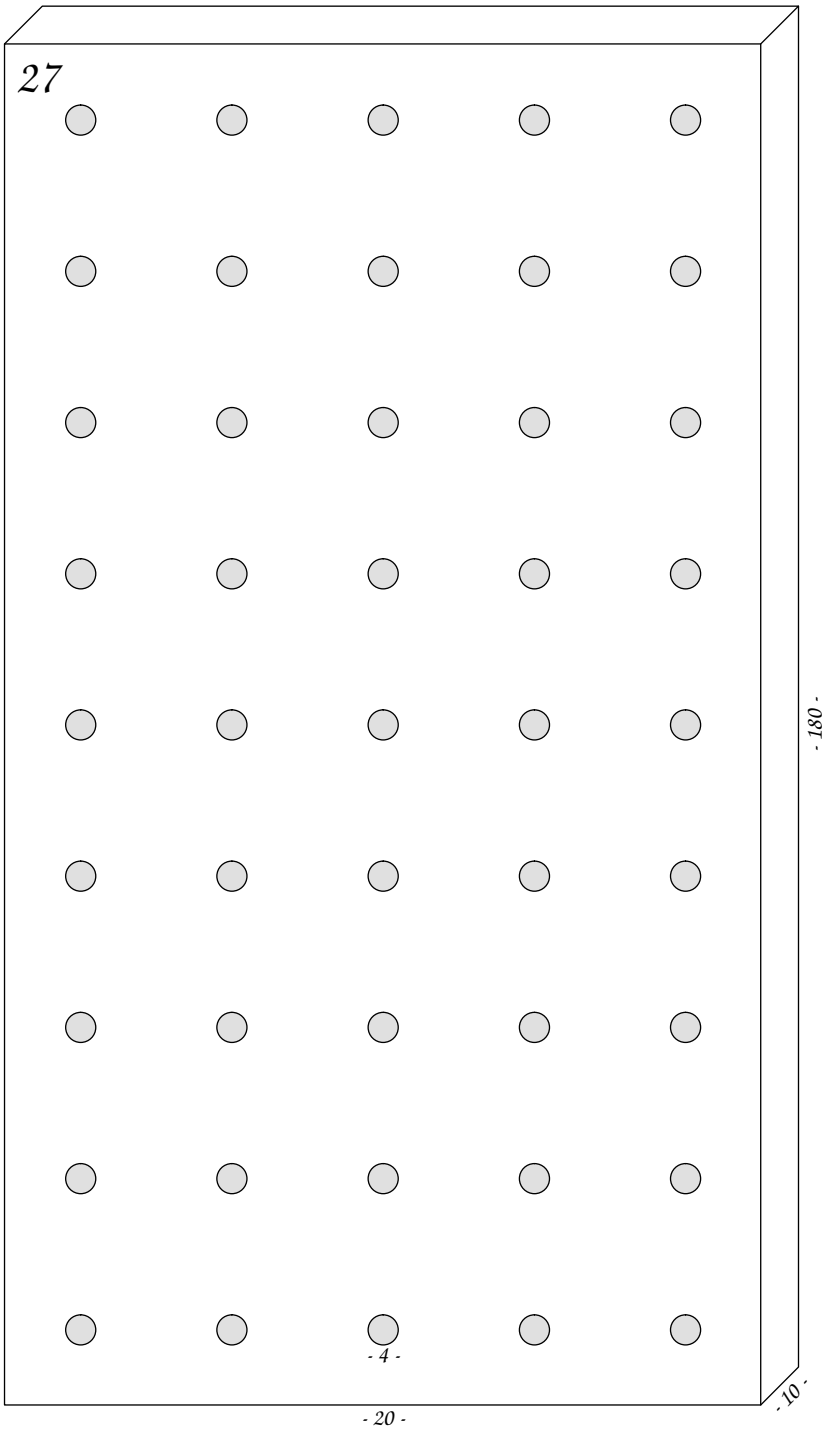
27
- 180 -
- 4 -
- 10 -
- 20 -

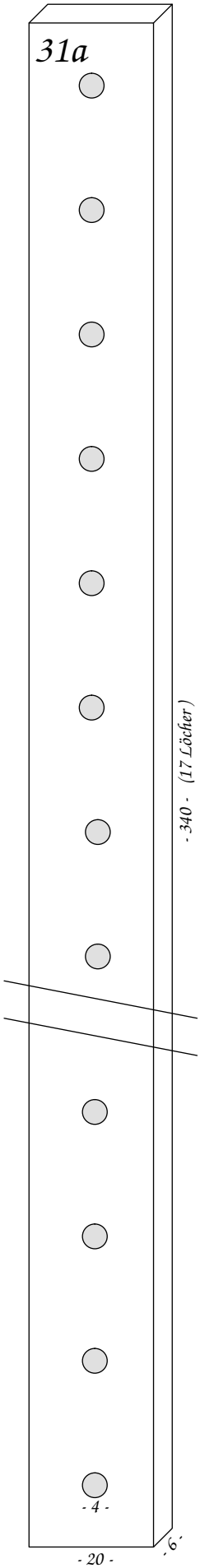
31a
- 340 - (17 Löcher)
- 4 -
- 20 -
- 6 -

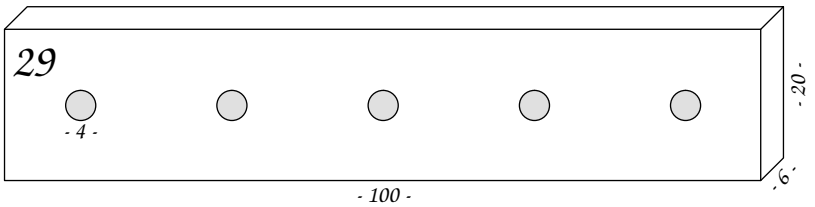
29
- 4 -
- 20 -
- 6 -
- 100 -

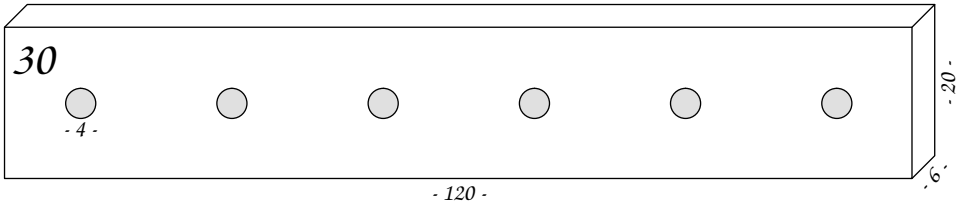
30
- 4 -
- 20 -
- 6 -
- 120 -

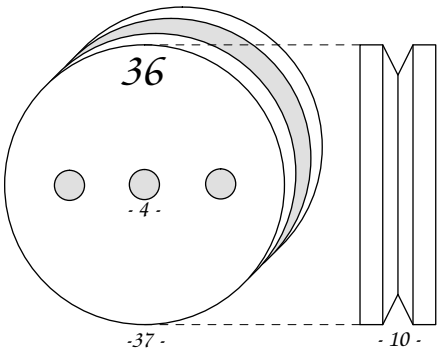
36
- 4 -
-37 -
- 10 -

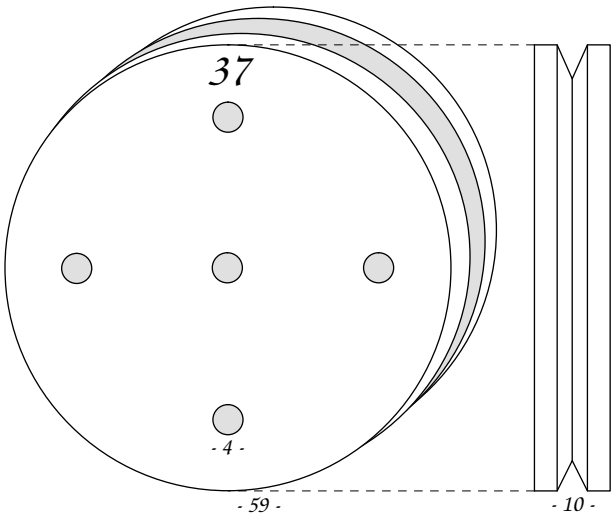
37
- 4 -
- 59 -
- 10 -

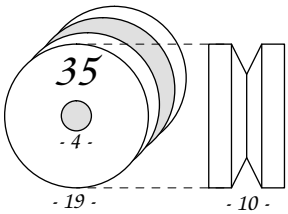
35
- 4 -
- 19 -
- 10 -

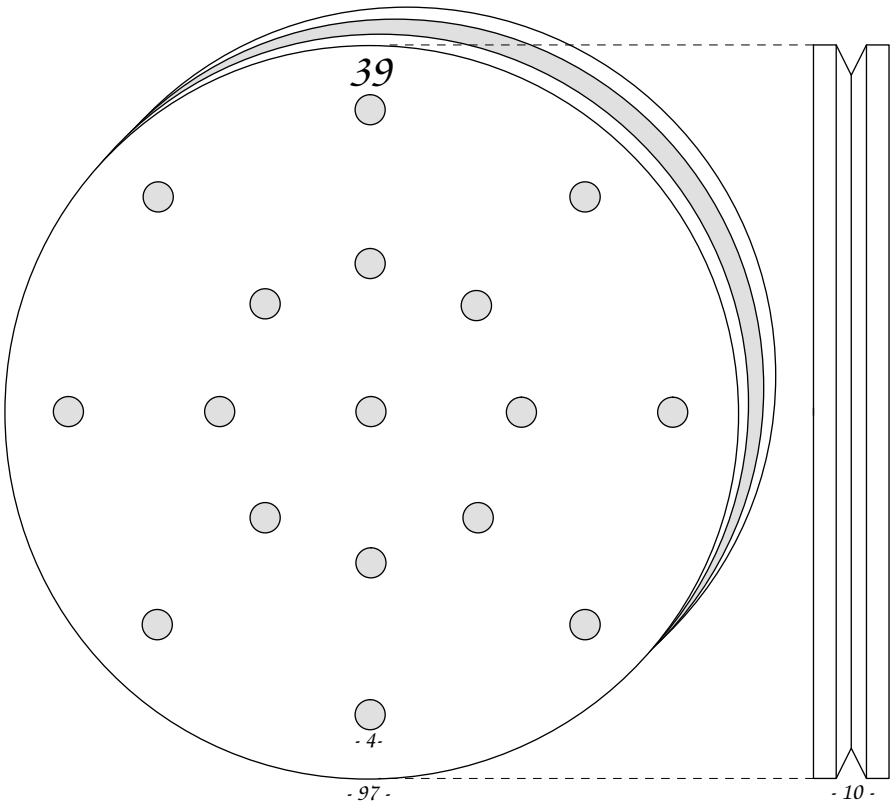
39
- 4 -
- 97 -
- 10 -

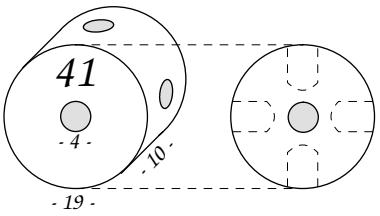
41
- 4 -
- 10 -
- 19 -

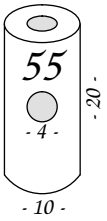
55
- 4 -
- 20 -
- 10 -

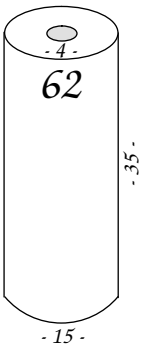
- 4 -
62
- 35 -
- 15 -

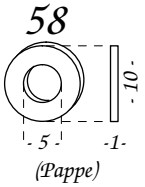
58
- 10 -
- 5 -
-1-
(Pappe)


59
- 4 -
- 5 -
- 10 -

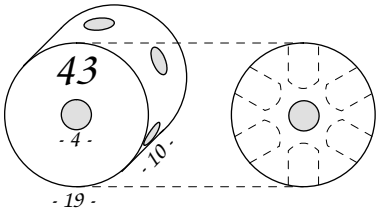
43
- 4 -
- 10 -
- 19 -

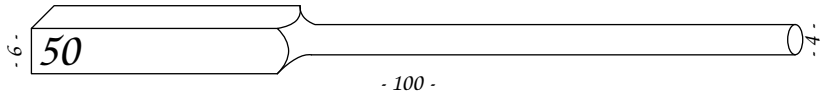
50
- 6 -
- 4 -
- 100 -

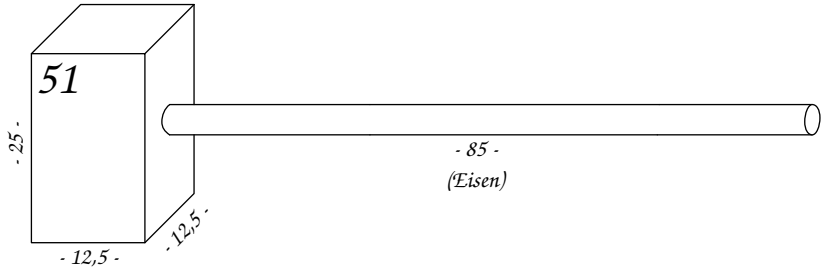
51
- 25 -
- 85 -
(Eisen)
- 12,5 -
- 12,5 -

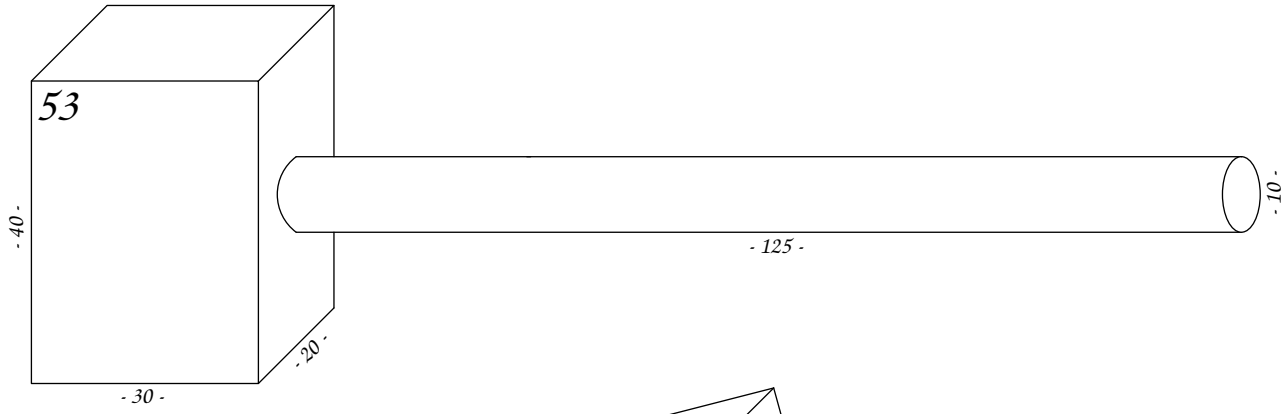
53
- 40 -
- 10 -
- 125 -
- 20 -
- 30 -

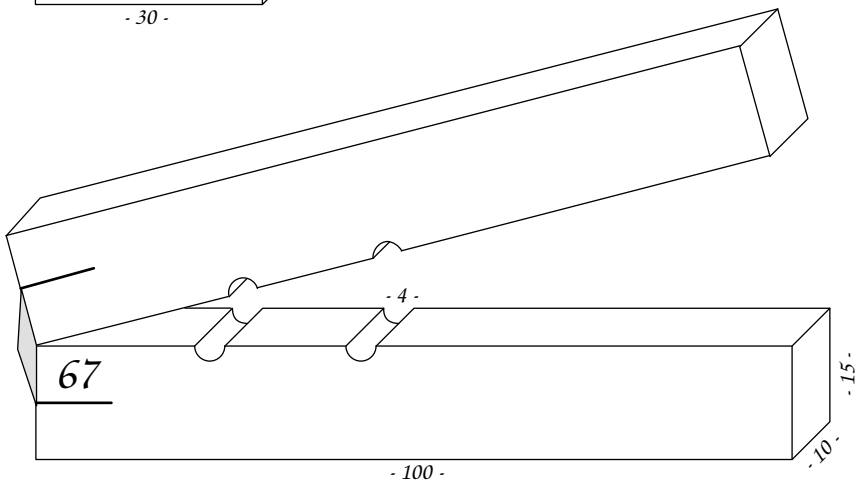
- 4 -
67
- 15 -
- 10 -
- 100 -

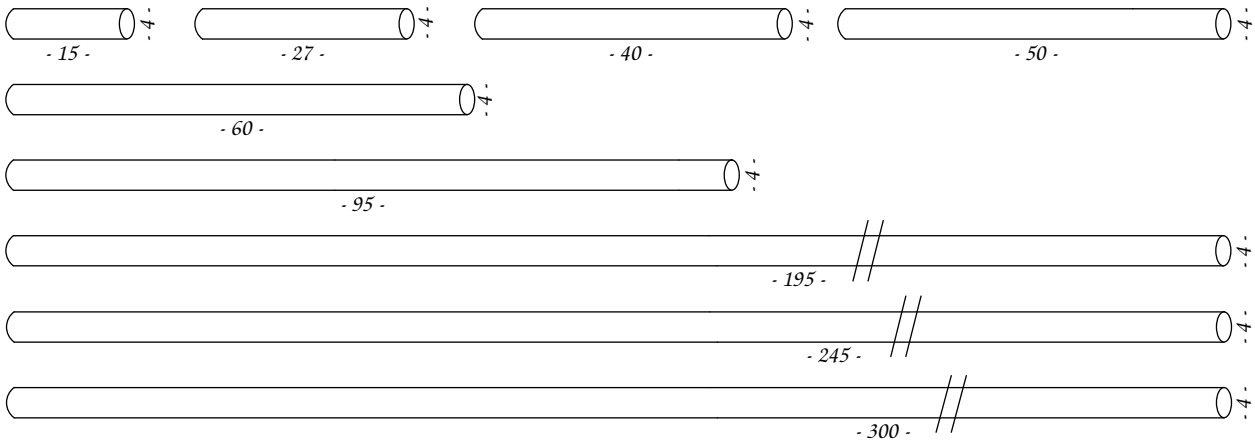
- 4 -
- 15 -
- 4 -
- 27 -
- 4 -
- 40 -
- 4 -
- 50 -
- 4 -
- 60 -
- 4 -
- 95 -
- 4 -
- 195 -
- 4 -
- 245 -
- 4 -
- 300 -

Diese Seite ist reserviert für
Ergänzungen.

- 7 -

Übersicht der Baukasten

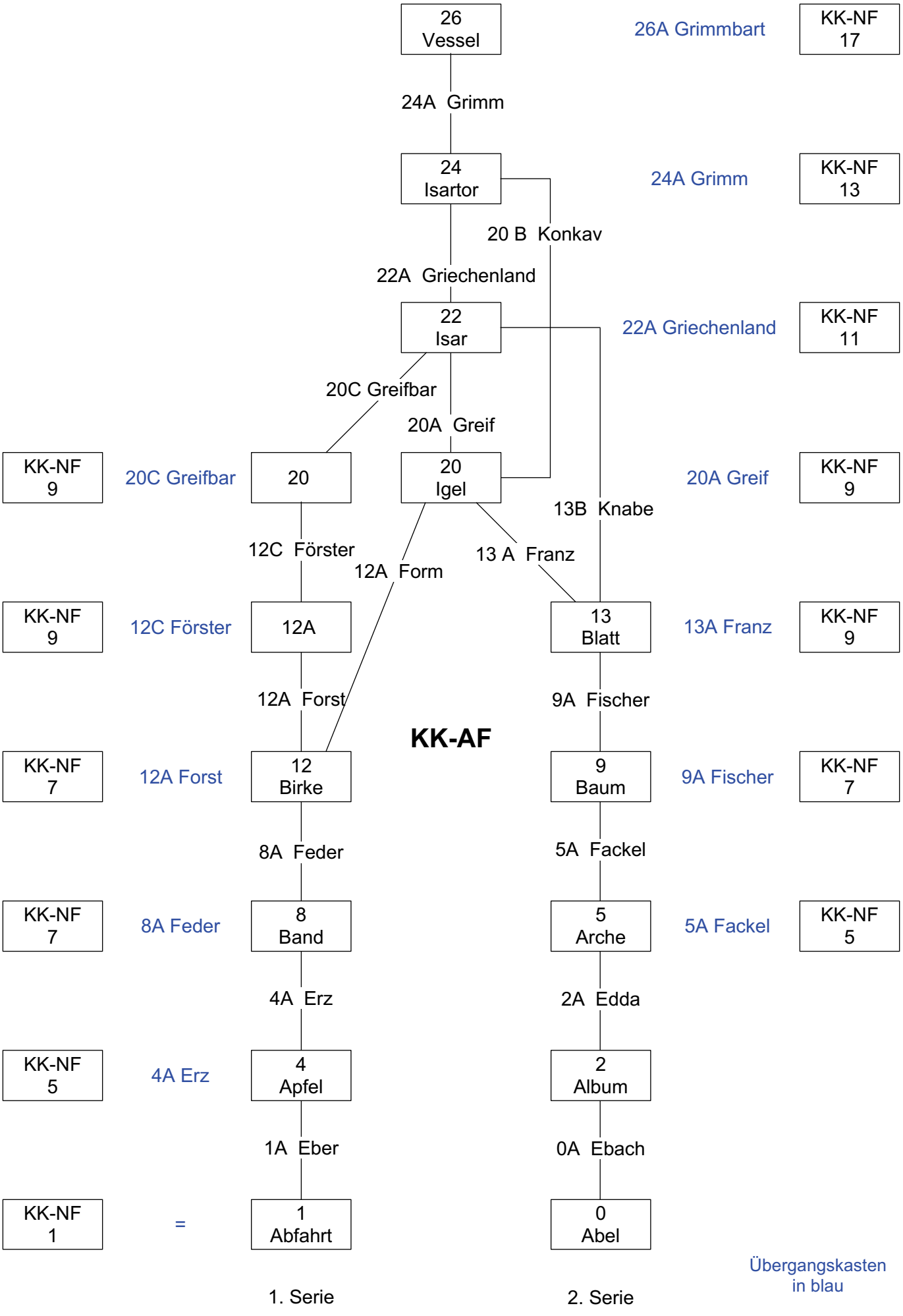
26 Vessel
26A Grimmbart
KK-NF 17
24A Grimm
24 Isartor
24A Grimm
KK-NF 13
20 B Konkav
22A Griechenland
22 Isar
22A Griechenland
KK-NF 11
20C Greifbar
20A Greif
KK-NF 9
20C Greifbar
20
20 Igel
20A Greif
KK-NF 9
13B Knabe
12C Förster
13 A Franz
12A Form
KK-NF 9
12C Förster
12A
13 Blatt
13A Franz
KK-NF 9
12A Forst
9A Fischer
KK-AF
KK-NF 7
12A Forst
12 Birke
9 Baum
9A Fischer
KK-NF 7
8A Feder
5A Fackel
KK-NF 7
8A Feder
8 Band
5 Arche
5A Fackel
KK-NF 5
4A Erz
2A Edda
KK-NF 5
4A Erz
4 Apfel
2 Album
1A Eber
0A Ebach
KK-NF 1
=
1 Abfahrt
0 Abel
1. Serie
2. Serie
Übergangskasten in blau

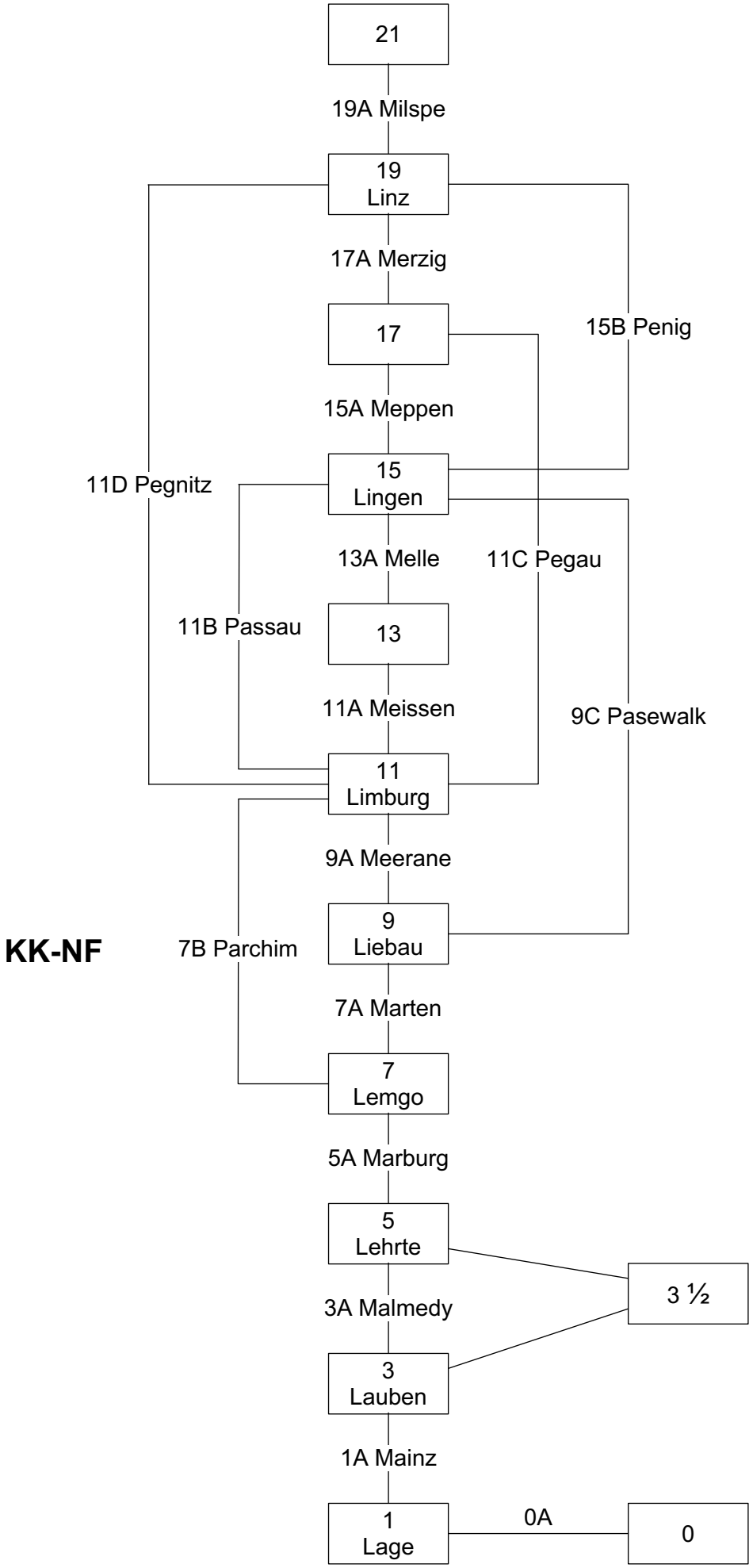

letzte Änderung: 30. Jan. 2010

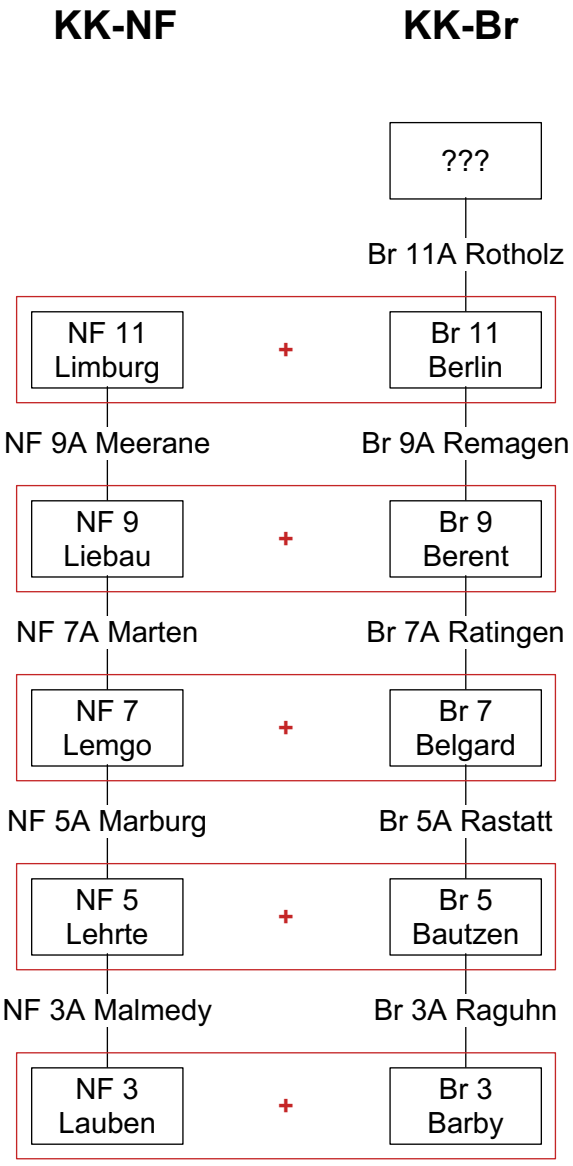

nur gemeinsam verwendbar

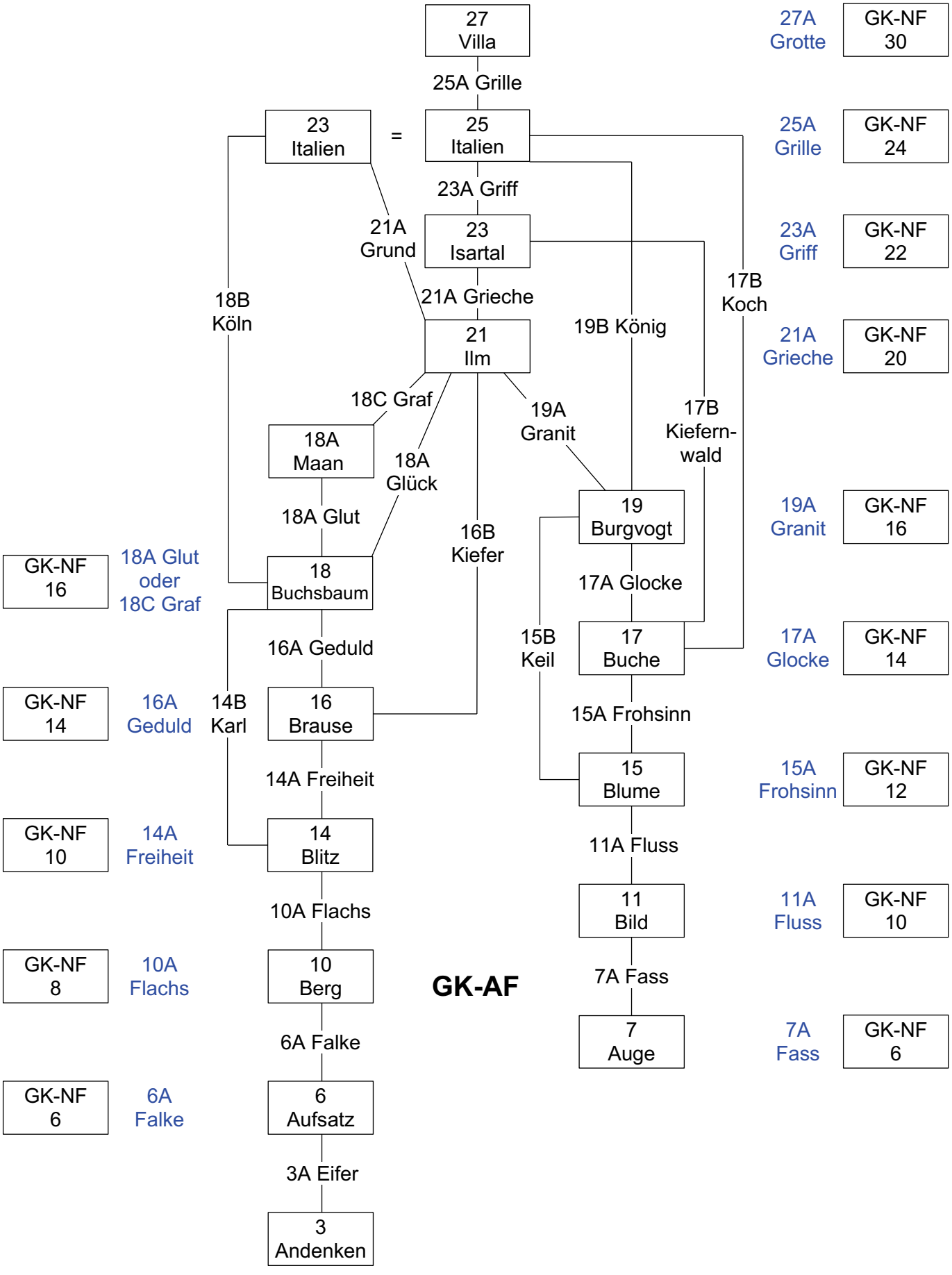
27 Villa
25A Grille
23 Italien
=
25 Italien
23A Griff
21A Grund
23 Isartal
21A Grieche
18B Köln
21 Ilm
19B König
17B Koch
18C Graf
19A Granit
17B Kiefern-wald
18A Maan
18A Glück
18A Glut
19 Burgvogt
16B Kiefer
GK-NF 16
18A Glut oder 18C Graf
18 Buchsbaum
17A Glocke
16A Geduld
15B Keil
17 Buche
GK-NF 14
16A Geduld
14B Karl
16 Brause
15A Frohsinn
14A Freiheit
15 Blume
GK-NF 10
14A Freiheit
14 Blitz
11A Fluss
10A Flachs
11 Bild
GK-NF 8
10A Flachs
10 Berg
GK-AF
7A Fass
6A Falke
7 Auge
GK-NF 6
6A Falke
6 Aufsatz
3A Eifer
3 Andenken
27A Grotte
GK-NF 30
25A Grille
GK-NF 24
23A Griff
GK-NF 22
21A Grieche
GK-NF 20
19A Granit
GK-NF 16
17A Glocke
GK-NF 14
15A Frohsinn
GK-NF 12
11A Fluss
GK-NF 10
7A Fass
GK-NF 6
1. Serie
2. Serie
Übergangskasten in blau

Ergänzungssysteme 1

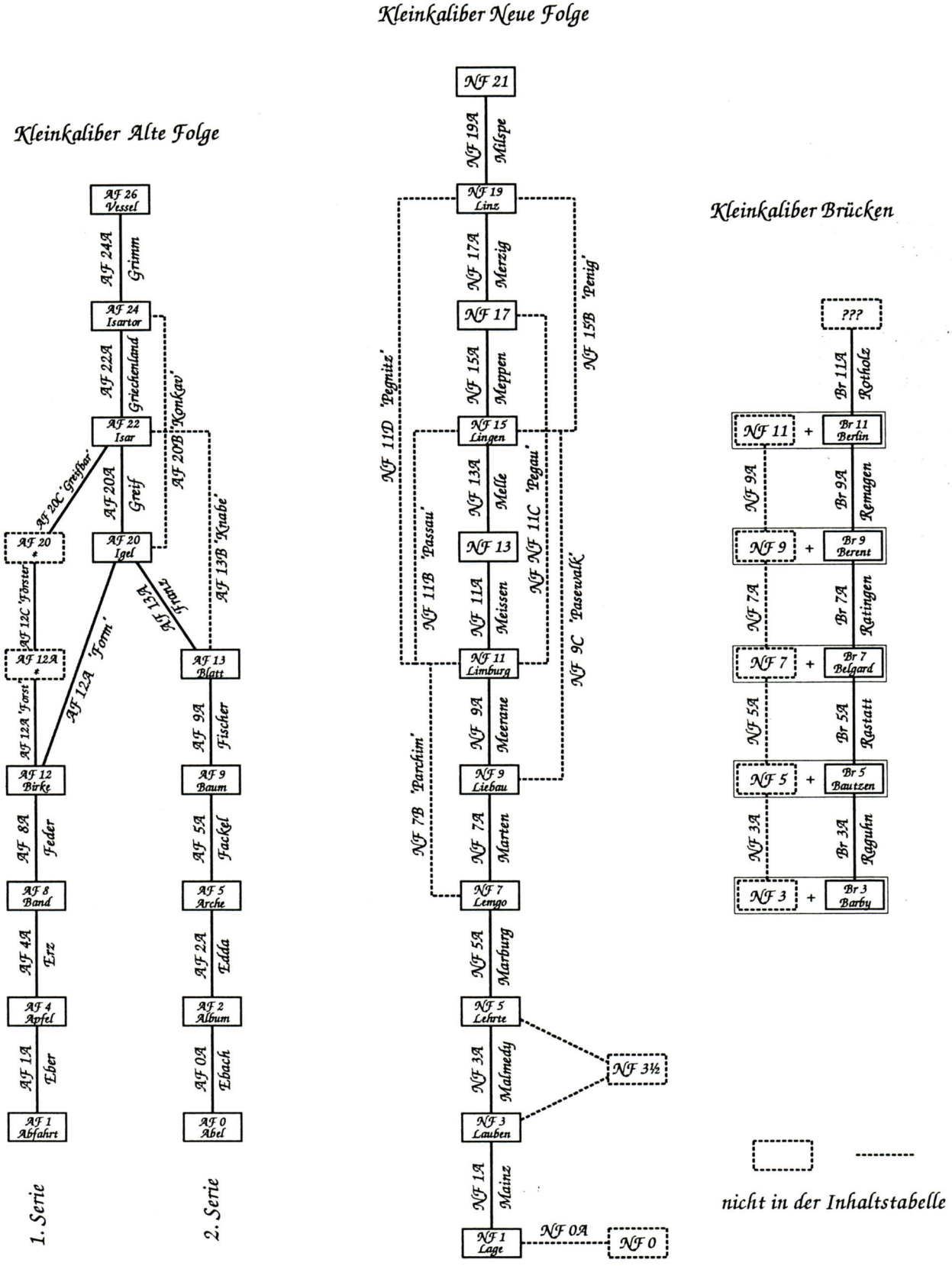

Ergänzungssysteme 2

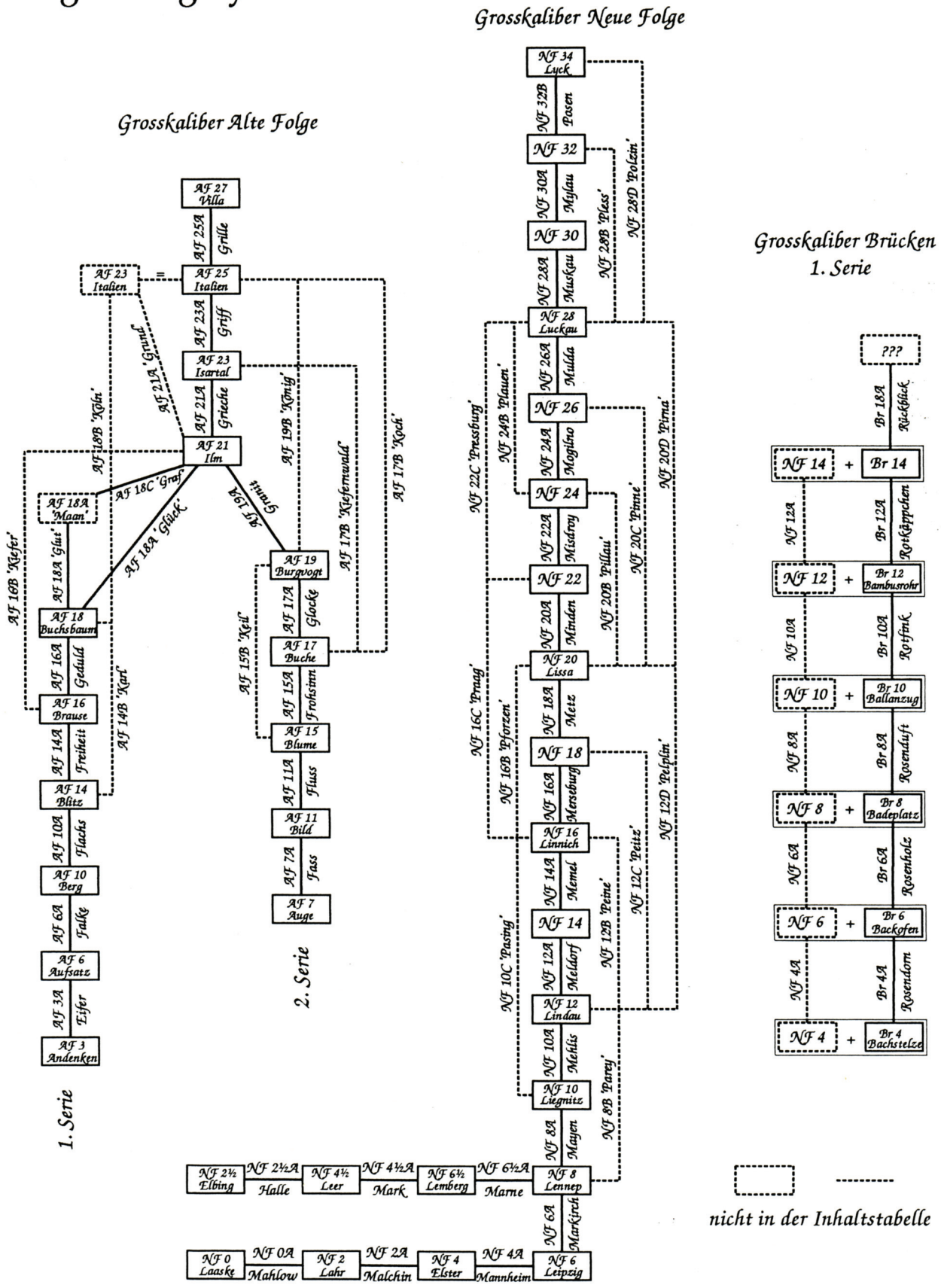

Ergänzungssysteme 3

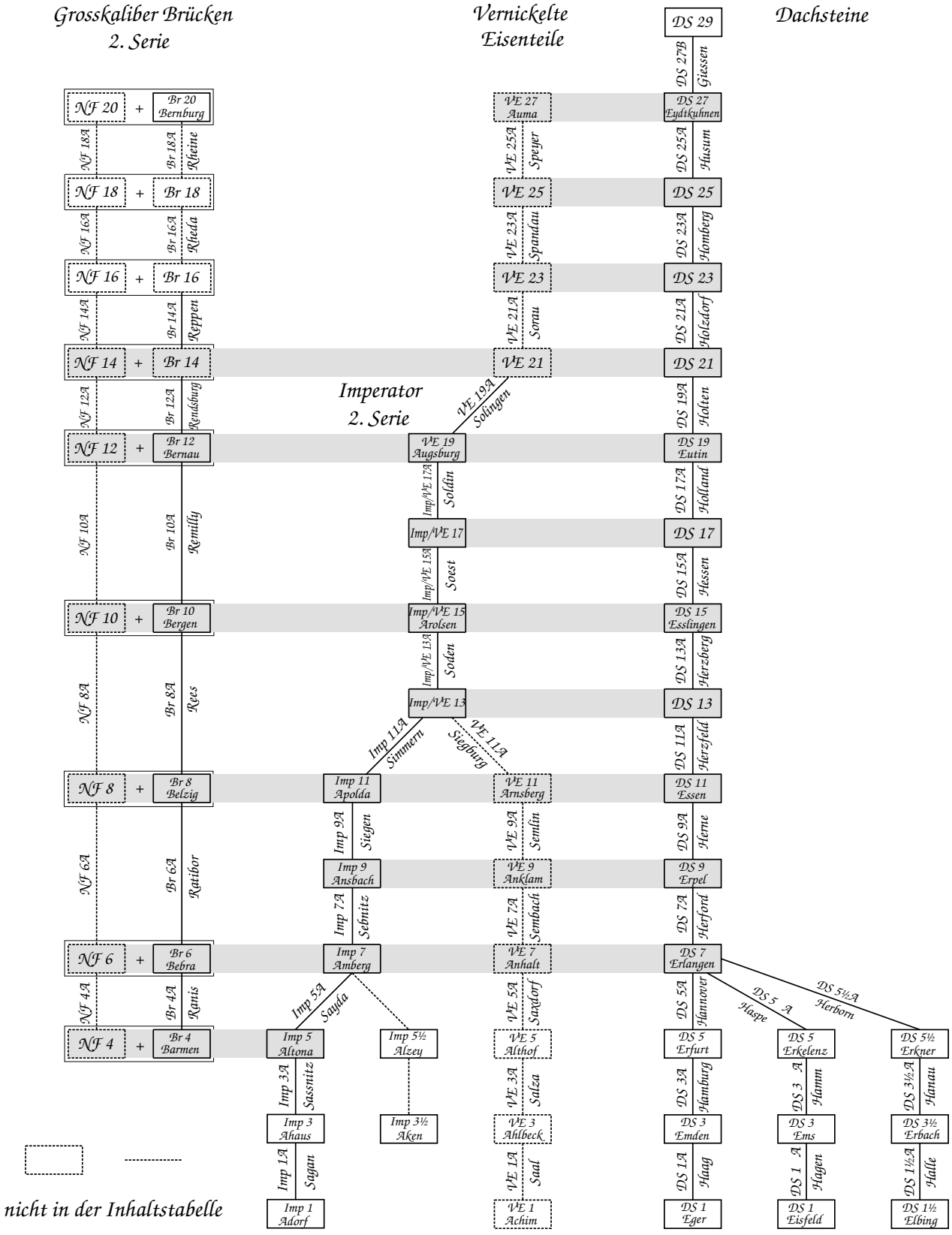

- 8 -

Steininhalt
Großkaliber Baukasten

Steininhalt Grundkästen																		
GKNF-	0 - Laaske			2 - Lahr			2- Rad			2 - Eger			2½ - Elbing			4 - Lebus		
Nr	G	R	B	G	R	B	G	R	B	G	R	B	G	R	B	G	R	B
1		2			2			2					2	2			2	
3																		
4				2			2			2	2		2	2		2	2	
5		2			2			2		2			2			2	2	
15	4			2	2		2	2		2			2	4		2	3	
17													2					
19	2	2		2	4		2	4		4	4		4	6		4	6	
21																		
31	1			1			1			1			2			1		
69	1			2			2									2		
98														1			1	
101																		
102																		
108		1			1			1			1			1			1	
110																		
112					1			1			1			1			1	
113					1			1			1			1			1	
179							2											
181				4									2			4		
208			3			4			4			2			4			6
210											2			2			2	
212																		
288			1									1			1			1
316															2			2
Subges.	8	7	4	13	13	4	11	13	4	11	11	3	18	20	7	17	21	9
Gesamt	19			30			28			25			45			47		

Steininhalt Grundkästen																		
GKNF-	4 - Elster			4½ - Leer			4½ - Rapsblüte			4½ - Rapsblüte*			4½ - Erbach			6 - Leipzig		
Nr	G	R	B	G	R	B	G	R	B	G	R	B	G	R	B	G	R	B
1		2		2	2		2	2			2		2	4		2	4	
3													2	2		2	2	
4	2	2		2	2		2	2		2	2		4	2		4	2	
5	2	2		4	4		2	2		2	2		2	2		2	2	
15	2	4		2	3		4	4		2	3		4	6		4	6	
17										1			2	4		2	4	
19	6	6		4	6		6	8		5	6		4	6		8	8	
21																		
31	4			1			2	3		4			4	2		4	4	
69	4			2			2	1		6			4			7		
98		1			1			1			1			1			1	
101																1		
102																1		
108		1			1			1			1			3			3	
110																	2	
112		1			1			1			1			1			1	
113		1			1			1			1			1			1	
179							2											
181	4			4			2			4			4			4		
208			6			6			6			6			8			8
210		2			2			2			2			4			4	4
212																		4
288			1			1			1			1			2			2
316			2			2						2			2			2
Subges.	24	22	9	21	23	9	24	28	7	26	21	9	32	38	12	41	44	20
Gesamt	55			53			59			56			82			105		

4½ - Rapsblüte enthält Metall 1 x Nr. 3, 2 x Nr. 4

Steininhalt Grundkästen 6½ - 14																		
GKNF-	6½ - Leisnig			6½ - Lemberg			8 - Lennep			10 - Liegnitz			12 - Lindau			14		
Nr	G	R	B	G	R	B	G	R	B	G	R	B	G	R	B	G	R	B
1	4	6		8	4		8	6		10	10		12	12		12	12	
2																4	4	
3	2	2		4	4		2	4		4	4		8	8		8	8	
4	4	4		6	4		6	6		10	8		12	8		12	8	
5	5	4		2	4		4	4		6	6		6	6		8	6	
10																	4	
15	6	8		4	8		10	8		10	14		14	16		14	18	
17	2	4		4	8		4	4		6	10		8	16		12	18	
18																4	4	
19	12	12		8	8		14	12		14	20		16	24		20	30	
21					2						2		2	2		2	4	
22								4			4			6			8	
23																	2	
26																4		
28								4			4		4	4		4	4	
29							2			4	4		4	4		4	4	
31	4	4		6	6		5	4		8	9		10	10		10	16	
32													4			4		
34							4			8	4		8	4		8	4	
38																	6	
39																4		
58														4			8	
60											4			4		4	8	
62														4		4	8	
64																8		
66																4	4	
67																4		
69	8	4		9	4		10	5		18	10		33	26		33	26	
70													4			8	8	
72							4			8	4		16	4		16	4	
79													5			5	2	
80																8		
81														4		6	8	
95										2			2			2		
97													4			4		
98		1			2			2		1	2		1	2		1	2	
100								2		2	2		2	2		2	2	
101	1			1			1			1			1	1		1	1	
102	1			1			1			1			1	1		1	1	
107																	4	
108		3			3			4			4			4		1	4	
110		2			2			2			4		2	8		2	8	
112		2			1			2			3		1	4		1	4	
113		2			1			2			3		1	4		1	4	
114										2			2			2		
115										2			2			2		
124																	6	
126																	4	
179	4									2			4			4		
181	4			4			8			8			8			8		
188																8		
196																6		
198																4		
208			10			12			18			20			26			41
210		4	4		4	4		8	8		8	8	4	12	8	4	12	8
211																		4
212			4			4			8			8			8			8
262									4			4			16			16
265									8			8			16			16
267																		4
269																		8
288			2			2			4			4			4			4
293																		4
313			1															
316			2			2			2			4			8			8
318												4			4			4
320												4			4			4
Subges.	57	62	23	57	65	24	83	83	52	127	143	64	201	204	94	288	288	129
Gesamt	142			146			218			334			499			705		

letzte Änderung: 19. Juli 2006

Steininhalt Grundkästen 16 - 24 (Blatt 1)

GKNF-	16 - Linnich			18			20 - Lissa			22			24		
Nr	G	R	B	G	R	B	G	R	B	G	R	B	G	R	B
1	12	12		14	14		14	16		18	22		18	28	
2	4	4		8	8		8	8		8	8		8	8	
3	8	12		8	12		8	12		12	12		12	12	
4	16	12		16	14		18	14		18	18		18	22	
5	8	6		10	8		10	8		10	8		10	8	
10		4			8		6	8		8	8		8	8	
11														4	
12														4	
15	16	20		16	20		16	22		20	26		26	34	
17	16	22		16	28		16	28		16	30		26	42	
18	4	4		4	8		8	8		8	8		8	8	
19	22	34		34	38		34	42		34	46		42	52	
21	2	8		2	8		2	8		4	8		4	8	
22		8			8			10			14			16	
23		4			4			4			4			4	
24					2			2			4			4	
25										2			4		
26	4	4		4	4		4	4		4	8		4	8	
28	8	8		16	8		16	8		16	8		16	12	
29	4	4		4	4		4	4		4	8		8	8	
30				4	4		4	8		4	8		4	8	
31	13	18		16	22		20	22		20	22		24	30	
32	12			16			16			16			16	4	
34	8	4		8	8		8	8		8	8		8	12	
38		8		8	8		8	8		12	12		12	16	
39	12			16			24			24			24		
40								4		4	8		8	8	
52				4			8	8		8	8		8	8	
55										8			12		
58		12		4	12		4	12		4	12		8	12	
60	4	8		4	8		4	8		4	8		8	8	
61				4	4		4	4		4	4		8	8	
62	4	8		4	8		4	8		8	8		8	8	
63								4			8		8	8	
64	8			16			16			16			16		
65													4		
66	4	4		4	4		4	4		4	4		8	8	
67	8	4		8	4		8	4		8	4		8	8	
68				4	4		4	4		4	4		8	8	
69	34	26		36	26		42	32		45	32		45	34	
70	12	8		24	8		24	8		24	8		24	8	
72	20	12		20	12		20	12		24	12		28	14	
73														4	
79	10	4		16	4		18	4		20	9		23	14	
80	8			8			8			8			8	8	
81	10	8		18	8		18	8		18	12		18	16	
83							2			4			4		
84													4		
85													4		
86							6			16			22		
87										8			8		
95	2			2			2			2			4		
97	4			4			4			4			4		
98	1	2		1	2		1	2		1	2		1	2	
100	2	2		2	2		2	2		2	2		2	2	
101	1	1		1	1		1	1		1	1		1	1	
102	1	1		1	1		1	1		1	1		1	1	
107		4			4			4			4		4	4	
108	1	4		1	4		1	4		1	4		3	4	
110	2	8		2	8		2	8		2	8		2	8	
112	1	4		1	4		1	4		1	4		1	4	
113	1	4		1	4		1	4		1	4		1	4	

Steininhalt Grundkästen 16-24 (Blatt 2)															
GKNF-	16 - Linnich			18			20 - Lissa			22			24		
Nr	G	R	B	G	R	B	G	R	B	G	R	B	G	R	B
114	2			2			2			2			2		
115	2			2			2			2			2		
122				8	2		8	2		8	8		8	8	
123				8	4		8	4		8	8		8	8	
124	8	6		8	6		8	6		8	6		8	6	
126		4		8	4		8	4		8	4		8	4	
136								3		1	3		1	3	
137								3		1	3		1	3	
140								2		2	2		2	2	
141								2		2	2		2	2	
145											4			4	
146											4			4	
149							2	4		2	8		2	8	
150							2	4		2	8		2	8	
159							2	2		2	2		2	2	
160							2	2		2	2		2	2	
165								8		6	8		6	8	
166							4	4		8	4		8	4	
167							4	2		4	2		4	2	
168							4	2		4	2		4	2	
173							2	4		4	6		4	6	
174							4	4		8	8		8	8	
179	4			4			4			4			4		
181	8			8			8			8			8		
188	16			16			16			16			16		
196	6			8			12			12			12		
198	4			6			6			6			6		
208			49			49			58			74			80
210	4	14	12	4	14	12	4	14	16	4	16	16	4	16	20
211			10	8		10	8		10	8		10	8		10
212			16			16			16			16			16
215									6			16			16
216									4			8			8
217									4			8			12
218	4	4		4	4	20	4	4	28	16	16	28	16	16	28
220						8			8	8	8	8	8	8	8
221						16			16			20			24
260												4			4
262		4	16		4	16		4	16		8	16		8	16
265			16			16		4	16		4	24		4	24
267			4			4			4			12			12
269		4	8		4	8		4	8		8	8		8	8
270												8			8
272									8			8			8
273			4			4			4			4			4
274			4			4			16			16			16
275			4			4			4			4			4
276			4			16			16			16			16
277			20			32			32			32			32
286			1			1			1			1			1
288			4			4			4			4			4
291									1			1			1
293		2	6		2	6		2	6	2	2	6	6	6	6
299									1			1			1
301									1			1			1
302			2			4			4			4			5
316			8			8			8			10			16
318			4			4		4	8	4	4	8	4	4	16
319															8
320			4			4			8			8			16
Subges.	365	358	196	504	414	266	578	504	332	693	621	400	800	736	449
Gesamt	919			1184			1414			1714			1985		

Steininhalt Grundkästen 26 - 34 (Blatt 1)

GKNF-	26			28 - Luckau			30			32			34 - Lyck		
Nr	G	R	B	G	R	B	G	R	B	G	R	B	G	R	B
1	18	30		20	32		20	36		28	48		28	48	
2	12	8		16	12		16	16		16	16		24	24	
3	12	14		16	20		22	28		26	28		30	28	
4	22	26		24	26		26	32		26	32		34	40	
5	10	8		10	8		14	10		18	12		18	20	
8										8			8	4	
10	8	8		8	8		8	8		14	8		18	20	
11		8		8	12		8	12		8	12		12	16	
12		4		4	4		8	8		8	8		12	12	
15	28	46		28	50		34	50		38	58		38	58	
16										8	8		16	12	
17	28	66		42	70		46	70		50	70		54	70	
18	8	8		8	16		20	18		20	18		28	18	
19	44	56		46	64		52	66		55	82		58	86	
20							8			8			8		
21	4	8		4	8		4	8		4	8		10	10	
22		16			16			16			20			20	
23		6			6			6			8			10	
24		4			6			6			8			10	
25	4			4			4			4			4		
26	8	8		8	8		8	8		8	8		8	8	
28	16	16		16	16		16	16		16	16		16	16	
29	8	8		8	8		8	8		8	8		12	12	
30	8	8		8	8		8	12		8	12		8	12	
31	24	42		36	54		42	54		42	63		42	71	
32	16	6		16	10		16	10		16	10		16	16	
34	8	12		12	14		16	18		18	18		22	18	
36													8		
38	20	20		20	20		28	28		28	28		28	32	
39	24	4		24	8		24	8		24	8		24	8	
40	8	8		8	8		8	8		8	8		16	12	
52	8	8		8	8		12	12		12	12		16	12	
54													8		
55	12			12			16	8		16	8		16	8	
56										16			16		
58	8	12		8	12		8	12		12	12		12	16	
59														8	
60	8	8		8	8		8	8		12	8		12	8	
61	8	8		8	8		8	8		8	8		16	16	
62	8	8		8	8		8	8		8	8		16	16	
63	8	8		8	8		16	8		16	8		16	8	
64	16			16			16			16			16	8	
65	4			4			8			8			8	8	
66	8	8		8	8		8	8		8	8		8	8	
67	8	8		8	8		8	8		8	8		8	8	
68	8	8		8	8		12	12		12	12		12	12	
69	50	34		54	34		58	34		58	35		58	39	
70	24	16		24	16		24	16		24	16		24	16	
72	32	22		32	22		52	22		52	22		60	32	
73	4	4		4	4		12	8		12	8		32	12	
76											4			4	
77							8	8		8	12		16	12	
78											8		16	12	
79	25	16		30	16		30	23		31	23		47	23	
80	8	8		8	8		12	8		16	8		16	16	
81	18	16		18	16		18	16		18	16		30	20	
82													16		
83	4			4			4	5		4	5		4	5	
84	4			4	4		4	4		4	4		4	4	
85	4			4			4			4			4		
86	22	4		22	10		28	10		30	10		30	18	

Steininhalt Grundkästen 26 - 34 (Blatt 2)															
GKNF-	26			28 - Luckau			30			32			34 - Lyck		
Nr	G	R	B	G	R	B	G	R	B	G	R	B	G	R	B
87	8			8	8		8	8		8	10		8	10	
88	8			8			8			8			8		
89							8	8		8	8		8	8	
90													8	8	
95	4			4			4			4			4		
97	4			4			4			4			4		
98	1	2		1	2		1	2		1	2		1	2	
100	2	2		2	2		2	2		2	2		2	2	
101	1	1		1	1		1	1		1	1		1	1	
102	1	1		1	1		1	1		1	1		1	1	
107	4	4		4	4		4	4		4	4		4	4	
108	3	4		3	4		3	4		3	4		5	4	
110	2	8		2	8		2	8		2	8		2	8	
112	1	4		2	4		2	4		2	4		2	4	
113	1	4		2	4		2	4		2	4		2	4	
114	2			2	2		2	2		2	2		2	2	
115	2			2	2		2	2		2	2		2	2	
118							2	6		4	8		8	8	
122	8	8		8	10		8	10		8	10		8	10	
123	8	8		8	8		8	8		8	8		8	8	
124	8	6		8	6		12	8		12	12		16	12	
126	8	4		8	4		8	8		10	8		18	12	
127							4			8			8		
130													1		
131													1		
134													2		
135													2		
136	1	3		2	3		2	3		2	3		2	3	
137	1	3		2	3		2	3		2	3		2	3	
140	2	2		2	2		2	2		2	2		2	2	
141	2	2		2	2		2	2		2	2		2	2	
142	2	2		2	2		2	2		2	2		2	4	
144	4	4		4	4		4	4		4	4		4	4	
145		4			4			4			4		1	4	
146		4			4			4			4		1	4	
149	2	8		2	8		2	8		2	8		3	8	
150	2	8		2	8		2	8		2	8		3	8	
153											8		6	8	
154											4			8	
159	2	2		2	2		4	2		4	2		4	2	
160	2	2		2	2		4	2		4	2		4	2	
165	6	8		6	8		6	8		6	8		8	16	
166	8	4		8	4		8	4		8	4		8	4	
167	4	2		4	2		4	2		4	2		4	2	
168	4	2		4	2		4	2		4	2		4	2	
173	4	6		4	6		4	6		4	6		14	6	
174	8	8		8	8		8	8		8	8		8	8	
179	4			4			4			6			6		
181	8			8			8			8			8		
186														2	
188	16			16			16			16			16		
192							4			4	4		8	8	
196	12			14			14			14	4		14	9	
198	6			6			12			12	6		12	8	
199														4	
200													8		
202													8	6	
208			80			86			104			104			124
210	4	16	23	8	16	23	8	16	27	8	16	27	16	16	37
211	8		10	8		10	8		10	8		10	8		18
212			16			20			32			32			32

Steininhalt Grundkästen 26 - 34 (Blatt 3)

GKNF-	26			28 - Luckau			30			32			34 - Lyck		
Nr	G	R	B	G	R	B	G	R	B	G	R	B	G	R	B
213			4			4			4			4			8
215			16			16			16			16			24
216			12			12			12			12		8	12
217			12			12			12			12			16
218	16	16	28	16	16	44	16	16	44	32	16	60	32	16	72
220	8	8	8	8	8	8	8	8	8	8	12	8	16	12	16
221			24			24			24			24			24
227														12	
228														16	
260			8			8			8			8			8
262		8	28		8	28		8	28		8	28		8	28
264			8		8	8		8	8		8	8		8	8
265		4	32		4	32		4	32		4	32		4	32
267			12			12			12			12			12
269		8	8		8	8		8	8		8	8		8	8
270			8			8			8			8			8
272			8			8			8			8			8
273			4			4			4			4			4
274			20			20			20			20			20
275			24			24			24			24			24
276			24			24			24			24			24
277			48			48			48			48			60
278		8			8			8			8			8	
280		8			8			8			8			8	
284			1			1			1			1			1
286			1			1			1			1			1
288			4			4			4			4			4
289															1
290			1			1			1			1			1
291			1			1			1			1			1
292			1			1			1			1			1
293	8	10	10	8	10	10	8	10	10	8	10	10	8	10	10
297															1
299			2			2			2			2			2
301			2			2			2			2			2
302			5			5			5			7			7
316			16			20			20			20			20
318	4	4	16	4	8	16	4	8	16	4	8	16	4	8	16
319			8			8			8			8			8
320			16			18			18			18			18
321						20			20			20			20
322						8			8			8			8
323						16			16			16			16
324						8			8			8			8
325						24			24			24			24
326						8			8			8			8
332	8			8			8			8			8		
334	8			8			8			8			8		
335							8			8			8		
336							4			4			4		
337							4			4			4		
339							4			4			4		
412													4		
430													4		
448													4		
450							4			4			4		
451							4			4			8		
486													8		
487										2			2		
488													2		
KK 90													6		
Subges.	877	864	549	952	964	665	1156	1072	699	1266	1190	717	1597	1449	805
Gesamt	2290			2581			2927			3173			3851		

letzte Änderung: 1999

Steininhalt Ergänzungskästen 0A-4½A															
GKNF-	0A - Saale			0A - Mahlow			0A - Haida			2A - Sand			2A - Sand*		
Nr	G	R	B	G	R	B	G	R	B	G	R	B	G	R	B
1										2					
3											2				
4	2	2		2	2					2				2	
5													2		
15		2			2					2	3				
17														1	
19	2	2		2	2					2	2		2	2	
21															
31	1			1						1			3		
69	1			1						2			4		
98											1			1	
101															
102															
108															
110															
112		1			1										
113		1			1										
179	2			2											
181										2					
208			2			2						2			2
210											2			2	
212															
288												1			1
316															2
Subges.	8	8	2	8	8	2	0	0	0	13	10	3	11	8	5
Gesamt	18			18			0			26			24		

0A - Mahlow auch mit 4 x 181G bekannt
0A - Ist auch bekannt mit 108 anstelle von 112/113
0A - Haida mit laut Katalog 17 Steinen ist bislang nicht bestätigt
2A - Sand mit Metall 1x Nr. 1, 2 x Nr. 2

GKNF-	2A - Haag			2A - Malchin			2½A - Halle			4A - Mannheim			4½A - Mark		
Nr	G	R	B	G	R	B	G	R	B	G	R	B	G	R	B
1	1	2						2		2	2		6		
3							2	2		2	2		2	2	
4	2	2		2	2		4			2			2	4	
5	3	4		2			2	2						2	
15				2	2		2	2		4	3		2	2	
17								4		2	4		2	4	
19		2		2	2					5	2		4	3	
21														2	
31	1			1			4	2		3	4		2	4	
69	4						4			5			5	4	
98		1			1									1	
101										1			1		
102										1			1		
108								2			2				
110											2			2	
112															
113															
179															
181	4						2			2					
208			4			2			4			2			6
210					2			2			2	4			4
212												4			4
288						1			1			1			
316			2			2						2			
Subges.	15	11	6	9	9	5	20	18	5	29	23	13	27	30	14
Gesamt	32			23			43			65			71		

Steininhalt Ergänzungskästen 6A-12A

GKNF-	6A - Markirch			6½A - Marne			8A - Mayen			10A - Mehlis			12A - Meldorf		
Nr	G	R	B	G	R	B	G	R	B	G	R	B	G	R	B
1	6	2			3		2	4		2	2				
2													4	4	
3		2					2			4	4				
4	2	4			2		4	2		2					
5	2	2		2			2	2					2		
10														4	
15	6	2		6				6		4	2			2	
17	2			1	1		2	6		2	6		4	2	
18													4	4	
19	6	4		6	4			8		2	4		4	6	
21								2		2				2	
22		4			4						2			2	
23														2	
26													4		
28		4			4					4					
29	2			2			2	4							
31	1						3	5		2	1			6	
32										4					
34	4			4			4	4							
38														6	
39													4		
58											4			4	
60								4					4	4	
62											4		4	4	
64													8		
66													4	4	
67													4		
69	3	5		1	1		8	5		15	16				
70										4			4	8	
72	4			4			4	4		8					
79										5				2	
80													8		
81											4		6	4	
95							2								
97										4					
98		1					1								
100		2			2		2								
101											1				
102											1				
107														4	
108		1			1								1		
110								2		2	4				
112		1			1			1		1	1				
113		1			1			1		1	1				
114							2								
115							2								
124														6	
126														4	
179							2			2					
181	4			4											
188													8		
196													6		
198													4		
208			10			6			2			6			15
210		4	4		4	4				4	4				
211															4
212			4			4									
262			4			4						12			
265			8			8						8			
267															4
269															8
288			2			2									
293															4
316									2			4			
318									4						
320									4						
Subges.	42	39	32	30	28	28	44	60	12	74	61	30	87	84	35
Gesamt	113			86			116			165			206		

letzte Änderung: 1999

Steininhalt Ergänzungskästen 14A-22A (Blatt 1)

GKNF-	14A - Memel			16A - Merseburg			18A - Metz			20A - Minden			22A - Misdroy		
Nr	G	R	B	G	R	B	G	R	B	G	R	B	G	R	B
1				2	2			2		4	6			6	
2				4	4										
3		4								4					
4	4	4			2		2				4			4	
5				2	2										
10					4		6			2					
11														4	
12														4	
15	2	2						2		4	4		6	8	
17	4	4			6						2		10	12	
18					4		4								
19	2	4		12	4			4			4		8	6	
21		4								2					
22								2			4			2	
23		2													
24					2						2				
25										2			2		
26		4									4				
28	4	4		8										4	
29											4		4		
30				4	4			4							
31	3	2		3	4		4						4	8	
32	8			4										4	
34					4									4	
38		2		8						4	4			4	
39	8			4			8								
40								4		4	4		4		
52				4			4	8							
55										8			4		
58		4		4									4		
60													4		
61				4	4								4	4	
62										4					
63								4			4		8		
64				8											
65													4		
66													4	4	
67	4	4												4	
68				4	4								4	4	
69	1			2			6	6		3				2	
70	4			12											
72	4	8								4			4	2	
73														4	
79	5	2		6			2			2	5		3	5	
80														8	
81	4			8							4			4	
83							2			2					
84													4		
85													4		
86							6			10			6		
87										8					
95													2		
97															
98															
100															
101															
102															
107													4		
108													2		
110															
112															
113															

Steininhalt Ergänzungskästen 14A-22A (Blatt 2)															
GKNF-	14A - Memel			16A - Merseburg			18A - Metz			20A - Minden			22A - Misdroy		
Nr	G	R	B	G	R	B	G	R	B	G	R	B	G	R	B
114															
115															
122				8	2						6				
123				8	4						4				
124	8														
126				8											
136								3		1					
137								3		1					
140								2		2					
141								2		2					
145											4				
146											4				
149							2	4			4				
150							2	4			4				
159							2	2							
160							2	2							
165								8		6					
166							4	4		4					
167							4	2							
168							4	2							
173							2	4		2	2				
174							4	4		4	4				
179															
181															
188	8														
196				2			4								
198				2											
208			8						9			16			6
210		2	4						4		2				4
211			6	8											
212			8												
215									6			10			
216									4			4			
217									4			4			4
218	4	4				20			8	12	12				
220						8				8	8				
221						16						4			4
260												4			
262		4									4				
265								4				8			
267												8			
269		4									4				
270												8			
272									8						
273			4												
274			4						12						
275			4												
276			4			12									
277			20			12									
286			1												
288															
291									1						
293		2	2							2			4	4	
299									1						
301									1						
302			2			2									1
316												2			6
318								4	4	4					8
319															8
320									4						8
Subges.	77	70	67	139	56	70	74	90	66	115	117	68	107	115	49
Gesamt	214			265			230			300			271		

Steininhalt Ergänzungskästen 24A-32B (Blatt 1)

GKNF-	24A - Mogilno			26A - Mulda			28A - Muskau			30A - Mylau			32B - Posen		
Nr	G	R	B	G	R	B	G	R	B	G	R	B	G	R	B
1		2		2	2			4		8	12				
2	4			4	4			4					8	8	
3		2		4	6		6	8		4			4		
4	4	4		2			2	6					8	8	
5							4	2		4	2			8	
8										8				4	
10										6			4	12	
11		4		8	4								4	4	
12				4			4	4					4	4	
15	2	12			4		6			4	8				
16										8	8		8	4	
17	2	24		14	4		4			4			4		
18					8		12	2					8		
19	2	4		2	8		6	2		3	16		3	4	
20							8								
21													6	2	
22											4				
23		2									2			2	
24					2						2			2	
25															
26	4														
28		4													
29													4	4	
30	4							4							
31		12		12	12		6				9			8	
32		2			4									6	
34				4	2		4	4		2			4		
36													8		
38	8	4					8	8						4	
39		4			4										
40													8	4	
52							4	4					4		
54													8		
55							4	8							
56										16					
58										4				4	
59														8	
60										4					
61													8	8	
62													8	8	
63							8								
64														8	
65							4							8	
66															
67															
68							4	4							
69	5			4			4				1			4	
70		8													
72	4	8					20						8	10	
73	4						8	4					20	4	
76											4				
77							8	8			4		8		
78											8		16	4	
79	2	2		5				7		1			16		
80							4			4				8	
81													12	4	
82													16		
83								5							
84					4										
85															
86		4			6		6			2				8	

Steininhalt Ergänzungskästen 24A-32B (Blatt 2)

GKNF-	24A - Mogilno			26A - Mulda			28A - Muskau			30A - Mylau			32B - Posen		
Nr	G	R	B	G	R	B	G	R	B	G	R	B	G	R	B
87					8						2				
88	8														
89							8	8							
90													8	8	
95															
97															
98															
100															
101															
102															
107															
108													2		
110															
112				1											
113				1											
114					2										
115					2										
118							2	6		2	2		4		
122					2										
123															
124							4	2			4		4		
126								4		2			8	4	
127							4			4					
130													1		
131													1		
134													2		
135													2		
136				1											
137				1											
140															
141															
142	2	2												2	
144	4	4													
145													1		
146													1		
149													1		
150													1		
153											8		6		
154											4			4	
159							2								
160							2								
165													2	8	
166															
167															
168															
173													10		
174															
179										2					
181															
186														2	
188															
192							4				4		4	4	
196				2							4			5	
198							6				6			2	
199														4	
200													8		
202													8	6	
208						6			18						20
210			3	4					4				8		10
211															8
212						4			12						

letzte Änderung: 1999

Steininhalt Ergänzungskästen 24A-32B (Blatt 3)

GKNF-	24A - Mogilno			26A - Mulda			28A - Muskau			30A - Mylau			32B - Posen		
Nr	G	R	B	G	R	B	G	R	B	G	R	B	G	R	B
213			4												4
215															8
216			4											8	
217															4
218						16				16		16			12
220											4		8		8
221															
227														12	
228														16	
260			4												
262			12												
264			8		8										
265			8												
267															
269															
270															
272															
273															
274			4												
275			20												
276			8												
277			16												12
278		8													
280		8													
284			1												
286															
288															
289															1
290			1												
291															
292			1												
293	2	4	4												
297															1
299			1												
301			1												
302												2			
316						4									
318					4										
319															
320						2									
321						20									
322						8									
323						16									
324						8									
325						24									
326						8									
332	8														
334	8														
335							8								
336							4								
337							4								
339							4								
412													4		
430													4		
448													4		
450							4								
451							4						4		
486													8		
487										2					
488													2		
KK 90													6		
Subges.	77	128	100	75	100	116	204	108	34	110	118	18	331	259	88
Gesamt	305			291			346			246			678		

letzte Änderung: 1999

Steininhalt Grundkästen	(Unterschiede zu Neue Folge Kästen)										
	Neue Serie 0		Neue Serie 2		Neue Serie 2½		Neue Serie 4		Neue Serie 4½		
Nr	G	R	G	R	G	R	G	R	G	R	statt
98a						1		1		1	98
101a											101
102a											102
108a		1		1		1		1		3	108
110a											110
112a				1		1		1		1	112
113a				1		1		1		1	113
19						2		2		2	mehr

	Neue Serie 6		Neue Serie 6½		Neue Serie 8		Neue Serie 10		
Nr	G	R	G	R	G	R	G	R	statt
95a							1		95
95b							1		95
97a									97
97b									97
98a		1		2		2	1	2	98
100a						2	2	2	100
101a	1		1		1		1		101
102a	1		1		1		1		102
108a		3		3		4		4	108
110a		2		2		2		4	110
112a		1		1		2		3	112
113a		1		1		2		3	113
114a							2		114
115a							2		115
19	2	2	2	4	2	4	6	4	mehr
31						4	4	4	mehr
210							4		mehr

	Neue Serie 12		Neue Serie 14		Neue Serie 16		Neue Serie 18		
Nr	G	R	G	R	G	R	G	R	statt
95a	1		1		1		1		95
95b	1		1		1		1		95
97a	2		2		2		2		97
97b	2		2		2		2		97
98a	1	2	1	2	1	2	1	2	98
100a	2	2	2	2	2	2	2	2	100
101a	1	1	1	1	1	1	1	1	101
102a	1	1	1	1	1	1	1	1	102
108a		4	1	4	1	4	1	4	108
110a	2	8	2	8	2	8	2	8	110
112a	1	4	1	4	1	4	1	4	112
113a	1	4	1	4	1	4	1	4	113
114a	2		2		2		2		114
115a	2		2		2		2		115
19	6	6	6	6	6	6	6	6	mehr
31	12	4	12	4	12	4	12	4	mehr
210	4		4		4		4		mehr

Steininhalt Ergänzungskästen (Unterschiede zu Neue Folge Kästen)													
	Neue Serie 0A		Neue Serie 2A		Neue Serie 2½A		Neue Serie 4A		Neue Serie 4½A		Neue Serie 6A		
Nr	G	R	G	R	G	R	G	R	G	R	G	R	statt
98a				1						1		1	98
100a												2	100
101a							1		1				101
102a							1		1				102
108a						2		2				1	108
110a								2		2			110
112a		1										1	112
113a		1										1	113
19				2			2		2	2		2	mehr
31												4	mehr

in 2A sind ergänzend 2 x 15G ersetzt durch 2 x 19G, 3 x 31G und 2 x 69G

	Neue Serie 6½A		Neue Serie 8A		Neue Serie 10A*		Neue Serie 12A*		Neue Serie 14A		Neue Serie 16A		
Nr	G	R	G	R	G	R	G	R	G	R	G	R	statt
95a			1										95
95b			1										95
97a					2								97
97b					2								97
98a			1										98
100a		2	2										100
101a						1							101
102a						1							102
108a		1					1						108
110a				2	2	4							110
112a		1		1	1	1							112
113a		1		1	1	1							113
114a			2										114
115a			2										115
19			4			2							mehr
31		4	4		8								mehr
210			4										mehr

***** Einpackvorlage unbekannt

Steininhalt Ergänzungskasten "Lufsky 18A"
(Keine Ähnlichkeit mit Neue Folge Kasten 18A)

Nr	G	R	B	Nr	G	R	B	Nr	G	R	B
3	4			67	4			220	4	4	
10	8			68	4			221			8
18	4			69	4			262	4		
24	2			71		4		267			2
31	14			77		4		269	8		4
33	8			79	2	20		270			8
40	4			80		8		275	4		
52	4			81		4		278			6
53		4		85	4		24	280	4		4
55	8			86	10		40	281		8	8
58	8			88			8	282			4
60	8			208			14	507	8		
61	8			210	10			512	8	4	
62	8			211			2	523	4	4	
66	4			218	8		12	525	4	4	
								Subges.	186	68	144
								Gesamt	398		

GKNF Nr.	Lilienthal, 1.Version			Lilienthal, 2.Version			Lilienthal 2			Pionier
	G	R	B	G	R	B	G	R	B	G
1										32
15	18			14			28			19
17				8			16			
19	13			6			26			100
21							8			
22							4			
23							2			
26							8			32
28	12			12			24			18
29				8			8			
31	34			28			52			24
32							12			
34	12			12			32	4		16
38							16			24
58							8			
60							8			
62							8			
66							8			
67							8			
69	12			12			32			28
70				4			16			
72	8			8			24			
79							16			
81							8			
86										2
110a	2			2			2			
114a	2			2			2			
115a	2			2			2			
122							6			
123							4			
124	8			8			8			
126							8			
196	8			4			4			
198	4			4			4			
210	12			16			32			24
218	4			4			16	6		
220								4		2
221								4		
227							16			
280							8			
283								4		
293			3		1			1		
512							4			
519							4			
523							4			
525							4			
879										32
Subges.	151	0	3	154	1	0	500	23	0	353
Gesamt	154			155			523			353

GKNF Nr	Wartburg			
	G	R	B	Gn
8	1			
10	1			
38	1			
46	3			
47	1			
52	2			
54	1			
55	1			
56	1			
58	1			
60	2			
63	1			
69	2			
74	1			
75	3			
76	2			
77	1			
190	1			
222		11	3	
223		4		
246		4		
247		1	4	
248		3		
251		5		
252		1		
253		1		
259	1			
283			1	
513	1			
514	1			
516	1			
1001a	1			
1303	1			
1311	1			
1356	4			
1357	5			
1390		1		
1536				2
1537			1	
1562	5			
1563	2			
1564	3			
1565	3			
1566	2			
1567			1	
Subges.	57	31	10	2
Gesamt	100			

Diese Seite ist reserviert für
Ergänzungen.

Diese Seite ist reserviert für
Ergänzungen.

Diese Seite ist reserviert für
Ergänzungen.

Steininhalt Ergänzungskasten

GKNF Nr	G	R
1		
2		
3	8	
4	14	
5		
6	24	12
10	17	
11	22	
12		
15	55	
17	6	36
18	36	40
19	52	30
21	6	10
22	4	
24		
26		
28	8	20
29	52	46
30	26	26
31	65	106
32	78	54
34	62	106
35	4	14
36		14
37	8	20
38	46	56
39	4	48
40	30	28
45	3	
46		3
49		6
50		4
51	2	2
52	24	24
53	4	26
55	40	32
58	13	
60	47	10
61	32	
62	28	
63	11	8
64	12	12
65		
66	12	4
67	36	8
68	24	
69	73	81
70	56	52
72	164	104
73	4	24
74	6	2
75	32	20
76	4	
77	32	

GKNF Nr	G	R	B
78			
79	3	42	
80	8		
81	44	40	
83	4		
84	20		
85	11		
86			
87			
88	4	4	
89	18		
108			
110			
124		8	
126			
130			
131			
136		1	
137		1	
145	3	1	
146	3	1	
149			
150			
159		20	
160		20	
167	6	42	
168	6	42	
169			
170			
196			
197	5	21	
198			
208	8		
210			
214	4		
215	20		
216	4		
218		16	
220		16	
221	1		
222	18		
223	20		
224	40	8	1
225			59
226			2
227			10
228	10		12
230			8
231			18
232			18
254			82
255			4
256			28
257			4
259	8		

GKNF Nr	G	R	B	Holz
260	3			
265	1			
266	1			
267	11			
274				
275				
276				
277				
278	8		10	
279	6		4	
280	12		1	
281		2		
291				
293				
302				
305			2	
307			4	
309			8	
310			2	
311			2	
312			4	
334				
335				
337		1		
339		2		
340	6			
342	14	16		
344		8		
350	34			
352	86	16		
354	8	16		
360	46			
363	90	50		
364	40	44		
365	70	60		
577				4
AF 44	3	6		
AF 45	7	15		
AF 46		6		
KK 25	4			
KK 26	16			
Subges.	2020	1613	283	4
Gesamt	3920			

Zum Bau muss 1 x 60G ergänzt werden

Komplettkasten AF: 8-99

Steininhalt

GKNF-Nr	G	R	B	S	Holz	GKNF-Nr	G	R	B	S	Holz
1	14	38				104		2			
2	32	16				106		4			
3	28	12				108		28			
4	27	32				110		10			
10	48					122		24			
11	281					124		98			
15	9	53				126		4			
17	104	463				136		9			
18		144				137		9			
19	53	229				145		8			
21	2	20				146		8			
22		35				213		8			
26		4				215		8		6	
28	4	24				216		8		4	
29	30	92				218	32	4	196		
30		392				220			16		
31	11	317				221			48		
32	212	166				222	22	2			
34	36	282				223		6			
35	2	20				227			185		
36		4				228			14		
38	84	306				229			8		
39		76				231			14		
40	28	194				231*			2		
46	24					232			14		
49	4					232*			2		
50	8					259	94				
52	23	274				260	53				
54	32					262	26	10			
55		44				264	16				
58	92	4				267	68				
60	188	32				269		8			
61	286	20				279	160	68			
62	143	18				280	164	12	4		
63	98	8				281	16	64			
64	15	10				340	24	24			
65	6					342		48			
66	20	8				344	32				
67	86	28				350	24				
68	60	34				352		128			
69	138	133				354	56				
70	43	26				363	44	136			
72	122	415				364		64			
73	126	14				365	256	8			
75	68	72				680		18		24	
76	96	28				682		18		6	
77	40	32				1319					18
78		32				1358		1			
79	74	66				1359		1			
80		20				1360		3			
81	112	36				1361		3			
82		32				Boden					2
84	26	4				Boden					4
85	12					Boden					4
86	4					Dach					4
89		10				Dach					1
91		1				Fallgitter					4
101		2				KK 26	96				
102		2				Subges.	4134	5180	503	40	37
103		2				Gesamt			9894		

231*, 232* zugeschliffen

letzte Änderung: 2. Dez. 2008

GKNF-Nr	G	R	B
1	7		
2	14		
3	14		
4	12		
11	2		
12	2		
15	38	100	
17	18	281	
18	19	118	
19	37	153	
20	2		
21	2	12	
22		12	
28	4	23	
29		44	
30	2	22	
31	20	206	
32	6	158	
34	12	85	
35		4	
36		1	
38	23	193	
39	18	84	
40	36	10	
52	2	34	
58	20	31	
60	42		
61	35	8	
62	2		
63	4		
64	18	8	
66	4	3	
67	6	4	
68	1	10	
69	10	89	
70	10	106	
72	8	189	
73		8	
77		4	
79		14	
80	2	45	

GKNF-Nr	G	R	B	Holz
81		153		
83	1	6		
86	11	15		
88	2			
89	20	60		
98		4		
100	2	1		
105		2		
108	2	6		
110		2		
114		2		
115		2		
122		38		
124		64		
126	2	2		
188	36			
196		15		
197		43		
198		12		
211		8		
212			8	
215	2	4	80	
216		4	5	
218	4	96	431	
220		36	50	
221			50	
222		18		
224		18		
248		12		
250		14		
262			28	
265			12	
277			8	
293			2	
302			2	
1316				19
AF 34			28	
AF 44			8	
AF 45			36	
AF 46			4	
Subges	534	2696	752	19
Gesamt	4001			

Steininhalt					
GKNF-Nr	G	R	GKNF-Nr	G	R
2		7	64	2	3
3		5	65		4
4		3	66	1	66
5		10	67	7	49
11		6	68	5	27
12		2	69	19	20
13		2	70	1	2
14	5		72	58	2
15	174	10	77	4	17
17	238	17	79		92
18	195	8	81	8	9
19	217	6	86	3	6
21	1	18	87	1	
22	12	40	88	8	
28	1	4	89	2	
29	7		105	1	
30	4	2	161		6
31	178	2	218		38
32	3	2	220		5
38	190	4	227		402
39	5	2	228		9
40	48	2	231		4
52	71	34	232		5
58	14	71	255	8	
60		67	279	4	
61	3	26	Subges.	1499	1127
62	1	11	Gesamt	2626	

Es ist bisher keine Einpackvorlage bekannt.
Die Zahlen wurden aus den Bauplänen ermittelt.

Steininhalt			
GKNF- Nr	G	GKNF- Nr	G
1	36	228	192
2	10	254	112
3	224	256	32
4	60	260	32
17	50	262	52
19	34	267	4
29	84	280	96
31	8	281	96
32	36	366	14
38	80	367	52
39	4	368	24
58	12	379	64
60	8	381	12
62	26	403	20
69	68	406	20
70	38	409	20
225	42		
226	140	Gesamt	1802

Es ist bisher keine Einpackvorlage bekannt.
Die Zahlen wurden aus den Bauplänen ermittelt.

Steininhalt Classical Set								
GK-Nr	G	B	GK-Nr	G	B	GK-Nr	G	B
12	5		84	4		483		4
16	12		86	5		484	4	8
19	14		87	1		488*	4	
21	2		89	10		494	49	
22	4		90	10		495	8	
25	12		91	44		507	8	
26	8		118	4		509	1	
27	8		124	20		510	10	
32	27		126	26		511	8	
35	16		128	12		515	1	
36	163		199	12		516	13	
37	26		200	16		521	4	
38	44		220	10		543	8	
39	66		224	20		544	8	
43	4		248	8		545	8	
46	8		321		10	546	8	
47	1		322		4	902		4
51	4		323		4	956	4	
58	9		325		8	957	4	
60	26		326		4	958	8	
61	4		354	8		959	8	
62	52		360	14		960	2	
63	37		361	8		961	2	
64	32		363	20		993	8	
69	18		477		90	999	8	
70	40		478	14	10	1000	36	
74	4		479		2	1454	4	
78	9		480		4	1455		4
79	2		481		30	KK 90	5	
81	8		482	4		Subges.	1166	186
						Gesamt	1352	

* Holz

Steininhalt Graecia							
GK-NF	G	R	B	GK-NF	G	R	B
2	4			513	4		
10	2			514	4		
13	4			542	18		
15	2			543	18		
18	4			544	18		
22	4			545	18		
35	8			902	4		
36	4			956	2		
45	4			957	2		
47		36		958	6		
58	4			959	6		
66	8			960	2		
79	3			961	2		
477	8			993	18		
481	4			999			4
506	10			1000			32
510	6			Subges.	213	36	36
512	12			Gesamt	285		

Steininhalt Heinzelmännchen			
GK-NF	G	R	B
29	2	2	
31	2	4	
34	2	2	
69	2	4	
72	4	4	
124		2	
198	4		
218			4
Subges.	16	18	4
Gesamt	38		

Diese Seite ist reserviert für
Ergänzungen.

Diese Seite ist reserviert für
Ergänzungen.

Steininhalt											
NR-Nr	NF-Nr	Farbe	102 Peking	104 Madrid	106 Moskau	108 New York	110 London	112 Rom	114 Sydney	116 Stockholm	118 Tokio
1001		G	2	2	2	2	2	2	4	4	4
1002		G			2	2	2	4	4	8	8
1003	3	G	2	4	6	8	12	16	20	28	28
1004	1	G						4	8	8	12
1005		G		2	2	2	2	4	4	8	8
1006		G			2	2	2	4	4	8	8
1007		G			2	2	4	4	4	4	4
1008	17	G	2	6	8	8	12	12	16	20	24
1009	15	G					2	4	4	4	16
1010	19	G				2	2	8	12	16	20
1011	26	G								4	8
1012	28	G							4	8	8
1013	29	G						4	4	8	8
1014	31	G				4	8	8	8	12	20
1015		G									4
1016		G								8	12
1017	60	G						4	4	10	34
1018	67	G						4	4	12	16
1019	62	G					8	8	8	8	8
1020	69	G	3	6	10	14	22	30	32	36	54
1021	79	G							12	16	20
1022	64	G								8	24
1023	70	G						4	8	18	26
1024	72	G								8	8
1101		G						4	4	4	4
1102		G						2	2	2	2
1103		G									2
1104		G								4	12
1105		G								4	4
1106		G								2	4
1107		G								4	6
1201		R					2	2	2	4	4
1202		R	2	4	4	4	4	4	6	6	8
1203		R				2	2	2	2	2	4
1204		R							2	6	6
1205		R				2	4	4	4	4	4
1206		G				10	12	16	16	16	16
1207		R									4
1208		R								4	4
1209		R									4
1210		R								4	4
1211		Gn		1	1	1	1	1	1	1	1
1212		Gn			1	2	2	4	4	4	4
1213		Gn			2	4	4	4	4	4	4
1214		G							4	4	4
1215		Gn							4	4	4
1216		Gn									4
1217		Gn									4
1218		Gn							8	8	8
1219		Gn							4	4	4
1220		G							4	4	4
1221		Gn									8
1222		Gn							4	4	8
Gesamt			11	25	42	71	109	167	239	367	531

Steininhalt

GK	206 - Kleinstadt			208 - Vorstadt			210 - Gartenstadt		
Nr	G	R	B	G	R	B	G	R	B
10	4	4		4	4		4	4	
12							4	4	
15		2							
17	2	2							
18					2		2	2	
19	1			1					
21	1	1		1	1				
22							2		
23	1	1					1	1	
24					2				
25				1	1				
26	2	2		2					
27				2	2				
28	4								
29	2	2							
31	2	2		1	1		3	3	
32					2			2	
34	4	4						4	
38	4	4		2	2		2	2	
39				4					
45		2		2					
52					2		2		
58	4	4					2		
60	6	6					2		
61				6	6				
62	6	4		4	4		2		
63					2		4	2	
64				4	4				
65							4	4	
66							4	4	
67				4	4				
69	1	8					1		
70							4	4	
72		4							
79				4	4		4	4	
81							4	4	
118	2						2	2	
119	4						4	4	
124	4	4							
192							4		
193				4			4		
196	2			2					
208			14			10			
210	8	8	4	8		4			
211									8
212			4						4
213			6						6
215	2	2	4	2	2				2
216									4
217									4

GK	206 - Kleinstadt			208 - Vorstadt			210 - Gartenstadt		
Nr	G	R	B	G	R	B	G	R	B
218	2	2	4	2	2	4	4	4	8
221			4			4			4
225		8	16		4	16		4	8
227		8	8	8		8	4	4	
229			4			4		8	4
230			8		8	4			4
231			2			2			2
232			2			2			2
233						4			2
234						4			2
254									8
256				4	4		4	4	8
278						8			
280							4	4	8
432	2	2							
433				4	4				
434		2			2			4	
435								4	
436					4				
437					4				
438		2			2				
487							1	1	
512		2		2	2		2	2	
519				4	4				
521				2	2				
523				2	2				
525				2	2				
526	2			2					
527							2		
528	1			1					
529	5			2			2		
530	1								
531							2		
533	2								
534				1					
535				2					
537				4			4		
Subges.	81	92	80	100	91	74	94	89	88
Gesamt	253			265			271		

Nomenklatur der Modern House Series
206 Bungalow
208 Suburban
210 Country House

210C - Washington entspricht 206 + 208 + 210

letzte Änderung: 5. Mai 2008

Steininhalt (Blatt 1)

GK	301 - Celle			301A - Cassel			303 - Coblenz			303A - Castrop			305 - Crefeld		
Nr	G	R	Gr	G	R	Gr	G	R	Gr	G	R	Gr	G	R	Gr
1		2		4			4	2					4	2	
2	8			6			14						14		
3	10	2		4			14	2					14	2	
4	8	6		4			12	6		3	1		15	7	
5	2	2		6			8	2		2	2		10	4	
10	4						4			5			9		
11					4			4						4	
15	7	3		2	4		9	7		8			17	7	
16					2			2		5	6		5	8	
17	4	4		4			8	4		10			18	4	
18	2				4		2	4		3	2		5	6	
19	10			4	2		14	2		17	10		31	12	
21	6	2			4		6	6					6	6	
22	2						2			2			4		
24										4			4		
26				4			4						4		
27	2			4			6						6		
28										4			4		
29										4	2		4	2	
30										6			6		
31	12	2					12	2		2	4		14	6	
32				4			4			4	10		8	10	
33										1			1		
34										4	2		4	2	
38	2						2			6	8		8	8	
45					2			2						2	
48										2			2		
58					2			2		4			4	2	
60		6			4			10						10	
62					4			4						4	
64				4			4				2		4	2	
66				2			2			2			4		
67		20		4	8		4	28		8			12	28	
68		4						4						4	
69	6	4		8	8		14	12		5			19	12	
70	4						4			8	4		12	4	
72				8			8			1	4		9	4	
73											1			1	
75				4			4				1		4	1	
79	2	4		8	8		10	12					10	12	
80				4			4						4		
100	2						2						2		
103										2			2		
104										2			2		
116				4			4						4		
118				8			8						8		
124	4			4			8						8		
126	2						2						2		
208	6						6						6		
210	12						12						12		
211				8			8						8		
213				4			4						4		
218				4			4				28		4	28	
221											8			8	
225				4			4						4		
227				8			8			8			16		
236				4			4			4			8		
238				16			16			8	20		24	20	
248				4			4						4		
288					1			1						1	

Steininhalt (Blatt 2)

GK	301 - Celle			301A - Cassel			303 - Coblenz			303A - Castrop			305 - Crefeld		
Nr	G	R	Gr	G	R	Gr	G	R	Gr	G	R	Gr	G	R	Gr
432	2			2			4						4		
503	1						1						1		
504				8			8						8		
512	1			3	12		4	12					4	12	
519				4			4						4		
521					12			12						12	
876												8			8
877												10			10
878												8			8
879												10			10
880												4			4
881												8			8
882												6			6
883												2			2
884												4			4
885												11			11
886												3			3
888												1			1
889												8			8
890												14			14
891												2			2
894												2			2
895												4			4
896												16			16
897												6			6
899												14			14
900												6			6
Subges.	121	61		173	81		294	142		144	115	147	438	257	147
Gesamt	182			254			436			406			842		

Holzteile

Nr	301	301A	303	303A	305
429	2		2		2
430a	2		2		2
430b	2		2		2
431	2		2		2
432a	2	1	3		3
432b	2	1	3		3
433a	2		2		2
433b	2		2		2
434a	2		2		2
434b	2		2		2
435		4	4		4
436a		2	2		2
436b		2	2		2
437a		1	1		1
437b					
438a		1	1		1
438b		1	1		1
439		4	4		4
440		5	5		5
441	2	4	6		6
442		4	4		4
443	1	3	4		4
444		8	8		8
445		2	2		2
446		1	1		1
447		1	1		1
451				2	2
452				2	2
453				2	2
462				4	4
Gesamt	23	45	68	10	78

Metallteile

Nr	301	301A	303	303A	305
401	1		1		1
402		1	1		1
403	2		2		2
404	1		1		1
405	2		2		2
406	1		1		1
407	1		1		1
408	1		1		1
409		1	1		1
410		1	1		1
411		1	1		1
412		1	1		1
413		1	1		1
414		1	1		1
415	3		3		3
416	2		2		2
417	3		3		3
418	1		1		1
419	2		2		2
420	1		1		1
421	2		2		2
422		1	1		1
423		1	1		1
424		1	1		1
425		2	2	2	4
426		2	2		2
427		1	1		1
428	2		2		2
454				2	2
455				1	1
456				1	1
457				2	2
458				2	2
459				2	2
460				2	2
461				2	2
Gesamt	25	15	40	16	56

Steininhalt Grundkästen (Blatt 1)

GKNF-Nr	402 Falkenau	404 Feldberg	406 Fiume	408 Finkenwald	410 Franzensfeste	412 Felixdorf		414 Frankenburg	
	Gr	Gr	Gr	Gr	Gr	G/Gr	Gr/G/R/B	G/Gr	Gr/G/R/B
2				2	6	6		10	
3		2	2	4	10	18		20	
4				4	6	8		10	
10					6	6		16	
12						8		18	
15	3	6	8	14	14	30		40	
16				2	8	8		16	
17		4	4	6	12	34		40	
18			2	2	8	10		20	
19	4	6	8	14	21	50		62	
21		4	6	10	10	16		20	
22			2	4	4	8		8	
23						4		4	
24				2	2	4		4	
26				4	4	4		8	
27						4		8	
28					6	10		14	
29				4	8	12		12	
30					4	6		8	
31	2	6	8	13	18	51		63	
32					2	8		24	
34					4	16		24	
35								6	
36								4	
37								6	
38				6	12	20		32	
39						12		28	
58				10	10	10		12	
59				2	6	6		6	
60				7	12	12		12	
61			2	4	4	6		8	
62			2	4	9	9		19	
63				6	18	19		21	
66					4	4		8	
67					4	4		16	
68					4	4		8	
69			9	23	41	43		90	
70					4	4		20	
72					4	8		34	
79								2	
97								4	
118								2	
119								16	
124	8	8	8	8	8	32		50	
126								20	
208			4	8	16		28		40
210			6	10	14		20		28
211			4	8	12		12		12
212							6		8
215					2		2		2
218					8		26		64
220					8		8		8
221							4		14
225	5	10	10	22	44		44		56
226			4	8	8		8		12
227	2	6	10	10	10		14		22
228							8		12
229							14		22
230		4	4	4	4		4		4
231		2	2	4	4		10		14
232		2	2	4	4		10		14
233				2	2		4		7
234				2	2		4		7

Die Farben für 412 und 414 gelten alternativ.

letzte Änderung: 10. Juli 2006

Steininhalt Grundkästen (Blatt 2)									
GKNF-	402 Falkenau	404 Feldberg	406 Fiume	408 Finkenwald	410 Franzensfeste	412 Felixdorf		414 Frankenburg	
Nr	Gr	Gr	Gr	Gr	Gr	G/Gr	Gr/G/R/B	G/Gr	Gr/G/R/B
254	4	10	12	20	44		78		108
256			12	12	12		16		32
257							8		8
258	4	4	4	4	4		12		16
260							4		8
262							16		24
264							8		16
265							16		32
269							4		8
278			8	12	28		28		31
279									2
280				8	12		16		20
281									8
282					4		4		12
283							2		4
288							1		1
293							1		2
309							2		4
310									4
321		8	12	12	20		20		20
322					4		4		4
323				8	8		8		8
325				4	4		4		4
340			4	4	8	8		8	
342			4	4	8	8		8	
345					4	4		4	
347					4	4		4	
350					4	4		4	
352			8	8	8	8		8	
371					4		4		4
379					2		2		2
381					4		4		4
387					2		2		2
389					4		4		4
416					2	2		2	
418					4	4		4	
436								8	
437						8		20	
491					4	4		8	
493					4	4		8	
505	4	4	4	4	6	8		8	
507	2	2	2	4	6	23		35	
509			3	8	12	19		19	
512			4	8	8	8		8	
517								4	
519					4	4		4	
522					12	12		12	
523					4	4		4	
524						4		4	
525					4	4		4	
548				8	8		8		8
549				2	2		2		2
550				8	14		14		14
561				4	12		12		12
564				4	8		8		8
566					6	6		6	
567					8	12		12	
568					2	2		2	
569					4	4		4	
570					2	2		2	
571					4		4		4
615			4	8	12		12		12
631			4	8	8		8		8
Subges.	38	88	192	399	783	684	562	1087	806
Gesamt	38	88	192	399	783	1246		1893	

Steininhalt Ergänzungskästen (Blatt 1)								
GKNF-	402A Fachingen	404A Fürstental	406A Fischbach	408A Fünfkirchen	410A Fieberbrunn		412A Freistadt	
Nr	Gr	Gr	Gr	Gr	G/Gr	Gr/G/R/B	G/Gr	Gr/G/R/B
2			2	4			4	
3	2		2	6	8		2	
4			4	2	2		2	
10				6			10	
12					8		10	
15	3	2	6		16		10	
16			2	6			8	
17	4		2	6	22		6	
18		2		6	2		10	
19	2	2	6	7	29		12	
21	4	2	4		6		4	
22		2	2		4			
23					4			
24			2		2			
26			4				4	
27					4		4	
28				6	4		4	
29			4	4	4			
30				4	2		2	
31	4	2	5	5	33		12	
32				2	6		16	
34				4	12		8	
35							6	
36							4	
37							6	
38			6	6	8		12	
39					12		16	
58			10				2	
59			2	4				
60			7	5				
61		2	2		2		2	
62		2	2	5			10	
63			6	12	1		2	
66				4			4	
67				4			12	
68				4			4	
69		9	14	18	2		47	
70				4			16	
72				4	4		26	
79							2	
97							4	
118							2	
119							16	
124					24		18	
126							20	
208		4	4	8		12		12
210		6	4	4		6		8
211		4	4	4				
212						6		2
215				2				
218				8		18		38
220				8				
221						4		10
225	5		12	22				12
226		4	4					4
227	4	4				4		8
228						8		4
229						14		8
230	4							
231	2		2			6		4
232	2		2			6		4
233			2			2		3
234			2			2		3

Die Farben für 410A und 412A gelten alternativ.

letzte Änderung: 10. Juli 2006

Steininhalt Ergänzungskästen (Blatt 2)								
GKNF-Nr	402A Fachingen	404A Fürstental	406A Fischbach	408A Fünfkirchen	410A Fieberbrunn		412A Freistadt	
	Gr	Gr	Gr	Gr	G/Gr	Gr/G/R/B	G/Gr	Gr/G/R/B
254	6	2	8	24		34		30
256		12				4		16
257						8		
258						8		4
260						4		4
262						16		8
264						8		8
265						16		16
269						4		4
278		8	4	16				3
279								2
280			8	4		4		4
281								8
282				4				8
283						2		2
288						1		
293						1		1
309						2		2
310								4
321	8	4		8				
322				4				
323			8					
325			4					
340		4		4				
342		4		4				
345				4				
347				4				
350				4				
352		8						
371				4				
379				2				
381				4				
387				2				
389				4				
416				2				
418				4				
436							8	
437					8		12	
491				4			4	
493				4			4	
505				2	2			
507			2	2	17		12	
509		3	5	4	7			
512		4	4					
517							4	
519				4				
522				12				
523				4				
524					4			
525				4				
548			8					
549			2					
550			8	6				
561			4	8				
564			4	4				
566				6				
567				8	4			
568				2				
569				4				
570				2				
571				4				
615		4	4	4				
631		4	4					
Subges.	50	104	207	384	263	200	403	244
Gesamt	50	104	207	384	463		647	

letzte Änderung: 10. Juli 2006

Steininhalt (alle Steine 18,75 mm hoch)																					
GKNF-	1			2			3			4			5			6			7		
Nr	G	R	B	G	R	B	G	R	B	G	R	B	G	R	B	G	R	B	G	R	B
10		1									2										
32																	1				
35								2			2					3			4		
36								1								1					
38		2			4		2	2		2	4					3	2		7		
39																2			4		
49				1																	
99																1			1		
109a		1			2			2			3						4			4	
185																2			4		
236									2			2						4			6
237			2			4			4			4						4			4
510	2			2			2	2		3	2					2	4		3	5	
513					1			1			6					6	2		2	4	
515		4		3	3		7	2		6						4	4		4	6	
517																	1			2	
Subges.	2	8	2	6	10	4	11	12	6	11	19	6				24	18	8	29	21	10
Gesamt	12			20			29			36						50			60		

Diese Seite ist reserviert für
Ergänzungen.

Steininhalt Grundkasten

GK	1 - Eger			1 - Eberbach			1¼ - Eisfeld			1½ - Elbing			3 - Elster			3 - Eisenach			E/3 - Emden			3¼ - Ems			3½ - Erbach		
Nr	G	R	B	G	R	B	G	R	B	G	R	B	G	R	B	G	R	B	G	R	B	G	R	B	G	R	B
1							4	3		2	2			2			2			2		4	4		2	4	
3																							2		2	2	
4	2	2		2	2		2	2		2	2		2	2		2	2		2	2		2	4		4	2	
5	2			2						2			2	2		2	2		2	2		2	2		2	2	
15	2			2			2	2		2	4		2	4		2	3		2	3		2	3		4	6	
17										2															2	4	
19	4	4		4	4		2	3		4	6		6	6		4	6		4	6		4	8		4	6	
31	1			3			1			2			4			4			4			1			4	2	
69				4			2						4			4			4			2			4		
98											1			1			1			1			1			1	
108		1			1			1			1			1			1			1			1			3	
112		1			1			1			1			1			1			1			1			1	
113		1			1			1			1			1			1			1			1			1	
181							4			2			4			4			4			4			4		
208			2			2			4			4			6			6			6			6			8
210		2			2			2			2			2			2			2			2			4	
288			1			1			1			1			1			1			1			1			2
316												2			2			2			2			2			2
Subges.	11	11	3	17	11	3	17	15	5	18	20	7	24	22	9	22	21	9	22	21	9	21	29	9	32	38	12
Gesamt	25			31			37			45			55			52			52			59			82		

Dachbeschlagsteine

Nr	1 - Eger	1 - Eberbach	1¼ - Eisfeld	1½ - Elbing	3 - Elster	3 - Eisenach	E/3 - Emden	3¼ - Ems	3½ - Erbach
Gesamt	0	0	0	0	0	0	0	0	0

Lackierte Metallteile

Nr	1 - Eger	1 - Eberbach	1¼ - Eisfeld	1½ - Elbing	3 - Elster	3 - Eisenach	E/3 - Emden	3¼ - Ems	3½ - Erbach
3		2							
102						2	2		
109						1	1		
115						2	2		
Gesamt	0	2	0	0	0	5	5	0	0

Steininhalt Grundkasten

GK	5 - Erfurt			5¼ - Erkelenz			5½ - Erkner			7 - Erlangen			9 - Erpel		
Nr	G	R	B	G	R	B	G	R	B	G	R	B	G	R	B
1	2	2		4	4		6	6		12	6		16	6	
3	2	2		2	2		4	2		4	6		4	6	
4	2	2		4	2		4	4		6	4		8	8	
5	2	2		2	2		2	2		2	4		4	4	
15	4	6		4	6		4	6		4	8		8	10	
17	2	4		2	4		2	4		4	8		6	8	
19	8	8		8	8		10	8		10	14		16	18	
21											2		2		
29													2		
31	4	4		4	4		4	6		10	10		14	12	
32														4	
38							4	4		4	4		4	4	
58										2			2		
61													4		
66										2			2		
69	7			8	4		7	4		10	8		14	12	
70													4		
72										4			4		
79										4			4		
98		1			1			1			2			2	
100														2	
101	1			1			1			1			1		
102	1			1			1			1			1		
108		3			3			3			3			4	
110		2			2			2			2			2	
112		1			1			1			1			2	
113		1			1			1			1			2	
181	4			4			4			4			8		
208			8			8			8			8			12
210		4	4		4	4		8	4		8	4		12	4
212			4			4			4			4			4
262															4
265															8
288			2			2			2			2			2
316			2			2			2			2			2
503											1			1	
Subges.	39	42	20	44	48	20	53	62	20	84	92	20	128	119	36
Gesamt	101			112			135			196			283		

Dachbeschlagsteine

Nr	5	5¼	5½	7	9
653				4	8
654				8	8
655				4	8
656				2	2
657				2	2
658				10	18
659				4	4
660				2	6
661				2	2
662				4	4
Gesamt	0	0	0	42	62

Lackierte Metallteile

Nr	5	5¼	5½	7	9
101	4	4	4	4	4
102	2	2	2	2	2
103					4
104					2
107					2
108	2	2	2	2	2
109	1	1	1	1	2

Lackierte Metallteile

Nr	5	5¼	5½	7	9
112					1
115	6	6	6	6	6
116					4
118					2
125					6
126				2	2
127				2	2
136				1	2
137				1	2
146				3	3
147				3	3
149				3	4
151					3
158				1	1
159				1	1
161				1	1
162					1
168				2	2
169				2	2
170					2
174					2
Gesamt	15	15	15	37	70

letzte Änderung: 12. Jan. 2009

Steininhalt Grundkasten

GK	11 - Essen			13			15 - Esslingen			17			19 - Eutin		
Nr	G	R	B	G	R	B	G	R	B	G	R	B	G	R	B
1	18	10		18	12		18	12		22	14		22	14	
2							4	4		4	4		4	4	
3	4	8		6	8		8	8		12	8		14	12	
4	8	8		10	10		12	10		14	10		14	10	
5	4	6		6	6		6	6		6	6		6	6	
10														4	
12		4			4			8			8		4	8	
15	10	10		10	14		14	18		16	20		20	20	
17	8	12		10	16		12	18		14	22		16	26	
18		4			4			4			4			4	
19	16	22		16	24		16	28		18	31		18	34	
21		4			4			6			6		2	6	
22		4			4			4			6			6	
23														2	
28		4			4			4		4	4		4	4	
29	4	4		4	8		10	8		10	8		10	8	
31	14	16		16	18		17	22		17	23		21	23	
32		4			4		4	4		8	4		8	4	
34	8	4		8	8		12	8		12	8		12	8	
38	4	8		4	8		8	10		8	10		8	10	
39										12			12		
58	4	2		4	2		4	2		4	6		4	6	
60					4			8			8			8	
61	8			8			8			8			8		
62		2			2		2	2		4	4		4	6	
64										8			8		
66	4	2		4	2		4	2		4	2		4	2	
69	14	18		18	25		22	27		30	33		39	40	
70	12			12			12	8		16	8		16	8	
72	12	8		16	8		16	12		20	12		28	12	
79	8	12		8	12		8	12		11	12		16	12	
81											4		4	4	
86							2			2			2		
95				2			4			4			4		
97													4		
98		2		1	2		1	2		1	2		1	2	
100		2		2	2		2	2		2	2		2	2	
101	2	1		2	1		2	1		2	1		2	2	
102	2	1		2	1		2	1		2	1		2	2	
108		4			4			4			4			4	
110		2			4			4		2	8		2	8	
112		2			2			3		1	4		1	4	
113		2			2			3		1	4		1	4	
114				2			2			2			2		
115				2			2			2			2		
179				2			2			4			4		
181	8			8			8			8			8		
188										8			8		
208			16			18			22			30			30
210		16	8		16	8		16	8	4	20	8	4	20	8
212			8			8			8			8			8
262			4			4			4			16			16
265			8			8			16			24			24
269									8			8			8
273															4
274															4
275															4
276															4
277															20
288			2			2			4			4			4
293															4
302															4
316			2			4			4			4			8
318						4			4			4			4
320						4			4			4			4
503		1			1			1			1			1	
Subges.	172	209	48	201	246	60	244	292	82	327	332	110	375	360	158
Gesamt		429			507			618			769			893	

letzte Änderung: 23. Juli 2006

Dachbeschlagsteine					
Nr.	11	13	15	17	19
653	8	8	8	8	16
654	8	8	8	8	12
655	12	16	26	26	26
656	4	4	4	4	4
657	3	3	4	4	4
658	20	30	40	40	40
659	4	4	4	4	8
660	8	8	10	10	12
661	10	10	10	10	16
662	10	10	10	10	10
Gesamt	87	101	124	124	148

Lackierte Metallteile					
Nr	11	13	15	17	19
101	4	4	4	4	4
102	2	2	2	2	2
103	4	4	4	4	4
104	4	4	6	6	6
105		4	4	6	6
106	4	4	4	4	4
107	4	4	6	6	6
108	2	2	2	2	2
109	2	2	2	2	2
110	2	2	2	2	2
111					2
112	1	1	1	1	1
113	2	2	3	3	3
114					3
115	6	6	6	6	6
116	4	4	4	4	4
118	2	2	2	2	2
119		8	8	8	8
120	4	4	4	4	4
121	4	4	6	6	6
122					8
124					6
125	8	8	8	8	8
126	2	2	2	2	2
127	2	2	2	2	2
128	1	1	1	1	2
129	1	1	1	1	2
130		1	3	3	3
131		1	3	3	3
132				1	1
133				1	1
134			1	1	1
135			1	1	1
136	2	2	2	2	2
137	2	2	2	2	2
146	6	6	6	6	6
147	6	6	6	6	6
148		3	3	3	3
149	4	4	6	6	6
150			6	6	6
151	6	6	6	6	6
152			3	3	3
154	3	6	6	6	6
158	2	2	2	2	2
159	2	2	2	2	2
160		1	1	1	1
161	1	2	2	2	2
162	2	2	2	2	2
163			1	1	1
164	1	1	2	2	2
168	2	4	4	4	4
169	2	4	4	4	4
170	2	2	2	2	2
172	8	8	8	8	8
173			4	4	4
174	2	2	4	4	6
175		2	2	4	6
176		2	2	2	2
177					2
178				2	2
Gesamt	118	148	180	188	215

Steininhalt Grundkasten (Blatt 1)

GK	21			23			25			27 - Eydtkuhnen			29		
Nr	G	R	B	G	R	B	G	R	B	G	R	B	G	R	B
1	22	16		22	18		26	22		26	28		28	40	
2	8	8		8	8		12	12		12	12		12	12	
3	14	12		18	18		20	22		20	22		21	22	
4	16	16		20	20		20	24		22	24		22	28	
5	8	8		8	8		10	10		10	10		12	10	
10		4			4			8		6	8		8	8	
11														4	
12	8	8		8	8		8	8		8	8		8	8	
15	20	22		22	26		22	26		24	28		32	42	
16													8	4	
17	20	28		24	38		24	44		26	44		36	58	
18	8	8		8	8		8	12		12	12		12	12	
19	24	42		30	46		42	48		46	54		50	69	
21	2	8		2	12		2	12		2	12		4	12	
22		8			8			8			12			18	
23		2			4			4			4			4	
24								2			2			4	
25													4		
26	4			4	4		4	4		4	4		4	8	
28	4	4		8	8		16	8		16	8		16	12	
29	10	8		10	8		10	8		10	8		10	12	
30							4	4		4	8		4	8	
31	21	30		26	42		27	48		31	49		35	56	
32	8	4		12	4		16	4		16	4		16	8	
34	12	8		12	8		12	12		12	12		12	16	
38	8	16		10	18		14	20		14	20		18	24	
39	12			12			16			24			24		
40											4		8	8	
52							4			8	8		20	8	
58	4	10		4	14		8	14		8	14		12	14	
60	4	8		4	8		4	8		4	8		8	8	
61	8			8			12	4		12	4		16	8	
62	4	10		4	10		4	10		4	10		8	10	
63											4		8	8	
64	8			8			16			16			16		
65													4		
66	8	6		8	6		8	6		8	6		12	10	
67	4			8	4		8	4		8	4		8	8	
68							4	4		4	4		8	8	
69	43	40		44	40		46	40		50	46		53	48	
70	20	8		24	8		36	8		36	8		44	10	
72	28	12		28	20		28	20		28	20		28	24	
79	18	14		18	16		24	16		26	16		31	26	
80	8			8			8			8			8	8	
81	6	8		10	8		18	8		18	8		18	16	
83										2			4		
84													4		
85													4		
86	6			8			8			8			24		
87													8		
95	4			4			4			4			4		
97	4			4			4			4			4		
98	1	2		1	2		1	2		1	2		1	2	
100	2	2		2	2		2	2		2	2		2	2	
101	2	2		2	2		2	2		2	2		2	2	
102	2	2		2	2		2	2		2	2		2	2	
107		4			4			4			4		4	4	
108	1	4		1	4		1	4		1	4		3	4	
110	2	8		2	8		2	8		2	8		2	8	
112	1	4		2	4		2	4		2	4		2	4	
113	1	4		2	4		2	4		2	4		2	4	

Steininhalt Grundkasten (Blatt 2)															
GK	21			23			25			27 - Eydtkuhnen			29		
Nr	G	R	B	G	R	B	G	R	B	G	R	B	G	R	B
114	2			2	2		2	2		2	2		2	2	
115	2			2	2		2	2		2	2		2	2	
122	6			6			8	2		8	2		8	8	
123	4			4			8	4		8	4		8	8	
124		6		4	6		8	6		8	6		8	6	
126		4		8	4		8	4		8	4		8	4	
136											3		1	3	
137											3		1	3	
140											2		2	2	
141											2		2	2	
145														4	
146														4	
149										2	4		2	8	
150										2	4		2	8	
159										2	2		2	2	
160										2	2		2	2	
165											8		6	8	
166										4	4		8	4	
167										4	2		4	2	
168										4	2		4	2	
173										2	4		4	6	
174										4	4		8	8	
179	4			4			4			4			4		
181	8			8			8			8			8		
188	8			16			16			16			16		
196	6			8			8			12			12		
198	4			4			6			8			8		
208			45			53			57			66			88
210	4	20	8	4	22	12	4	22	12	4	22	16	4	24	20
211			4			10	8		10	8		10	8		10
212			8			16			16			16			16
215												6			16
216												4			8
217												4			12
218				4	4		4	4	20	4	4	28	16	16	28
220									8			8	8	8	8
221									16			16			24
260															4
262			16		4	16		4	16		4	16		8	16
265			24			24			24		4	24		4	24
267			4			4			4			4			12
269			8		4	8		4	8		4	8		8	8
270															8
272												8			8
273			4			4			4			4			4
274			4			4			4			16			16
275			4			4			4			4			4
276			4			4			16			16			16
277			20			20			32			32			32
286						1			1			1			1
288			4			4			4			4			4
291												1			1
293			4		2	6		2	8		2	8	6	6	8
299												1			1
301												1			1
302			4			5			5			5			5
316			8			8			8			8			16
318			4			4			4		4	8	4	4	16
319															8
320			4			4			4			8			16
502														2	
503		1			1			1			1			2	
Subges.	466	439	181	544	535	211	665	601	285	741	700	351	956	933	459
Gesamt	1086			1290			1551			1792			2348		

letzte Änderung: 23. Juli 2006

Dachbeschlagsteine					
Nr	21	23	25	27	29
653	16	16	16	16	16
654	12	12	12	12	12
655	26	30	34	42	42
656	5	5	5	5	5
657	4	4	4	4	4
658	50	54	84	86	100
659	8	12	12	12	12
660	12	12	12	12	12
661	18	18	18	18	18
662	14	14	14	22	30
663		2	2	2	2
664		2	2	2	2
665		2	2	2	2
666		2	2	2	2
667		2	2	2	2
668		2	2	2	2
669		2	2	2	2
670		2	2	2	2
671				2	2
672				2	2
673				2	2
674				2	2
675				2	2
676				2	2
677				2	2
678				2	2
Gesamt	165	193	227	261	283

Lackierte Metallteile					
Nr	21	23	25	27	29
6		2	2	2	2
101	4	4	4	4	4
102	2	2	2	2	2
103	4	4	4	4	4
104	6	6	6	6	6
105	6	6	6	6	6
106	4	4	4	4	4
107	6	6	6	6	6
108	2	2	2	2	2
109	2	2	2	2	2
110	2	2	2	2	2
111	2	2	2	2	2
112	1	1	1	1	1
113	3	3	3	3	3
114	4	4	4	6	6
115	6	6	6	6	6
116	4	4	4	4	4
118	2	2	2	2	2
119	8	8	8	8	8
120	4	4	4	4	4

Lackierte Metallteile					
Nr	21	23	25	27	29
121	6	6	6	6	6
122	8	8	8	8	8
123	4	4	4	4	4
124	6	6	6	6	6
125	8	8	8	8	8
126	2	2	2	2	2
127	2	2	2	2	2
128	2	2	2	3	3
129	2	2	2	3	3
130	3	4	4	4	4
131	3	4	4	4	4
132	1	2	2	2	2
133	1	2	2	2	2
134	2	2	2	2	2
135	2	2	2	2	2
136	2	2	2	2	2
137	2	2	2	2	2
138			2	2	2
139			2	2	2
140		1	2	2	2
141		1	2	2	2
142		2	2	2	2
143		2	2	2	2
144				2	2
145				2	2
146	6	6	6	6	6
147	6	6	6	6	6
148	3	3	3	6	6
149	6	6	6	6	6
150	6	6	6	6	6
151	6	6	6	6	6
152	3	3	6	6	6
153			3	3	3
154	6	9	9	9	9
155	3	3	3	5	5
156	3	3	6	6	6
157		3	6	6	6
158	2	2	2	2	2
159	2	2	2	2	2
160	1	1	1	2	2
161	2	2	2	2	2
162	2	2	2	2	2
163	1	1	1	2	2
164	2	2	2	2	2
165			2	2	2
166		2	2	2	2
167				2	2
168	4	8	8	8	8
169	4	4	6	6	6
170	2	4	4	4	4

Lackierte Metallteile					
Nr	21	23	25	27	29
171		2	4	4	4
172	8	8	8	8	8
173	4	4	4	4	4
174	6	6	6	6	6
175	6	6	6	6	6
176	2	2	2	2	2
177	2	2	2	2	2
178	2	4	4	4	4
179		7	8	8	8
180			4	4	4
181			2	2	2
182			4	4	4
183	2	2	2	2	2
184	1	1	1	1	1
185	2	2	2	2	2
186	2	2	2	2	2
187		2	2	4	6
188		2	2	4	6
189		2	2	4	6
190		2	2	4	6
191	2	2	2	2	2
192	1	1	1	1	1
193	2	2	2	2	2
194		1	1	2	3
195		2	2	4	6
Gesamt	240	288	323	351	362

Steininhalt Ergänzungskasten																								
GK	1A - Haag			1A - Haltern			1¼A - Hagen			1½A - Halle			3A - Hamburg			3A - Hameln			3¼A - Hamm			3½A - Hanau		
Nr	G	R	B	G	R	B	G	R	B	G	R	B	G	R	B	G	R	B	G	R	B	G	R	B
1	1	2			2			1			2		2			2						4	2	
3								2		2	2		2	2		2	2		2			2		
4	2						2			4													2	
5		2		2	2		2	2		2	2													
15	3	4			3		1	1		2	2		2	3		2	3		2	3				
17							1				4		2	4		2	4		2	4				
19		2		2	2		2	5					4	2		4	2		4			6	2	
31	1			4			2			4	2		2	4			4		3	4			4	
38																						4	4	
69	4			4						4			3			3			6	4		3	4	
98		1			1			1																
101													1			1			1			1		
102													1			1			1			1		
108				4							2			2			2			2				
110														2			2			2			2	
112																								
113																								
181	4									2														
208			4			4			2			4			2			2			2			
210											2			2	4		2	4		2	4		4	4
212															4			4			4			4
288												1			1			1			1			
316			2			2			2															
Subges.	15	11	6	16	10	6	10	12	4	20	18	5	19	21	11	17	21	11	21	21	11	21	24	8
Gesamt	32			32			26			43			51			49			53			53		

Dachbeschlagsteine								
Nr	1A - Haag	1A - Haltern	1¼A - Hagen	1½A - Halle	3A - Hamburg	3A - Hameln	3¼A - Hamm	3½A - Hanau
Gesamt	0	0	0	0	0	0	0	0

Lackierte Metallteile								
Nr	1A - Haag	1A - Haltern	1¼A - Hagen	1½A - Halle	3A - Hamburg	3A - Hameln	3¼A - Hamm	3½A - Hanau
101					4	4	4	4
102		2			2		2	2
108					2	2	2	2
109		1			1		1	1
115		2			6	4	6	6
Gesamt	0	5	0	0	15	10	15	15

Steininhalt Ergänzungskasten															
GK	5A - Hannover			5¼A - Haspe			5½A - Herborn			7A - Herford			9A - Herne		
Nr	G	R	B	G	R	B	G	R	B	G	R	B	G	R	B
1	10	4		8	2		6			4			2	4	
3	2	4		2	4			4						2	
4	4	2		2	2		2			2	4				
5		2			2			2		2				2	
12														4	
15		2			2			2		4	2		2		
17	2	4		2	4		2	4		2			2	4	
18														4	
19	2	6		2	6			6		6	4			4	
21		2			2			2						2	
22														4	
28														4	
29										2			2	4	
31	6	6		6	6		6	4		4	2			4	
32											4				
34													8	4	
38	4	4		4	4									4	
58	2			2			2						2	2	
61										4			4		
62														2	
66	2			2			2						2	2	
69	3	8		2	4		3	4		4	4			6	
70										4			8		
72	4			4			4						8	8	
79	4			4			4						4	12	
98		1			1			1							
100											2				
101													1	1	
102													1	1	
108											1				
112											1				
113											1				
181										4					
208												4			4
210		4			4						4			4	4
212															4
262												4			
265												8			
503		1			1			1							
Subges.	45	50		40	44		31	30		42	29	16	46	88	12
Gesamt	95			84			61			87			146		

Dachbeschlagsteine					
Nr	5A	5¼A	5½A	7A	9A
653	4	4	4	4	
654	8	8	8		
655	4	4	4	4	4
656	2	2	2		2
657	2	2	2		1
658	10	10	10	8	2
659	4	4	4		
660	2	2	2	4	2
661	2	2	2		8
662	4	4	4		6
Gesamt	42	42	42	20	25

Lackierte Metallteile					
Nr	5A	5¼A	5½A	7A	9A
103				4	
104				2	2
106					4
107				2	2
110					2
109				1	
112				1	
113					2
116				4	
118				2	
120					4
121					4
125				6	2
126	2	2	2		
127	2	2	2		
128					1
129					1
136	1	1	1	1	
137	1	1	1	1	
146	3	3	3		3
147	3	3	3		3
149	3	3	3	1	
151				3	3
154					3
158	1	1	1		1
159	1	1	1		1
161	1	1	1		
162				1	1
164					1
168	2	2	2		
169	2	2	2		
170				2	
172					8
174				2	
Gesamt	22	22	22	33	48

Steininhalt Ergänzungskasten

GK	11A - Hersfeld			13A - Herzberg			15A - Hessen			17A - Holland			19A - Holten		
Nr	G	R	B	G	R	B	G	R	B	G	R	B	G	R	B
1		2					4	2						2	
2				4	4								4	4	
3	2			2			4			2	4				
4	2	2		2			2						2	6	
5	2												2	2	
10											4				
12					4					4			4		
15		4		4	4		2	2		4				2	
17	2	4		2	2		2	4		2	4		4	2	
18													8	4	
19		2			4		2	3			3		6	8	
21					2					2				2	
22								2						2	
23											2				
26													4		
28							4								
29		4		6											
31	2	2		1	4			1		4				7	
32				4			4								
34		4		4											
38				4	2									6	
39							12								
58								4						4	
60		4			4								4		
61															
62				2			2	2			2			4	
64							8								
66													4	4	
67													4		
69	4	7		4	2		8	6		7	9		4		
70					8		4						4		
72	4				4		4			8					
79							3			5			2	2	
80													8		
81								4		4			2	4	
86				2									4		
95	2			2											
97										4					
98	1														
100	2														
101											1				
102											1				
107														4	
108													1		
110		2					2	4							
112					1		1	1							
113					1		1	1							
114	2														
115	2														
122													6		
123													4		
124														6	
126														4	
179	2						2								
188							8								
196													6		
198													4		
208			2			4			8						15
210							4	4							
211															4
262									12						
265						8			8						
267															4
269						8									
273												4			
274												4			
275												4			
276												4			
277												20			
288						2									
293												4			
302												4			
316			2									4			
318			4												
320			4												
Subges.	29	37	12	43	46	22	83	40	28	46	30	48	91	79	23
Gesamt	78			111			151			124			193		

letzte Änderung: 14. Aug. 2006

Dachbeschlagsteine					
Nr	11A	13A	15A	17A	19A
653				8	
654				4	
655	4	10			
656					1
657		1			
658	10	10			10
659				4	
660		2		2	
661				6	2
662					4
Gesamt	14	23	0	24	17

Lackierte Metallteile					
Nr	11A	13A	15A	17A	19A
104		2			
105	4		2		
107		2			
111				2	
113		1			
114				3	1
119	8				
121		2			
122				8	
123					4
124				6	
128				1	
129				1	
130	1	2			
131	1	2			
132			1		
133			1		
134		1			1
135		1			1
148	3				
149		2			
150		6			
152		3			
154	3				
155					3
156					3
160	1				
161		1			
163		1			
164	1				
168	2				
169	2				
173		4			
174		2		2	
175	2		2	2	
176	2				
177				2	
178			2		
183					2
184					1
185					2
186					2
191					2
192					1
193					2
Gesamt	30	32	8	27	25

Steininhalt Ergänzungskasten (Blatt 1)												
GK	21A - Holzdorf			23A - Homberg			25A - Husum			27B - Giessen		
Nr	G	R	B	G	R	B	G	R	B	G	R	B
1		2		4	4			6		2	12	
2				4	4							
3	4	6		2	4					1		
4	4	4			4		2				4	
5				2	2					2		
10					4		6			2		
11											4	
15	2	4					2	2		8	14	
16										8	4	
17	4	10			6		2			10	14	
18					4		4					
19	6	4		12	2		4	6		4	15	
21		4								2		
22								4			6	
23		2										
24					2						2	
25										4		
26		4									4	
28	4	4		8							4	
29											4	
30				4	4			4				
31	5	12		1	6		4	1		4	7	
32	4			4							4	
34					4						4	
38	2	2		4	2					4	4	
39				4			8					
40								4		8	4	
52				4			4	8				
55										12		
58		4		4						4		
60										4		
61				4	4					4	4	
62										4		
63								4		8	4	
64				8								
65										4		
66										4	4	
67	4	4									4	
68				4	4					4	4	
69	1			2			4	6		3	2	
70	4			12								
72		8								8	2	
73											4	
79		2		6			2			5	10	
80											8	
81	4			8							8	
83							2			2		
84										4		
85										4		
86	2									16		
87										8		
107										4		
108										2		
112	1											
113	1											
114		2										
115		2										

Steininhalt Ergänzungskasten (Blatt 2)												
GK	21A - Holzdorf			23A - Homberg			25A - Husum			27B - Giessen		
Nr	G	R	B	G	R	B	G	R	B	G	R	B
122				2	2						6	
123				4	4						4	
124	4			4								
126	8											
136								3		1		
137								3		1		
140								2		2		
141								2		2		
145											4	
146											4	
149							2	4			4	
150							2	4			4	
159							2	2				
160							2	2				
165								8		6		
166							4	4		4		
167							4	2				
168							4	2				
173							2	4		2	2	
174							4	4		4	4	
188	8											
196	2						4					
198				2			2					
208			8			4			9			22
210		2	4						4		2	4
211			6	8								
212			8									
215									6			10
216									4			4
217									4			8
218	4	4				20			8	12	12	
220						8				8	8	
221						16						8
260												4
262		4									4	
265								4				
267												8
269		4									4	
270												8
272									8			
274									12			
276						12						
277						12						
286			1									
291									1			
293		2	2			2				6	4	
299									1			
301									1			
302			1									
316												8
318								4	4	4		8
319												8
320									4			8
502											2	
503											1	
Subges.	78	96	30	121	66	74	76	99	66	215	233	108
Gesamt	204			261			241			556		

Dachbeschlagsteine				
Nr.	21A	23A	25A	27B
653				
654				
655	4	4	8	
656				
657				
658	4	30	2	14
659	4			
660				
661				
662			8	8
663	2			
664	2			
665	2			
666	2			
667	2			
668	2			
669	2			
670	2			
671			2	
672			2	
673			2	
674			2	
675			2	
676			2	
677			2	
678			2	
Gesamt	28	34	34	22

Lackierte Metallteile				
Nr	21A	23A	25A	27B
6	2			
101				
102				
103				
104				
105				
106				
107				
108				
109				
110				
111				
112				
113				
114			2	
115				
116				
118				
119				
120				
121				
122				
123				
124				
125				
126				
127				
128			1	
129			1	
130	1			
131	1			
132	1			
133	1			
134				
135				
136				
137				
138		2		
139		2		
140	1	1		
141	1	1		
142	2			
143	2			
144			2	
145			2	
146				
147				
148			3	
149				
150				

Lackierte Metallteile				
Nr	21A	23A	25A	27B
151				
152		3		
153		3		
154	3			
155			2	
156		3		
157	3	3		
158				
159				
160			1	
161				
162				
163			1	
164				
165		2		
166	2			
167			2	
168	4			
169		2		
170	2			
171	2	2		
172				
173				
174				
175				
176				
177				
178	2			
179	7	1		
180		4		
181		2		
182		4		
183				
184				
185				
186				
187	2		2	2
188	2		2	2
189	2		2	2
190	2		2	2
191				
192				
193				
194	1		1	1
195	2		2	2
Gesamt	48	35	28	11

Diese Seite ist reserviert für
Ergänzungen.

Steininhalt 1. Serie Grundkasten

GKNF-	4 - Bachstelze			6 - Backofen			8 - Badeplatz			10 - Ballanzug			12 - Bambusrohr			14		
Nr	G	R	B	G	R	B	G	R	B	G	R	B	G	R	B	G	R	B
1	4	2		6	2		8	2		8	2		8	2		8	2	
2										4	4		4	8		4	8	
3				2	2		2	4		4	4		4	4		4	4	
4	2			2			2	2		2	2		2	2		2	4	
5																2	2	
10														8			8	
12								4		4	8		4	8		8	8	
15		1			2			2			2			2			2	
17		4		2	4		4	8		4	8		4	8		4	10	
18								4			4			4			4	
19	2	2		2	4		2	8		2	8		2	8		2	8	
21					2			4			4			4			4	
28																	4	
29							2	4		4	4		4	4		4	4	
31	3	4		4	4		9	12		10	13		10	14		10	14	
32								4			4			4			8	
34					4		4	4		4	4		4	4		4	4	
35																	8	
38		4		4	4		4	8		8	8		8	8		8	10	
39														8		4	8	
58				2			4	2		4	2		4	2		4	2	
61				4			8			8			8			8	4	
62								2		4	2		4	4		4	4	
63																	4	
64																	4	
66	2			2			4	2		4	2		4	4		4	4	
68																4	4	
69		4		3	10		4	11		4	12		5	12		5	12	
70				8			8			8			8			8		
72	4			6			8	8		8	8		8	8		8	8	
79				4			8	12		8	12		11	12		11	14	
81														4			8	
95										2			4			4		
101					1		1	1		1	1		1	1		1	1	
102					1		1	1		1	1		1	1		1	1	
110										2			2			2		
210		2			4			8			8		4	8		12	8	
262															8			8
265															16			16
283																8	8	
284															2			2
293																		4
470											8			8			8	
472											8			8			8	
475											16			16			16	
Subges.	17	23	0	51	44	0	83	117	0	108	159	0	118	188	26	148	242	30
Gesamt	40			95			200			267			332			420		

Metallteile

Nr	4	6	8	10	12	14
5	4	4	8	8	8	9
6	2	4	6	6	6	6
7	2	2	2	4	4	4
8	4	8	12	12	12	12
9	4	4	4	6	6	6
10	8	12	16	16	16	28
12		2	2	4	4	4
13		2	2	2	2	4
14		2	2	2	2	4
15			2	6	6	6
16			2	6	6	6
17			1	3	3	3
18			1	2	2	2
19			4	12	12	12
20			8	8	8	8
21			2	2	2	2
24				4	4	4
25				6	6	6
26				6	6	6
27					12	20
28					4	12
29					2	2

Nr	4	6	8	10	12	14
30					2	2
31					2	2
32					3	3
34					4	4
35					4	4
36						4
37						2
38						2
39						2
40						2
41						2
43						2
46						16
47						11
49						4
50						2
51						2
52						4
Gesamt	24	40	74	115	148	236
22			20	20	20	20
Schr.zhr	1	1	1	1	1	1
Schraube	16	28	42	42	50	70

letzte Änderung: 16. Mai 2010

Steininhalt 1. Serie Ergänzungskasten

GKNF-	4A - Rosendorn			6A - Rosenholz			8A - Rosenduft			10A - Rotfink			12A - Rotkäppchen			18A - Rückblick		
Nr	G	R	B	G	R	B	G	R	B	G	R	B	G	R	B	G	R	B
1	2			2														
2							4	4			4							
3	2	2			2		2											
4					2									2				
5													2	2				
10											8							
12					4		4	4					4					
15		1																
17	2			2	4									2				
18					4													
19		2			4													
21		2			2													
28														4				
29				2	4		2											
31	1			5	8		1	1			1							
32					4									4				
34		4		4														
35														8				
38		4			4		4							2				
39											8		4					
58	2			2	2													
61	4			4										4				
62					2		4				2							
63														4				
64														4				
66				2	2						2							
68													4	4				
69	3	6		1	1			1		1								
70	8																	
72	2			2	8													
79	4			4	12					3				2				
81											4			4				
95							2			2								
101		1		1														
102		1		1														
110							2											
210		2			4					4			8					
262												8						
265												16						
283													8	8				
284												2						
293															4			
470								8										
472								8										
475								16										
Subges.	30	25	0	32	73	0	25	42	0	10	29	26	30	54	4			
Gesamt		55			105			67			65			88				

Metallteile

Nr	4A	6A	8A	10A	12A	18A
5		4			1	
6	2	2				
7			2			
8	4	4				
9			2			
10	4	4			12	
12	2		2			
13	2				2	
14	2				2	
15		2	4			
16		2	4			
17		1	2			
18		1	1			
19		4	8			
20		8				
21		2				
24			4			
25			6			
26			6			
27				12	8	
28				4	8	
29				2		

Nr	4A	6A	8A	10A	12A	18A
30				2		
31				2		
32				3		
34				4		
35				4		
36					4	
37					2	
38					2	
39					2	
40					2	
41					2	
43					2	
46					16	
47					11	
49					4	
50					2	
51					2	
52					4	
Gesamt	16	34	41	33	88	
22		20				
Schraube	12	14		8	20	

letzte Änderung: 21. Okt. 2008

Steininhalt 2. Serie Grundkasten

GKNF-	4 - Barmen			6 - Bebra			8 - Belzig			10 - Bergen			12 - Bernau			20 - Bernburg		
Nr	G	R	B	G	R	B	G	R	B	G	R	B	G	R	B	G	R	B
1	4	2		8	2		10	4		10	4		10	4		13	12	
2										4	4		4	4		4	4	
3				2	2		2	4		4	8		6	8		12	15	
4	2			2	2		2	2		2	2		2	2		4	10	
5								2			2			2			4	
10														4			4	
12								4			8		4	8		8	8	
15		1			2			2		4	4		6	4		8	6	
17	4	6		2	8		6	6		8	6		10	8		12	14	
18								4			4			4		4	4	
19	4	3		2	4		2	10		2	10		2	10		12	12	
21								4			4			4			4	
22																	2	
23														2			2	
29							2	4		6	4		6	4		6	4	
31	3	4		6	6		9	12		9	13		11	13		13	27	
32								4		4	4		4	4		4	4	
34							4	4		4	4		4	4		4	4	
38		4		4	4		4	8		8	10		8	10		10	12	
39													12			12		
58				2			4	2		4	2		4	2		4	2	
60											4			4			4	
61							8			8			8			8		
62								2		2	2		4	2		4	2	
64													8			8		
66	2			2			4	2		4	2		4	2		4	2	
69		4		3	8		4	11		6	12		6	12		11	12	
70							8			8	8		8	8		8	8	
72	4			4			8	8		8	8		12	8		12	8	
79				4			8	12		9	12		11	12		13	12	
81													4			4		
86										2			2			8		
95										2			2			2		
98					1			1			1			1			1	
101							1	1		1	1		1	1		1	1	
102							1	1		1	1		1	1		1	1	
112																1		
113																1		
114																	2	
115																	2	
122																6		
123																4		
126																8		
188													8			8		
196																2		
198																2		
208																		4
210		2			4			8			8			8			8	
265												4			4			4
269												12			12			12
273															4			4
274															4			4
275															4			4
276															4			4
277															20			20
293															4			4
302															4			5
Subges.	23	26	0	41	43	0	87	122	0	120	152	16	172	160	60	246	217	65
Gesamt	49			84			209			288			392			528		

Metallteile

Nr	4	6	8	10	12	20	Nr	4	6	8	10	12	20	Nr	4	6	8	10	12	20
5			8	8	8	8	30						4	60		2	4	4	4	4
6			6	6	8	8	31						4	61			2	2	2	2
7		2	2	2	2	2	32					2	3	62				1	1	2
8			11	12	16	16	34						8	63		2	4	4	6	6
9		4	4	4	4	4	35						8	64				2	4	4
10		4	20	20	24	28	36						4	66		2	2	2	4	4
12		2	2	2	4	4	37						2	67		1	2	2	2	2
13		2	2	2	4	4	38						2	68			1	2	2	2
14		2	2	2	4	4	39						2	69			2	2	4	6
15				4	4	6	40						2	70				1	1	1
16				4	4	6	41						2	71				2	2	3
17				2	2	3	44							72				1	2	2
18							45							73						2
19				8	8	12	47				4	4	4	74						2
20				4	4	4	48		4	4	4	4	4	75						8
21				4	4	4	54	4	4	4	4	4	4	76						4
22	8	8	8	8	8	8	55	2	2	2	2	2	2	78						2
26				2	2	2	56	1	2	2	2	2	2	79						2
27					12	16	57	2	4	4	6	6	6	Σ	21	51	102	151	198	288
28					6	12	58	4	4	4	4	4	4	S-Dreher		1	1	1	1	1
29						4	59				6	8	8	Schrauben		12	44	64	80	126

letzte Änderung: 21. Okt. 2008

Steininhalt 2. Serie Ergänzungskasten

GKNF-	4A - Ranis			6A - Ratibor			8A - Rees			10A - Remilly			12A - Rendsburg			14A - Reppen			16 A - Rheda			18A - Rheine		
Nr	G	R	B	G	R	B	G	R	B	G	R	B	G	R	B	G	R	B	G	R	B	G	R	B
1	4			2	2								1			2	8							
2							4	4																
3	2	2			2		2			2						6	7							
4		2											2	6			2							
5					2									2										
10											4													
12					4			4		4			4											
15							4	2		2						2	2							
17		2		2			2			2	2					2	6							
18					4								4											
19		2			6								2	2		8								
21					4																			
22																	2							
23											2													
29				2	4		4																	
31	3	2		3	6			1		2				1		2	13							
32					4		4																	
34				4	4																			
38	4				4		4	2								2	2							
39										12														
58	2			2	2																			
60								4																
61				8																				
62					2		2			2														
64										8														
66				2	2																			
69	3	4		1	3		2	1					5											
70				8				8																
72				4	8					4														
79	4			4	12		1			2			2											
81										4														
86							2						4			2								
95							2																	
98		1																						
101				1	1																			
102				1	1																			
112																1								
113																1								
114																	2							
115																	2							
122													6											
123													4											
126																8								
188										8														
196																2								
198																2								
208									4									4						
210		2			4																			
265									8															
269									8															
273												4												
274												4												
275												4												
276												4												
277												20												
293												4												
302												4						1						
Subges.	22	17	0	44	81	0	33	26	20	52	8	44	34	11	0	40	46	5						
Gesamt	39			125			79			104			45			91			keine			keine		

Metallteile

Nr	4A	6A	8A	10A	12A	14A	16A	18A
5		8						
6		6		2				
7	2							
8		11	1	4				
9	4							
10	4	16		4	4			
12	2			2				
13	2			2				
14	2			2				
15			4		2			
16			4		2			
17			2		1			
18								
19			8		4			
20			4					
21			4					
22	8							
26			2					
27				12	4			
28				6	4		2	
29						2		2

Nr	4A	6A	8A	10A	12A	14A	16A	18A
30						2		2
31						2		2
32				2	1			
34						4		4
35						4		4
36					4			
37					2			
38					2			
39					2			
40					2			
41					2			
44								
45								
47			4					
48	4							
54								
55								
56	1							
57	2		2					
58								
59			6	2				

Nr	4A	6A	8A	10A	12A	14A	16A	18A
60	2	2						
61	1	1						
62			1			1		
63	2	2		2				
64			2	2				
66	2			2				
67	1	1						
68		1	1					
69		2		2				2
70			1					
71			2			1		
72			1	1				
73						2		
74						2		
75						2	6	
76							4	
78								2
79								2
Σ	39	50	49	47	36	22	12	20
S-Dreher	1							
Schrauben	12	20	16	30	8	0	8	

Steininhalt Imperator 0. Serie																		
GKNF-	Im 2																	
Nr	G	R	B	G	R	B	G	R	B	G	R	B	G	R	B	G	R	B
1		2																
4	2	2																
15	2																	
19	4	4																
69	4																	
108		1																
113		1																
114		1																
208			5															
210		2																
Subges.	12	13	5															
Gesamt	30																	

Diese Seite ist reserviert für
Ergänzungen

Steininhalt Imperator 1.Serie									
GKNF-	4 ½ - Algebra			6 ½ - Amarant			6A - Spectrum		
Nr	G	R	B	G	R	B	G	R	B
1		2		4	4		4	2	
3							4	4	
4	2	2		4	2		2		
5	2	2		2	2				
15	2	3		2	4		2	4	
17	1				4		4	4	
19	5	6		6	8		4	4	
21								2	
31	4			4	4		4	4	
34								4	
38					4		4		
58							2		
61							4		
66				2					
69	6			6	4		8	6	
70							8		
72				4			2		
79							4		
98		1			2				
101							1	1	
102							1	1	
108		1			3			2	
110								2	
112		1			1				
113		1			1				
181	4			4					
208			6			6			6
210		2			4			4	4
212									4
288			1			1			1
316			2			2			
Subges.	26	21	9	38	47	9	58	44	15
Gesamt	56			94			117		

Metallteile			
MT-Nr	4 ½	6 ½	6A
3	1		
4	2		
Gesamt	3	31	16
Schr.zhr*	1	1	
Klammer		20	2
Schraube		16	12

Diese Seite ist reserviert für
Imperator 1.Serie.

Steininhalt Imperator 2.Serie Grundkästen																		
GKNF-	1 - Adorf			3 - Ahaus			3½ - Aken			5 - Altona			5½ - Alzey			7 - Amberg		
Nr	G	R	B	G	R	B	G	R	B	G	R	B	G	R	B	G	R	B
1								2		4	4					10	6	
2																		
3																4	4	
4	2	2					2	2		4	2					6	4	
5							2	2		2	2					2	2	
12																		
15	2						2	3		2	4					4	8	
17										4	4					4	8	
18																		
19	4	4					4	6		8	8					10	10	
21																		
22																		
28																		
29																		
31	1						4			4	4					10	10	
32																		
34																		
38											4					4	4	
39																		
58																2		
60																		
61																		
62																		
64																		
66										2						2		
69							4			2	4					10	8	
70																		
72										4						4		
79																4		
81																		
86																		
95																		
98								1			1						2	
100																		
101																1		
102																1		
108		1						1			1						3	
110																	2	
112		1						1			1						1	
113		1						1			1						1	
114																		
115																		
179																		
181							4			4						4		
188																		
208			2						6			6						8
210		2						2			4						8	4
212																		4
262																		
265																		
269																		
288			1						1			1						2
316									2			2						2
318																		
320																		
Subges.	9	11	3				22	21	9	40	44	9				82	81	20
Gesamt	23			39			52			93			118			183		

Metallteile													
MT-Nr	1	3	3½	5	5½	7	MT-Nr	1	3	3½	5	5½	7
5							56				1		1
6							57				2		4
7						2	58				4		4
8							59						
9						3	60						2
10						4	61						
12						2	62						2
13						2	63						
14						2	64						
15							66						2
16							67						1
17							68						
19							69						
20							70						
21							71						
22				8		8	72						
47							Gesamt	1	2	7	21	32	47
48						2	Schr.zhr*						1
54				4		4	Mutter**						
55				2		2	Schraube						12

*) Nr 11
**) Nr 26

Steininhalt Imperator 2.Serie Grundkästen

GKNF-	Imp 9 - Ansbach			Imp 11 - Apolda			Imp/VE Stufe 13			Imp/VE 15 - Arolsen			Imp/VE Stufe 17			VE 19 - Augsburg		
Nr	G	R	B	G	R	B	G	R	B	G	R	B	G	R	B	G	R	B
1	16	6		18	10		18	12		18	12		22	14				
2										4	4		4	4				
3	4	6		4	8		6	8		8	8		12	8				
4	8	8		8	8		10	10		12	10		14	10				
5	4	4		4	6		6	6		6	6		6	6				
12					4			4			8			8				
15	8	10		10	10		10	14		14	18		16	18				
17	6	8		8	12		10	16		12	18		14	22				
18					4			4			4			4				
19	16	18		16	22		16	24		16	28		18	30				
21		2			4			4			6			6				
22					4			4			4			6				
28					4			4			4		4	4				
29	2			4	4		4	8		10	8		10	8				
31	14	12		14	16		16	18		17	22		17	23				
32		4			4			4		4	4		8	4				
34				8	4		8	8		12	8		12	8				
38	4	4		4	8		4	8		8	10		8	10				
39													12					
58	2			4	2		4	2		4	2		4	6				
60								4			8			8				
61	4			8			8			8			8					
62					2			2		2	2		4	4				
64													8					
66	2			4	2		4	2		4	2		4	2				
69	14	10		14	16		18	22		24	22		32	28				
70				8			8			8	8		12	8				
72	4			12	8		16	8		16	12		20	12				
79	4			8	12		8	12		8	12		11	12				
81														4				
86										2			2					
95							2			4			4					
98		2			2		1	2		1	2		1	2				
100		2			2		2	2		2	2		2	2				
101	1			2	1		2	1		2	1		2	1				
102	1			2	1		2	1		2	1		2	1				
108		4			4			4			4			4				
110		2			2			4			4		2	8				
112		2			2			2			3			4				
113		2			2			2			3			4				
114							2			2			4					
115							2			2			4					
179							2			2			4					
181	8			8			8			8			8					
188													4					
208			12			16			18			22			30			
210		12	4		16	8		16	8		16	8	4	20	8			
212			4			8			8			8			8			
262			4			4			4			4			16			
265			8			8			8			16			24			
269												8			8			
288			2			2			2			4			4			
316			2			2			4			4			4			
318									4			4			4			
320									4			4			4			
Subges.	122	118	36	168	206	48	197	242	60	242	286	82	323	323	110			
Gesamt	276			422			499			610			756			884		

Metallteile

MT-Nr	Imp 9	Imp 11	Imp 13	Imp 15	Imp 17	VE 19	MT-Nr	Imp 9	Imp 11	Imp 13	Imp 15	Imp 17	VE 19
5	4	8	8	8	8		56	1	1	1	1	1	
6	4	6	6	6	6		57	4	5	5	5	5	
7	2	2	2	2	2		58	4	4	4	4	4	
8	7	11	11	11	11		59	2	2	4	8	10	
9	3	3	3	3	3		60	2	2	2	2	2	
10	12	20	20	20	24		61	1	2	2	2	2	
12	2	2	2	2	4		62	2	2	2	3	4	
13	2	2	2	2	4		63		2	2	2	4	
14	2	2	2	2	4		64				4	4	
15			2	4	4		66	2	2	2	2	2	
16			2	4	4		67	1	1	1	1	1	
17			1	2	2		68		1	2	2	2	
19			4	8	8		69		2	2	2	4	
20			4	4	4		70			1	1	1	
21			2	4	4		71				2	2	
22	8	8	8	14	14		72			1	1	1	
47			4	4	4		Gesamt	73	98	122	150	167	196
48	2	2	2	2	2		Schr.zhr*	1	1	1	1	1	
54	4	4	4	4	4		Mutter**			?	?	?	
55	2	2	2	2	2		Schraube	28	44	54	64	76	80

*) Nr 11
**) Nr 26

letzte Änderung: 20. Okt. 2008

Steininhalt Imperator 2.Serie Ergänzungskästen

GKNF-	Imp 1A - Sagan			Imp 3A - Sassnitz			Imp 5A - Sayda			Imp 7A - Sebnitz			Imp 9A - Siegen		
Nr	G	R	B	G	R	B	G	R	B	G	R	B	G	R	B
1		3		4	2		6	2		6			2	4	
2															
3							4	4			2			2	
4				2			2	2		2	4				
5	2				2					2	2			2	
12														4	
15		2			2		2	4		4	2		2		
17				4	4			4		2			2	4	
18														4	
19		2		5	2		2	2		6	8			4	
21											2			2	
22														4	
28														4	
29										2			2	4	
31				3	4		6	6		4	2			4	
32											4				
34													8	4	
38					4		4							4	
39															
58							2						2	2	
60															
61										4			4		
62														2	
64															
66				2									2	2	
69				2	4		8	4		4	2			6	
70													8		
72				4									8	8	
79							4						4	12	
81															
86															
95															
98		1						1							
100											2				
101							1						1	1	
102							1						1	1	
108								2			1				
110								2							
112											1				
113											1				
114															
115															
179															
181	2			2						4					
188															
208			2			2			2			4			4
210					2			4	4		4			4	4
212									4						4
262												4			
265												8			
269															
288									1						
316			2												
318															
320															
Subges.	4	8	4	28	26	2	42	37	11	40	37	16	46	88	12
Gesamt	16			56			90			93			146		

Metallteile Imperator 2.Serie Ergänzungskästen

MT-Nr	1A	3A	5A	7A	9A	MT-Nr	1A	3A	5A	7A	9A
5				4	4	56					
6				4	2	57			2		1
7			2			58					
8				7	4	59				2	
9			3			60			2		
10			4	8	8	61				1	1
12			2			62			2		
13			2			63					2
14			2			64					
15						66			2		
16						67			1		
17						68					1
19						69					2
20						70					
21						71					
22						72					
47						Gesamt	1	21	26	26	25
48			2			Schr.zhr*					
54						Mutter**			1		
55						Schraube			12	16	16

*) Nr 11
**) Nr 26

Steininhalt Imperator 2.Serie Ergänzungskästen															
GKNF-	Imp 11A - Simmern			Imp/VE 13A - Soden			Imp/VE 15A - Soest			Imp/VE 17A - Soldin			VE 19A - Solingen		
Nr	G	R	B	G	R	B	G	R	B	G	R	B	G	R	B
1		2					4	2							
2				4	4										
3	2			2			4								
4	2	2		2			2								
5	2														
12					4										
15		4		4	4		2								
17	2	4		2	2		2	4							
18															
19		2			4		2	2							
21					2										
22								2							
28							4								
29		4		6											
31	2	2		1	4			1							
32				4			4								
34		4		4											
38				4	2										
39							12								
58								4							
60		4			4										
61															
62				2			2	2							
64							8								
66															
69	4	6		6			8	6							
70					8		4								
72	4				4		4								
79							3								
81								4							
86				2											
95	2			2											
98	1														
100	2														
101															
102															
108															
110		2					2	4							
112					1			1							
113					1			1							
114	2						2								
115	2						2								
179	2						2								
181															
188							8								
208			2			4			8						
210							4	4							
212															
262									12						
265						8			8						
269						8									
288						2									
316			2												
318			4												
320			4												
Subges.	29	36	12	45	44	22	85	37	28						
Gesamt	77			111			150			128			191		

Metallteile Imperator 2.Serie Ergänzungskästen											
MT-Nr	11A	13A	15A	17A	VE 19A	MT-Nr	11A	13A	15A	17A	VE 19A
5						56					
6						57					
7						58					
8						59	2	4	2		
9						60					
10			4			61					
12			2			62		1	1		
13			2			63			2		
14			2			64		4			
15	2	2				66					
16	2	2				67					
17	1	1				68	1				
19	4	4				69			2		
20	4					70	1				
21	2	2				71		2			
22		6				72	1				
47	4					Gesamt	24	28	17	24	36
48						Schr.zhr*					
54						Mutter**	?				
55						Schraube	10	10	12	4	32

*) Nr 11
**) Nr 26

Die Brücke von 1895					
Steine				**Metallteile**	
GK Nr	G	GK Nr	G	Nr	
2	10	68	4	1	21
3	16	69	4	2r	22
4	22	70	8	3	18
8	24	72	12	4	30
10	12	73	4	5	8
11	8	75	8	6	16
12	24	92	4	7	16
15	48	94	4	8	16
17	48	136	4	9	10
18	46	137	4	10	12
19	6	165	4	11	16
20	52	172	12	12	28
28	4	173	16	13	8
29	22	218	34	14	24
31	4	219	16	15	24
32	40	220	4	16	1
34	8	221	16	17r	2
35	16	265	16	18r	2
37	4	288	4	19ar	2
38	8	313	8	19br	2
39	24	315	8	20r	36
46	8	365	48	20ar	4
52	8	462	8	21a	8
53	32	464	24	21b	8
58	1	466	16	21c	8
60	4	468	16	22ar	2
61	48	470	4	22br	2
63	8	472	12	22cr	2
64	12	474	8	23r	38
66	22	475	8	Gesamt	386
67	4	Gesamt	931		

Dach nach Julius Weiss	
Nr	
31	2
32	16
33	14
34	14
35	5
36	21
37	21
38	40
39	2
40	15
Gesamt	150

Metallteile Eisen-Brücke										
Mt Nr	I	IA	II	IIA	III	2 / 2 ½	4 / 4 ½	6 / 6½	8	10
101						2		4		
102							2	2		
103	4	4	8		8					4
104		4	4		4				4	
105	2	2	4		4				2	6
106		4	4		4					
107		4	4		4				4	
108						1		2		
109							1	1		
110									3	2
111	2	2	4		4					
113										3
114	1	3	4	4	8					
115						2	2	6		
116									2	
117									4	
118									4	
119										10
120										
121										
122	6	2	8		8					
123		4	4		4					
124		4	4		4					
183				2	2					
185				2	2					
186				2	2					
187				2	2					
188				2	2					
189				2	2					
190				2	2					
191				2	2					
192				1	1					
193				2	2					
194				1	1					
195				2	2					
Schrauben				20	20					
Gesamt	15	33	48	46	94	5	5	15	23	25

Steininhalt Grundkasten																							
GKNF-	1 - Achim			1¼ - Adria			1½ - Agram			3 - Ahbeck			E/3 - Aken			3¼ - Ahlen			3½ - Alfeld			5 - Althof		
Nr	G	R	B	G	R	B	G	R	B	G	R	B	G	R	B	G	R	B	G	R	B	G	R	B
1				4	3		2	2			2			2		4	4		2	4		2	4	
3																	2		2	2		2	2	
4	2	2		2	2		2	2		2	2		2	2		4	2		4	2		4	2	
5	2						2			2	2		2	2		2	2		2	2		2	2	
15	2			2	2		2	4		2	4		2	3		2	3		4	6		4	6	
17							2												2	4		2	4	
19	4	4		2	3		4	6		6	6		4	6		4	8		4	6		8	8	
31	1			1			2			4			4			1			4	2		4	4	
69				2						4			4			2			4			7		
98								1			1			1			1			1			1	
101																						1		
102																						1		
108		1			1			1			1			1			1			3			3	
110																							2	
112		1			1			1			1			1			1			1			1	
113		1			1			1			1			1			1			1			1	
181				4			2			4			4			4			4			4		
208			2			4			4			6			6			6			8			8
210		2			2			2			2			2			2			4			4	4
212																								4
288			1			1			1			1			1			1			2			2
316									2			2			2			2			2			2
Subges.	11	11	3	17	15	5	18	20	7	24	22	9	22	21	9	23	27	9	32	38	12	41	44	20
Gesamt	25			37			45			55			52			59			82			105		

Steininhalt Grundkasten (Blatt 1)

GKNF-	5¼ - Altwasser			5½ - Altwein			7 - Anhalt			9 - Anklam			11 - Arnsberg			15 - Arolsen			19 - Augsburg			27- Auma		
Nr	G	R	B	G	R	B	G	R	B	G	R	B	G	R	B	G	R	B	G	R	B	G	R	B
1	4	4		6	6		12	6		16	6		18	10					22	14		26	28	
2																			4	4		12	12	
3	2	2		4	2		4	6		4	6		4	8					14	12		20	22	
4	4	2		4	4		6	4		8	8		8	8					14	10		22	24	
5	2	2		2	2		2	4		4	4		4	6					6	6		10	10	
10																				4		6	8	
12														4					4	8		8	8	
15	4	6		4	6		4	8		8	10		10	10					20	20		24	28	
17	2	4		2	4		4	8		6	8		8	12					16	26		26	44	
18														4						4		12	12	
19	8	8		10	8		10	14		16	18		16	22					18	34		46	54	
21								2			2			4					2	6		2	12	
22														4						6			12	
23																				2			4	
24																							2	
26																						4	4	
28														4					4	4		16	8	
29										2			4	4					10	8		10	8	
30																						4	8	
31	4	4		4	6		10	10		14	12		14	16					21	23		31	49	
32											4			4					8	4		16	4	
34													8	4					12	8		12	12	
38				4	4		4	4		4	4		4	8					8	10		14	20	
39																			12			24		
40																							4	
52																						8	8	
58							2			2			4	2					4	6		8	14	
60																				8		4	8	
61										4			8						8			12	4	
62														2					4	6		4	10	
63																							4	
64																			8			16		
66													2	2					4	2		8	6	
67																						8	4	
68																						4	4	
69	8	4		7	4		10	8		14	12		14	18					39	40		50	46	
70										4			12						16	8		36	8	
72							4			4			12	8					28	12		28	20	
79							4			4			8	12					16	12		26	16	
80																						8		
81																			4	4		18	8	
83																						2		
86																			2			8		
95																			4			4		
97																			4			4		
98		1			1			2			2			2					1	2		1	2	
100											2			2					2	2		2	2	
101	1			1			1			1			2	1					2	2		2	2	
102	1			1			1			1			2	1					2	2		2	2	
107																							4	
108		3			3			3			4			4						4		1	4	
110		2			2			2			2			2					2	8		2	8	
112		1			1			1			2			2					1	4		2	4	
113		1			1			1			2			2					1	4		2	4	
114																			2			2	2	
115																			2			2	2	
122																						8	2	
123																						8	4	
124																						8	6	
126																						8	4	
136																							3	

Steininhalt Grundkasten (Blatt 2)																							
GKNF-	5¼ - Altwasser			5½ - Altwein			7 - Anhalt			9 - Anklam			11 - Arnsberg			15 - Arolsen			19 - Augsburg			27- Auma		
Nr	G	R	B	G	R	B	G	R	B	G	R	B	G	R	B	G	R	B	G	R	B	G	R	B
137																							3	
140																							2	
141																							2	
149																						2	4	
150																						2	4	
159																						2	2	
160																						2	2	
165																							8	
166																						4	4	
167																						4	2	
168																						4	2	
173																						2	4	
174																						4	4	
179																			4			4		
181	4			4			4			8			8						8			8		
188																			8			16		
196																						12		
198																						8		
208			8			8			8			12			16						30			66
210		4	4		8	4		8	4		12	4		16	8				4	20	8	4	22	16
211																						8		10
212			4			4			4			4			8						8			16
215																								6
216																								4
217																								4
218																						4	4	28
220																								8
221																								16
262												4			4						16		4	16
265												8			8						24		4	24
267																								4
269																					8		4	8
272																								8
273																					4			4
274																					4			16
275																					4			4
276																					4			16
277																					20			32
286																								1
288			2			2			2			2			2						4			4
291																								1
293																					4		2	8
299																								1
301																								1
302																					4			5
316			2			2			2			2			2						8			8
318																					4		4	8
320																					4			8
503											1			1						1			1	
Subges.	44	48	20	53	62	20	82	91	20	124	121	36	170	209	48				375	360	158	741	700	351
Gesamt	112			135			193			281			427						893			1792		

Metallteile Grundkasten								
MT-Nr	5¼ Altwasser	5½ Altwein	7 Anhalt	9 Anklam	11 Arnsberg	15 Arolsen	19 Augsburg	27 Auma
5				4			8	
6				4			8	
7				2			2	
8				6			16	
9				4			4	
10				8			24	
11				1			1	
12							4	
13							4	
14							4	
15				2			4	
16				2			4	
17				1			2	
18				1			1	
19				4			8	
20							4	
21				2			4	
22				8			8	
26							2	
27							12	
28							6	
32							2	
44				2			2	
45				1			1	
47							4	
48				4			4	
54				2			4	
55				2			2	
56				2			2	
57				4			6	
58				4			4	
59							8	
60				4			4	
61				1			2	
62							1	
63				2			6	
64							4	
66				2			4	
67				1			2	
68							2	
69							4	
70							1	
71							2	
72							2	
Schrauben				28	44	66	82	134
gesamt	21	21	34	80	106	155	203	292

Steininhalt Ergänzungskasten																								
GKNF-	1A - Saal			1¼A-Saalfeld			1½A-Sachsen			3A - Salza			3¼A-Salzburg			3½A-Satkau			5A - Saxdorf			5¼A-Schwerin		
Nr	G	R	B	G	R	B	G	R	B	G	R	B	G	R	B	G	R	B	G	R	B	G	R	B
1	1	2			1			2		2	2					4	2		10	2		8	2	
3					2		2	2		2	2		2			2			2	4		2	4	
4	2			2			4			3	2						2		2	2		2	2	
5		2		2	2		2	2		1										2			2	
15	3	4		1	1		2	2		2	3		2	3						2			2	
17				1				4		2	4		2	4					2	4		2	4	
19		2		2	5					4	2		4			6	2		2	6		2	6	
21																				2			2	
31	1			2			4	2		2	4		3	4			4		6	6		6	6	
38																4	4		4	4		4	4	
58																			2			2		
66																						2		
69	4						4			3			6	4		3	4		3	8		2	4	
72																			4			4		
79																			4			4		
98		1			1															1			1	
101										1			1			1								
102										1			1			1								
108								2			2			2										
110											2			2			2							
181	4						2																	
208			4			2			4			2			2									
210								2			2	4		2	4		4	4		4			4	
212												4			4			4						
288									1			1			1									
316			2			2																		
Subges.	15	11	6	10	12	4	20	18	5	23	25	11	21	21	11	21	24	8	41	47		40	43	
Gesamt	32			26			43			59			53			53			88			83		

Steininhalt Ergänzungskasten																								
GKNF-	5½A-Schwerte			7A - Sembach			9A - Semlin			11A-Siegburg			13A - Soden			15A - Soest			17A - Soldin			19A-Solingen		
Nr	G	R	B	G	R	B	G	R	B	G	R	B	G	R	B	G	R	B	G	R	B	G	R	B
1	6			4			2	4								4	2							
2													4	4										
3		4						2					2			4								
4	2			2	4								2			2								
5		2		2				2																
12								4						4										
15		2		4	2		2						4	4		2								
17	2	4		2			2	4					2	2		2	4							
18								4																
19		6		6	4			4						4		2	2							
21		2						2						2										
22								4									2							
28								4								4								
29				2			2	4					6											
31	6	4		4	2			4					1	4			1							
32					4								4			4								
34							8	4					4											
38								4					4	2										
39																12								
58	2						2	2									4							
60														4										
61				4			4																	
62								2					2			2	2							
64																8								
66	2						2	2																
69	3	4		4	4			6					6			8	6							
70				4			8							8		4								
72	4						8	8						4		4								
79	4						4	12								3								
81																	4							
86													2											
95													2											
98		1																						
100					2																			
101							1	1																
102							1	1																
108					1																			
110																2	4							
112					1									1			1							
113					1									1			1							
114																2								
115																2								
179																2								
181				4																				
188																8								
208						4			4						4			8							
210					4			4	4							4	4							
212									4															
262						4												12						
265						8									8			8						
269															8									
288															2									
503					1																			
Subges.	31	29		42	30	16	46	88	12				45	44	22	85	37	28						
Gesamt	60			88			146						111			150								

Steininhalt Ergänzungskasten

GKNF-	21A - Soran			23A - Spandau			25A - Speyer			27B - Stade		
Nr	G	R	B	G	R	B	G	R	B	G	R	B
1										2	12	
3										1		
4											4	
5										2		
10										2		
11											4	
15										8	14	
16										8	4	
17										10	14	
19										4	15	
21										2		
22											6	
24											2	
25										4		
26											4	
28											4	
29											4	
31										4	7	
32											4	
34											4	
38										4	4	
40										8	4	
55										12		
58										4		
60										4		
61										4	4	
62										4		
63										8	4	
65										4		
66										4	4	
67											4	
68										4	4	
69										3	2	
72										8	2	
73											4	
79										5	10	
80											8	
81											8	
83										2		
84										4		

GKNF-	21A - Soran			23A - Spandau			25A - Speyer			27B - Stade		
Nr	G	R	B	G	R	B	G	R	B	G	R	B
85										4		
86										16		
87										8		
107										4		
108										2		
122											6	
123											4	
136										1		
137										1		
140										2		
141										2		
145											4	
146											4	
149											4	
150											4	
165										6		
166										4		
173										2	2	
174										4	4	
208												22
210											2	4
215												10
216												4
217												8
218										12	12	
220										8	8	
221												8
260												4
262											4	
267												8
269											4	
270												8
293										6	4	
316												8
318										4		8
319												8
320												8
502											2	
503											1	
Subges.										215	233	108
Gesamt											556	

Diese Seite ist reserviert für
die Eisenteile.

Steininhalt Grundkasten Serie 1																			
GKNF	GKAF	3 - Andenken			6 - Aufsatz			10 - Berg			14 - Blitz			16 - Brause			18 - Buchsbaum		
Nr	Nr	G	R	B	G	R	B	G	R	B	G	R	B	G	R	B	G	R	B
15	1		4		4	4		6	8		10	14		16	16		20	26	
17	2										4	10		8	16		10	22	
19	3	2	4		6	8		10	12		12	16		16	20		20	26	
28	5													4	4		4	8	
29	6										4			4	4		4	4	
31	7	1			1			4			10	2		14	8		18	12	
32	8																12		
34	9										4			8			8	4	
22	11											4			6			10	
5	12	2			2	2		5	4		6	6		7	6		10	6	
4	14	2	2		2	2		4	4		10	8		12	8		14	12	
3	15										4			4	4		4	4	
1	16	2			2	2		4	6		10	10		12	12		12	14	
337	17																8		
339	18																16		
95	19										2			4			4		
101	20							1			1			1	1		1	1	
113	21		1			1			2			2		1	4		1	4	
114	22										2			2			2		
98	23					1			1			2		1	3		1	3	
108	24		1			1			3			6		1	8		2	8	
181	26													4	4		4	4	
188	27																16		
179	28				2			4			6			6			6		
288	29						1			2			4		2	4		2	6
284	31															1			2
212	32												4			8			8
265	33																	8	16
260	36																		4
262	37																	4	16
208	47			4			6			10			16			20			24
210	48					2			4			4		2	8	4	4	8	8
313	50									1			1			1			1
315	51														2			2	
316	52												2	2	2	2	2	2	2
58	55														8			8	
69	60	2			2	1		6	3		10	7		32	22		32	24	
70	61																16	8	
72	62										8			16	8		20	8	
79	63																18	14	
80	64																8		
81	65																4		
102	107							1			1			1	1		1	1	
112	109		1			1			2			2		1	4		1	4	
115	110										2			2			2		
Subges.		11	13	4	21	25	7	45	49	13	106	93	27	181	181	40	305	261	87
Gesamt		28			53			107			226			402			653		

*) 274, 275, 276 und 277 sind 3,12 mm tiefer als AF44, AF45, AF46 und AF34

Steininhalt Ergänzungskasten Serie 1

GKNF	GKAF	3A - Eifer			6A - Falke			10A - Flachs			14A - Freiheit			16A - Geduld			18A - Glück		
Nr	Nr	G	R	B	G	R	B	G	R	B	G	R	B	G	R	B	G	R	B
15	1	4	1		2	4		4	6		6	2		4	10		8	8	
17	2							4	10		4	6		2	6		16	18	
19	3	4	4		4	4		2	4		4	4		4	6		12	20	
38	4																	8	
28	5										4	4			4		4	8	
29	6							4				4					4	4	
31	7	1			3			6	2		4	6		4	4		8	11	
32	8													12			4		
34	9							4			4				4			4	
22	11								4			2			4			6	
5	12		2		3	2		1	2		1			3					
21	13																	8	
4	14				2	2		6	4		2				4		6	6	
3	15							4				4					4	4	
1	16		2		2	4		6	4		2	2			2		2	10	
337	17													8					
339	18													16					
95	19							2			2								
101	20				1							1							
113	21					1					1	2					1		
114	22							2											
98	23		1						1		1	1							
108	24					2			3		1	2		1					
181	26										4	4							
188	27													16					
179	28	2			2			2											
288	29			1			1			2		2				2			
293	30																		12
284	31												1			1			
212	32									4			4						8
265	33														8	16		4	8
277*	34																		32
260	36															4			
262	37														4	16			
267	40																		12
269	41																	8	8
270	42																		8
274*	44																		16
275*	45																		28
276*	46																		16
208	47			2			4			6			4			4			16
210	48		2			2					2	4	4	2		4		8	4
211	49																8		8
313	50						1												
315	51											2							
316	52									2	2	2							6
318	53																		8
320	54																		8
58	55											8							
66	56																	8	
60	57																	8	
67	58																	8	
62	59																8	8	
69	60		2		4	2		4	4		22	15			2		4	2	
70	61													16	8				
72	62							8			8	8		4				8	
79	63													18	14		8		
80	64													8					
81	65													4			12		
86	66																8		
103	79																2		
110	80																2	4	
124	83																10	6	
126	84																10	2	
100	88																	2	
39	102																8		
64	103																8		
102	107				1							1							
104	108																2		
112	109					1					1	2					1		
115	110							2											
302	127																		2
Subges.		11	14	3	24	24	6	61	44	14	75	88	13	122	80	47	160	191	200
Gesamt		28			54			119			176			249			551		

*) 274, 275, 276 und 277 sind 3,12 mm tiefer als AF44, AF45, AF46 und AF34

letzte Änderung: 20. Okt. 2008

Steininhalt Grundkasten Serie 2

GKNF	GKAF	7 - Auge			11 - Bild			15 - Blume			17 - Buche			19 - Burgvogt		
Nr	Nr	G	R	B	G	R	B	G	R	B	G	R	B	G	R	B
15	1	6	6		10	10		14	16		16	18		20	28	
17	2				2	2		8	16		8	18		14	28	
19	3	5	10		10	10		14	16		16	24		26	30	
38	4															
28	5								4		4	8		4	8	
29	6							2	2		4	4		4	4	
31	7	4			4	2		8	8		15	10		18	16	
32	8										12			16		
34	9							8			8	4		8	4	
22	11								5			8			12	
5	12	2	2		4	4		6	4		8	6		10	6	
21	13														8	
4	14	2	2		6	6		12	8		12	8		16	14	
3	15							4	4		4	4		4	4	
1	16	4	4		8	6		11	10		12	12		12	18	
337	17										8			8		
339	18										16			16		
95	19							2			4			4		
101	20				1			1			1	1		1	1	
113	21		1			1			4		1	4		1	4	
114	22										2			2		
98	23		1			2		1	2		1	3		1	3	
108	24		3			4			8		2	8		2	8	
181	26							4			4	4		4	4	
188	27										16			16		
179	28	2			4			6			6			6		
288	29			2			2			4		2	4		2	6
293	30															12
284	31												2			2
212	32						4			8			8			8
265	33											8	16		12	24
277*	34															32
260	36												4			4
262	37											4	16		4	16
267	40															12
269	41														8	8
270	42															8
274*	44															16
275*	45															28
276*	46															12
208	47			4			8			18			20			32
210	48					4			8		4	8	4	4	8	8
211	49															
313	50						1			1			1			1
315	51											2			2	
316	52									2	2	2	2	2	2	2
318	53															
320	54															
58	55											8			8	
66	56															
60	57															
67	58															
62	59															
69	60	2	2		4	3		18	16		32	24		36	24	
70	61										16	8		16	8	
72	62							16	4		16	8		20	12	
79	63													24	8	
80	64													8		
81	65													4		
86	66													8		
103	79													2		
110	80														4	
124	83															
126	84															
100	88															
39	102															
64	103															
102	107				1			1			1	1		1	1	
104	108													2		
112	109		1			1			4		1	4		1	4	
115	110										2			2		
302	127															
Subges.		27	32	6	54	55	15	136	139	33	254	223	77	343	307	231
Gesamt		65			124			308			554			881		

*) 274, 275, 276 und 277 sind 3,12 mm tiefer als AF44, AF45, AF46 und AF34

letzte Änderung: 20. Okt. 2008

Steininhalt Ergänzungskasten Serie 2																
GKNF	GKAF	7A - Fass			11A - Fluss			15A - Frohsinn			17A - Glocke			19A - Granit		
Nr	Nr	G	R	B	G	R	B	G	R	B	G	R	B	G	R	B
15	1	4	4		4	6		2	2		4	10		8	6	
17	2	2	2		6	14			2		6	10		12	12	
19	3	5			4	6		2	8		10	6		6	16	
38	4														8	
28	5					4		4	4					4	8	
29	6				2	2		2	2					4	4	
31	7		2		4	6		7	2		3	6		8	7	
32	8							12			4					
34	9				8				4						4	
22	11					5			3			4			4	
5	12	2	2		2			2	2		2					
21	13											8				
4	14	4	4		6	2					4	6		2	4	
3	15				4	4								4	4	
1	16	4	2		3	4		1	2			6		2	6	
337	17							8								
339	18							16								
95	19				2			2								
101	20	1							1							
113	21					3		1						1		
114	22							2								
98	23		1		1				1							
108	24		1			4		2								
181	26				4				4							
188	27							16								
179	28	2			2											
288	29						2		2				2			
293	30												12			
284	31									2						
212	32			4			4									8
265	33								8	16		4	8			
277*	34												32			
260	36									4						
262	37								4	16						
267	40												12			
269	41											8	8			
270	42												8			
274*	44												16			
275*	45												28			
276*	46												12			4
208	47			4			10			2			12			8
210	48		4			4		4		4			4		8	4
211	49													8		8
313	50			1												
315	51								2							
316	52						2	2	2							6
318	53															8
320	54															8
58	55								8							
66	56														8	
60	57														8	
67	58														8	
62	59													8	8	
69	60	2	1		14	13		14	8		4				2	
70	61							16	8							
72	62				16	4			4		4	4			4	
79	63										24	8		2	6	
80	64										8					
81	65										4			12		
86	66										8					
103	79										2					
110	80											4		2		
124	83													10	6	
126	84													10	2	
100	88														2	
39	102													8		
64	103													8		
102	107	1							1							
104	108										2					
112	109					3		1						1		
115	110							2								
302	127															2
Subges.		27	23	9	82	84	18	118	84	44	89	84	154	120	145	56
Gesamt		59			184			246			327			321		

*) 274, 275, 276 und 277 sind 3,12 mm tiefer als AF44, AF45, AF46 und AF34

letzte Änderung: 20. Okt. 2008

Steininhalt Grundkasten (Blatt 1)

GKNF	GKAF	21 - Ilm			23 - Isartal			25 - Italien			27 - Villa		
Nr	Nr	G	R	B	G	R	B	G	R	B	G	R	B
1	16	14	24		14	26		18	28		24	36	
2	90					4		8	8		16	20	
3	15	8	8		10	12		12	12		24	30	
4	14	18	18		20	18		22	22		28	30	
5	12	10	6		10	6		10	6		14	10	
12	100										4		
15	1	28	34		28	40		32	42		32	50	
17	2	26	40		26	42		30	48		42	66	
18	91							8	8		12	18	
19	3	32	46		36	52		42	56		44	64	
21	13		8			8			8		4	8	
22	11		16			16			16			16	
23	357				4			4			6		
24	358							4			6		
25	359										2		
26	252										8	8	
28	5	8	16		8	16		8	16		8	16	
29	6	8	8		8	8		8	8		8	8	
30	189											4	
31	7	26	23		26	24		26	34		36	49	
32	8	16			16			16	8		16	8	
34	9	8	8		8	8		12	8		12	10	
38	4		8			8		16	16		16	20	
39	102	8			8			12			12	12	
58	55		8		4	8		8	8		8	12	
60	57		8			8		8	8		8	8	
61	92							8	8		8	8	
62	59	8	8		8	8		8	8		8	8	
64	103	8			8			16			16		
66	56		8		4	8		8	8		8	8	
67	58		8			8		8	8		8	8	
69	60	36	26		42	34		42	34		52	34	
70	61	16	8		16	8		16	16		16	16	
72	62	20	16		24	16		32	16		32	16	
79	63	26	14		26	18		26	18		28	18	
80	64	8			8			8	8		8	8	
81	65	16			16			16	8		16	8	
86	66	8			8	6		12	6		12	12	
88	67							8			8		
95	19	4			4			4			4		
97	87										4		
98	23	1	3		1	3		1	3		1	3	
100	88		2			2			2		2	2	
101	20	1	1		1	1		1	1		2	1	
102	107	1	1		1	1		1	1		2	1	
103	79	2			2			2			2	1	
104	108	2			2			2			2	1	
107	82										4	4	
108	24	2	8		2	8		2	8		2	8	
110	80	2	4		2	4		2	4		2	4	
112	109	2	4		2	4		2	4		2	4	
113	21	2	4		2	4		2	4		2	4	
114	22	2			2			2			2		
115	110	2			2			2			2		
122	105								8		8	12	
123	106								4		8	8	
124	83	10	6		10	6		10	6		10	6	
126	84	10	2		10	2		10	2		10	2	
136	113				2	3		2	3		2	3	
137	114				2	3		2	3		2	3	
140	111				2	2		2	2		2	2	
141	112				2	2		2	2		2	2	
145	117					6			6			6	

Steininhalt Grundkasten (Blatt 2)													
GKNF	GKAF	21 - Ilm			23 - Isartal			25 - Italien			27 - Villa		
Nr	Nr	G	R	B	G	R	B	G	R	B	G	R	B
146	118					6			6			6	
149	116				2	4		2	4		2	4	
150	115				2	4		2	4		2	4	
159	121								11			11	
160	122								11			11	
161	119								2			2	
162	120								2			2	
167	125				6	7		6	7		6	7	
168	126				6	7		6	7		6	7	
169	123				4	2		4	2		4	2	
170	124				4	2		4	2		4	2	
179	28	6			6			6			10		
181	26	4	4		4	4		4	4		4	4	
188	27	16			16			16			16		
196	93							12			12		
198	94							8			8		
208	47			40			62			64			88
210	48	4	16	12	4	16	16	4	16	16	6	16	18
211	49	8		8	8		8	8		8	8		8
212	32			16			16			16			18
215	85						16			16			16
216	86						8			8			8
217	193												4
218	98				16	16	28	16	16	28	16	16	28
220	97				8	8	8	8	8	8	8	12	8
221	194												12
227	156								16			16	
256	160								32			32	
260	36			4			4			4			8
262	37		4	16		4	16		4	16		8	22
264	38											8	8
265	33		12	24		12	24		12	24		12	24
267	40			12			12			12			12
269	41		8	8		8	8		8	8		8	8
270	42			8			8			8			8
274*	44			16			16			16			16
275*	45			28			28			28			28
276*	46			16			16			16			16
277*	34			32			32			32			32
277	128									16			16
284	31			2			2			2			2
288	29		2	6		2	6		2	6		2	6
289	99									1			1
290	148									1			1
291	149									1			1
292	150									1			1
293	30			12			12		7	12	4	8	12
302	127			2			2			4			4
313	50			1			1			1			2
315	51		2			2			2			2	
316	52	2	2	8	4	4	16	4	4	16	4	4	16
318	53			8	4	4	16	4	4	16	4	4	18
319	89												8
320	54			8			16			16			16
332	132						8	8		8	8		8
334	131						8	8		8	8		8
335	130							8			8		
336	129						8	8		8	8		8
337	17	8			8			8			8		
339	18	16			16			16			16		
Subges.		463	452	287	555	573	421	733	754	445	869	934	518
Gesamt		1202			1549			1932			2321		

*) 274, 275, 276 und 277 sind 3,12 mm tiefer als AF44, AF45, AF46 und AF34

letzte Änderung: 20. Okt. 2008

Steininhalt Ergänzungskasten (Blatt 1)

GKNF	GKAF	18A - Glut**			18C - Graf**			21A - Grieche			21A - Grund			23A - Griff			25A - Grille		
Nr	Nr	G	R	B	G	R	B	G	R	B	G	R	B	G	R	B	G	R	B
1	16				2	10			2		4	4		4	2		6	8	
2	90								4		8	8		8	4		8	12	
3	15	4				4		2	4		4	4		2			12	18	
4	14	6				6		2			4	4		2	4		6	8	
5	12				2												4	4	
12	100																4		
15	1	4	4		5	4			6		4	8		4	2			8	
17	2				16	18			2		4	8		4	6		12	18	
18	91										8	8		8	8		4	10	
19	3	2	4		10	16		4	6		10	10		6	4		2	8	
21	13		4			4											4		
22	11		4			2													
23	357							4			4						2		
24	358										4			4			2		
25	359																2		
26	252																8	8	
28	5		8		4														
29	6		4		4														
30	189																	4	
31	7	1			7	11			1			11			10		10	15	
32	8				4							8			8				
34	9					4					4			4				2	
38	4		4			4					16	8		16	8			4	
39	102	8									4			4				12	
58	55							4			8			4				4	
60	57		4			4					8			8					
61	92										8	8		8	8				
62	59	4			4	8													
64	103	8									8			8					
66	56					8		4			8			4					
67	58					8					8			8					
69	60	3			2	2		6	8		6	8					10		
70	61											8			8				
72	62					8		4			12			8					
79	63	7			2				4			4					2		
80	64											8			8				
81	65		4		12							8			8				
86	66	8							6		4	6		4				6	
88	67										8			8					
95	19																		
97	87																4		
98	23																		
100	88		2														2		
101	20																1		
102	107																1		
103	79				2													1	
104	108				2													1	
107	82																4	4	
108	24																		
110	80		4		2														
112	109				1														
113	21				1														
114	22																		
115	110																		
121	104											8							
122	105											4			8		8	4	
123	106														4		8	4	
124	83	10	6																
126	84	10	2																
136	113							2	3		2	3							
137	114							2	3		2	3							
140	111							2	2		2	2							
141	112							2	2		2	2							
145	117								6			6							

Steininhalt Ergänzungskasten (Blatt 2)																				
GKNF	GKAF	18A - Glut**			18C - Graf**			21A - Grieche			21A - Grund			23A - Griff			25A - Grille		
Nr	Nr	G	R	B	G	R	B	G	R	B	R	G	B	G	R	B	G	R	B
146	118								6			6							
149	116							2	4		2	4							
150	115							2	4		2	4							
159	121											11			11				
160	122											11			11				
161	119											2			2				
162	120											2			2				
167	125							6	7		6	7							
168	126							6	7		6	7							
169	123							4	2		4	2							
170	124							4	2		4	2							
179	28																4		
181	26																		
188	27																		
196	93										12			12					
198	94										8			8					
208	47			16						22			24			2			24
210	48		8	4						4			4				2		2
211	49	8		8															
212	32			8															2
215	85									16			16						
216	86									8			8						
217	193																		4
218	98							16	16	28	16	16	28						
220	97							8	8	8	8	8	8					4	
221	194																		12
227	156											16			16				
256	160											32			32				
260	36																		4
262	37																	4	6
264	38																	8	8
265	33		4	8															
267	40			12															
269	41		8	8															
270	42			8															
274*	44			16															
275*	45			28															
276*	46			18															
277*	34			32															
277	128												16			16			
284	31																		
288	29																		
289	99												1			1			
290	148												1			1			
291	149												1			1			
292	150												1			1			
293	30			4			8					7			7		4	1	
302	127			2									2			2			
313	50																		1
315	51																		
316	52						6	2	2	8	2	2	8						
318	53						8	4	4	8	4	4	8						2
319	89																		8
320	54						8			8			8						
332	132									8	8		8	8					
334	131									8	8		8	8					
335	130										8			8					
336	129									8	8		8	8					
337	17																		
339	18																		
Subges.		83	74	172	82	121	30	92	121	134	270	302	158	178	181	24	136	180	73
Gesamt		329			233			347			730			383			389		

*) 274, 275, 276 und 277 sind 3,12 mm tiefer als AF44, AF45, AF46 und AF34

**) 18A "Glut" und 18C "Graf" sind zusammen 18A "Glück"

letzte Änderung: 27. Jan. 2009

Große Burg Steininhalt Kompletter Kasten

GKNF Nr	GKAF Nr	G	R
1	16	28	
2	90	22	2
3	15	37	3
4	14	47	6
5	12	13	15
6	10	24	12
10	251	35	
11	195	34	
12	100	1	2
15	1	93	49
17	2	56	101
18	91	63	51
19	3	111	113
21	13	14	19
22	11	4	7
24	358	8	
26	252		2
28	5	23	35
29	6	59	57
30	189	30	34
31	7	95	165
32	8	86	66
34	9	76	116
35	248	4	14
36	249	5	13
37	250	7	19
38	4	67	81
39	102	18	50
40	191	43	40
45	230	3	
46	232		3
49	235		6
50	236		4
51	237	2	2
52	192	39	35
53	238	2	24
55	239	50	34
58	55	24	6
60	57	60	14
61	92	48	8
62	59	34	11
63	233	24	14
64	103	28	16
65	188	2	2
66	56	16	8
67	58	45	15
68	190	32	12
69	60	131	115
70	61	76	64
72	62	224	132
73	240	36	34
74	241	6	2
75	242	32	20
76	243	4	4
77	198	32	4

GKNF Nr	GkAF Nr	G	R	B
78	244	4	4	
79	63	49	65	
80	64	24	8	
81	65	72	60	
83	247	8		
84	231	21		
85	234	14		
86	66	18	3	
87	197	1		
88	67	12	4	
89	68	28	4	
108	24		2	
110	80		2	
124	83	12	20	
126	84	14	6	
130	200	1		
131	201	1		
136	113		4	
137	114		4	
145	117	4	5	
146	118	4	5	
149	116	2		
150	115	2		
159	121	10	38	
160	122	10	38	
167	125	24	44	
168	126	24	44	
169	123		8	
170	124		8	
196	93		2	
197	199	6	22	
198	94	6	2	
208	47	8		
210	48	1		
214	259	4		
215	85	20		
216	86	4		
218	98	26	26	46
220	97	2	26	4
221	194	1		4
222	96	10		
223	260	19		
224	95	40	8	1
225	154			58
226	155			2
227	156			10
228	157	10		12
230	254			7
231	182			18
232	183			18
254	158			82
255	159			4
256	160			28
257	161			4
259	35	8		

GKNF Nr	GkAF Nr	G	R	B	Holz
260	36	3			
265	33	1			
266	39	2			
267	40	11			
274	327			16	
275	328			27	
276	329			10	
277	128			28	
278	162	7		10	
279	163	8		4	
280	164	11	6	1	
281	165		2		
291	149			1	
293	30			5	
302	127			1	
305	332			2	
307	334			4	
309	144			8	
310	145			2	
311	146			2	
312	147			4	
334	131	2			
335	130	8			
337	17	2	1		
339	18		2		
340	135	6			
342	136	14	16		
344	137		8		
350	138	34			
352	139	86	16		
354	140	8	16		
360	141	44			
363	142	86	48		
364	261	37	40		
365	143	64	48		
577					4
1305					1
1306					1
1326					3
1327					8
1408				1	
1437					1
1438					2
1559					1
1560					1
AF 44	44	4	6		
AF 45	45	7	15		
AF 46	46		6		
KK 25		4			
KK 26		16			
Subges.		3042	2353	424	22
Gesamt		5841			

Zum Bau müssen 8x222G durch 4x218G ersetzt werden.
Ergänzungskasten NF: 8-21

letzte Änderung: 27. Dez. 2010

Diese Seite ist reserviert für
Ergänzungen.

Steininhalt Übergangskästen																			
		6A - Falke			7A - Fass			10A - Flachs			11A - Fluss			14A - Freiheit			15A - Frohsinn		
von AF		6			7			10			11			14			15		
auf NF		6			6			8			10			10			12		
GKNF Nr	GKAF Nr	G	R	B	G	R	B	G	R	B	G	R	B	G	R	B	G	R	B
1	16		2					4			2	4					1	2	
3	15	2	2		2	2		2	4		4	4			4		4	4	
4	14	2			2	2		2	3		4	2							
5	12		2					1			2	2		2				2	
15	1		2					4	2			4		2					
17	2	4	4		2	4		4	4		4	8		2					
19	3	2			4			5			4	10		2	4		2	8	
21	13											2			2		2	2	
22	11								4			4						1	
28	5								4			4			4		4		
29	6							2			4	4			4		2	2	
31	7	3	4			4		1	4		4	7			7		2	2	
32	8																4		
34	9							4			8	4		4	4			4	
58	55																	4	
60	57											4			4			4	
62	59																	4	
69	60	5			5			6	2		14	7		8	4		15	10	
70	61																4		
72	62							4			8	4			4				
79	63																5		
80	64																	4	
95	19										2								
97	87																4		
98	23								1		1			1					
100	88								2		2	2		2	2		2	2	
101	20	1			1													1	
102	107	1			1													1	
108	24		2						1										
110	80		2			2			2			4			4		2	8	
112	109											2			1		1		
113	21											2			1		1		
114	22										2						2		
115	110										2						2		
181	26	4			4			8			8			8			4		
208	47			2			4			8			12			4			8
210	48		2	4		4	4		4	8		4	8		4	8	4	4	8
212	32			4			4			8			4			4			
262	37									4			4			4			16
265	33									8			8			8			16
288	29			1						2			2						
316	52			2			2			2			4			2			6
318	53												4			4			4
320	54												4			4			4
Subges.		24	22	13	21	18	14	47	37	40	75	88	50	31	53	38	67	69	62
Gesamt		59			53			124			213			122			198		

letzte Änderung: 20. Okt. 2008

Steininhalt Übergangskästen																
		16A - Geduld			17A - Glocke			18A - Glut			18C - Graf			19A - Granit		
von AF		16			17			18			18A			19		
auf NF		14			14			16			16			16		
GKNF Nr	GKAF Nr	G	R	B	G	R	B	G	R	B	G	R	B	G	R	B
2	90	4	4		4	4		4	4		4	4		4	4	
3	15	4	4		4	4		4	8			8		4	8	
4	14	1						2								
5	12	2	2													
10	251		4			4			4			4			4	
15	1		2													
17	2	4	2		4			6			6			2		
18	91	4	4		4	4		4	4		4	4		4	4	
19	3	6	10		4	6		2	8			4			4	
21	13	2	4		2	4		2	8		2	4		2		
22	11		2													
23	357		2			2			4			4			4	
26	252	4			4			4	4		4	4		4	4	
28	5							4			4			4		
31	7		8			6			6			6			2	
32	8	4														
34	9		4													
38	4	1	6			6			8			4			8	
39	102	4			4			12			4			12		
58	55								4			4			4	
60	57	4	8		4	8		4	8		4	4		4	8	
62	59	4	8		4	8		4	8			8		4	8	
64	103	8			8			8						8		
66	56	4	4		4	4		4	4		4	4		4	4	
67	58	4			4			8	4		8	4		8	4	
69	60		4		1	2		2	4			2			2	
70	61	12	8													
72	62								4			4				
79	63	5	2		5	2										
80	64				8											
81	65	6	8		6	8		6	8		6	4		6	8	
97	87	4			4			4			4			4		
100	88	2	2		2	2		2	2		2			2	2	
107	82		4			4			4			4			4	
110	80	2	8		2	8		2	8		2	4		2	4	
124	83		6			6		8	6					8	6	
126	84		4			4			4			2			4	
181	26	4			4			4			4			4		
188	27	8														
196	93	6			6			6			6			6		
198	94	4			4			4			4			4		
208	47			21			21			25			9			17
210	48	4	4	4		4	4		6	4	2				6	4
211	49			4			4			10			2			10
212	32									8						8
218	98							4	4		4	4		4	4	
262	37			16												
265	33			16												
267	40			4			4			4						
269	41			8			8		4	8						
273	326									4			4			4
274	327									4			4			4
275	328									4			6			4
276	329									4			4			4
277	128									20			20			20
286	152									1			1			1
293	30			4			4		2	6		2	2		2	
302	127									2						2
316	52			6			6			6			6			6
318	53			4			4			4			4			4
320	54			4			4			4			4			4
Subges.		121	128	91	96	100	59	114	142	118	78	96	66	104	112	92
Gesamt		340			255			374			240			308		

letzte Änderung: 20. Okt. 2008

Steininhalt Übergangskästen (Blatt 1)													
		21A - Grieche			23A - Griff			25A - Grille			27A - Grotte		
von AF		21			23			25			27		
auf NF		20			22			24			30		
GKNF Nr	GKAF Nr	G	R	B	G	R	B	G	R	B	G	R	B
1	16				4								
2	90	8	8		8	4							
3	15		4		2								
4	14										2	2	
5	12		2			2			2				
10	251	6	8		8	8		8	8		8	8	
11	195								4		8	12	
12	100								4		4	8	
15	1										2		
17	2										4	4	
18	91	8	8		8	8					8		
19	3	2									8	2	
20	187										8		
21	13	2			4			4					
23	357		4			4			4			6	
24	358		2			4			4			6	
25	359				2			4			2		
26	252	4	4		4	8		4	8				
28	5	8			8			8			8		
30	189	4	8		4	8		4	8		8	8	
31	7										6	5	
32	8											2	
34	9								4		4	8	
38	4	8			12	4					12	8	
39	102	16			16			12			12		
40	191		4		4	8		8	8		8	8	
52	192	8	8		8	8		8	8		12	12	
55	239				8			12			16	8	
58	55	4	4			4			4				
60	57	4			4								
61	92	4	4		4	4							
63	233		4			8		8	8		16	8	
64	103	8			8								
65	188							4			8		
66	56	4											
67	58	8			8								
68	190	4	4		4	4		8	8		12	12	
69	60	6	7		3			3			6		
70	61	8			8			8			8		
72	62										20	6	
73	240								4		12	8	
77	198										8	8	
79	63										2	5	
80	64										4		
81	65	2	8		2	12		2	8		2	8	
83	247	2			4			4			4	5	
84	231							4			4	4	
85	234							4			4		
86	66				8			10			16		
87	197				8			8				8	

Steininhalt Übergangskästen (Blatt 2)													
		21A - Grieche			23A - Griff			25A - Grille			27A - Grotte		
von AF		21			23			25			27		
auf NF		20			22			24			30		
GKNF Nr	GKAF Nr	G	R	B	G	R	B	G	R	B	G	R	B
88	67										8		
89	68										8	8	
97	87	4			4			4					
100	88	2			2			2					
107	82		4			4		4	4				
108	24							1			1		
110	80		4			4			4			4	
114	22											2	
115	110											2	
118											2	6	
122	105	8	2		8	8		8					
123	106	8	4		8	8		8	4				
124	83										2	2	
126	84		2			2			2			6	
127											4		
136	113		3										
137	114		3										
140	111		2										
141	112		2										
142	264										2	2	
144	266										4	4	
149	116	2	4			4			4			4	
150	115	2	4			4			4			4	
159	121	2	2		2	2		2			4		
160	122	2	2		2	2		2			4		
165			8		6	8		6	8		6	8	
166		4	4		8	4		8	4		8	4	
167	125	4	2										
168	126	4	2										
173		2	4		4	6		4	6		4	6	
174		4	4		8	8		8	8		8	8	
181	26	4			4			4			4		
192	352										4		
196	93	12			12						2		
198	94	6			6						4		
208	47			18			12			16			16
210	48			4						4	2		9
211	49			2			2			2			3
212	32												14
213	258												4
215	85			6									
216	86			4									4
217	193			4			8			12			8
218	98	4	4	28									16
220	97			8									
221	194			16			20			24			12
262	37					4			4				6
265	33												8
272	325			8			8			8			8
273	326			4			4			4			4

Steininhalt Übergangskästen (Blatt 3)													
		21A - Grieche			23A - Griff			25A - Grille			27A - Grotte		
von AF		21			23			25			27		
auf NF		20			22			24			30		
GKNF Nr	GKAF Nr	G	R	B	G	R	B	G	R	B	G	R	B
274	327			16			16			16			20
275	328			4			4			4			24
276	329			16			16			16			24
277	128			32			32			16			48
278	162											8	
280	164											8	
285	151												1
286	152			1			1			1			1
291	149			1			1						
292	150												1
293	30		2		2	2		6	6	6	4		
299				1			1			1			2
301				1			1			1			2
302	127			2			2			1			1
316	52												4
318	53		4									4	
319	89									8			
320	54												2
321	176												20
322	177												8
323	178												16
324	179												8
325	181												24
326	180												8
450	322										4		
451	323										4		
Subges.		202	163	176	237	168	128	202	152	140	359	269	326
Gesamt		541			533			494			954		

Diese Seite ist reserviert für
Ergänzungen.

Steininhalt																		
	DS 3A			DS 4U			DS 5U			DS 5U			DS 5A			DS 5A groß		
	Salzhof			Babel			Babitz			Baden						Hannover		
von	Im 3			GK-NF 4, 4½			VE 5			Im 5, Im 4A, Br 4			Im 5, DS 5			VE 5, GK-NF 6		
auf	DS 5			DS 5			DS 5 ½			DS 7			DS 7			DS 7		
Nr	G	R	B	G	R	B	G	R	B	G	R	B	G	R	B	G	R	B
1	2			2	2		2	2		8	2		10	4		10	3	
3	2	2		2	2		4	2		4	6		4	6		2	4	
4								2		2	2		4	2		4	2	
5		2		2							2			2			2	
15	2	4		2	3		2	2		2	4		3	3			2	
17	2	4		2	4						4		2	4		2	4	
19	4	2		4	2		2			2	6		2	6		2	6	
21											2			2			2	
31	3	4		3	4			2		6	6		6	6		6	6	
38							4			4			4	4		4	4	
58										2			2			2		
66													4			2		
69	7			5			5			8	4		8	8		3	8	
72													4			4		
79										4			4			4		
98											1			1			1	
101	1			1			1			1			1					
102	1			1			1			1			1					
108		2			2			2			2			2				
110		2			2			2			2			2				
181	2																	
208			4			2			2			2			2			
210		2	4		2	4		4	4		4	4		4	4		4	
212			4			4			4			4			4			
288			1			1			1			1			1			
503											1			1			1	
Subges.	26	24	13	24	23	11	21	18	11	44	48	11	59	57	11	45	49	0
Gesamt	63			58			50			103			127			94		

Dachbeschlagsteine						
653				4	4	4
654				8	8	8
655				4	4	4
656				2	2	2
657				2	2	2
658				10	10	10
659				4	4	4
660				2	2	2
661				2	2	2
662				4	4	4
Gesamt	0	0	0	42	42	42

Lackierte Metallteile						
101	4	4	4	4	4	4
102	2	2	2	2	2	2
108	2	2	2	2	2	2
109	1	1	1	1	1	1
115	6	6	6	6	6	6
126				2	2	2
127				2	2	2
136				1	1	1
137				1	1	1
146				3	3	3
147				3	3	3
149				3	3	3
158				1	1	1
159				1	1	1
161				1	1	1
168				2	2	2
169				2	2	2
Gesamt	15	15	15	37	37	37

Steininhalt																		
	DS 5¼U			DS 5½U			DS 5½U			DS 6U			DS 6½U			DS 6½U		
	Babstadt			Backnang			Balingen			Bamberg			Bantin			Barop		
von	VE 5¼			VE 5½			Im 5½			VE 6, Im 6A			NF 6½-Lemberg			NF 6½-Leisnig		
auf	DS 7			DS 7			DS 7			DS 7			DS 7			DS 7		
Nr	R	G	B	R	G	B	R	G	B	R	G	B	R	G	B	R	G	B
1	8	2		6			8	2		10	2		4	2		8		
3	2	4			4		4	6		2	4			2		2	4	
4	2	2		2			2			2	2					2		
5		2			2			2			2						2	
15		2			2		2	4			2						2	
17	2	4		2	4			4		2	4					2	4	
19	2	6			6		2	6		2	6		2	7			6	
21		2			2			2			2						2	
31	6	6		6	4		6	6		6	6		4	4		6	6	
38	4	4					4			4	4		4	4		4	4	
58	2			2			2			2			2			2		
66	2			2						2			2			2		
69	2	4		3	4		4	4		3	8		1	4		3	4	
72	4			4						4			4			4		
79	4			4			4			4			4			4		
98		1			1			1			1						1	
101							1											
102							1											
108								2										
208									2									
210		4						4			4			4			4	
212									4									
503		1			1			1			1			1			1	
Subges.	40	44	0	31	30	0	40	44	6	43	48	0	27	28	0	39	40	0
Gesamt	84			61			90			91			55			79		

Dachbeschlagsteine						
653	4	4	4	4	4	4
654	8	8	8	8	8	8
655	4	4	4	4	4	4
656	2	2	2	2	2	2
657	2	2	2	2	2	2
658	10	10	10	10	10	10
659	4	4	4	4	4	4
660	2	2	2	2	2	2
661	2	2	2	2	2	2
662	4	4	4	4	4	4
Gesamt	42	42	42	42	42	42

Lackierte Metallteile						
101	4	4	4	4	4	4
102	2	2	2	2	2	2
108	2	2	2	2	2	2
109	1	1	1	1	1	1
115	6	6	6	6	6	6
126	2	2	2	2	2	2
127	2	2	2	2	2	2
136	1	1	1	1	1	1
137	1	1	1	1	1	1
146	3	3	3	3	3	3
147	3	3	3	3	3	3
149	3	3	3	3	3	3
158	1	1	1	1	1	1
159	1	1	1	1	1	1
161	1	1	1	1	1	1
168	2	2	2	2	2	2
169	2	2	2	2	2	2
Gesamt	37	37	37	37	37	37

Steininhalt																		
	Im 7U			DS 7U			DS 8U			DS 9U			B 10			DS 10U		
	Barth			Basdorf			Basel			Beckum			Boston			Belfort		
von	Im 7			VE 7, GK-Br 6			GK-NF 8			VE 9, Im 9			GK-NF 10			GK-NF 10		
auf	DS 9			DS 9			DS 9			DS 11			DS 11			DS 13		
Nr	G	R	B	G	R	B	G	R	B	G	R	B	G	R	B	G	R	B
1	6			4			8			2	4		8			8	2	
3		2					2	2			2			4		2	4	
4	2	4		2	4		3	2									2	
5	2	2		2							2							
12											4			4			4	
15	4	2		4	2			2		2								
17	2			2			2	4		2	4		2	2		4	6	
18											4			4			4	
19	6	8		6	4		2	6			4		2	2		2	4	
21		2						2			2			2			2	
22											4							
28											4							
29	2			2						2	4						4	
31	4	2		4	2		9	8			4		6	7		8	9	
32		4			4			4						4			4	
34										8	4						4	
38							4	4			4		4	8		4	8	
58							2			2	2		4	2		4	2	
61	4			4			4			4			8			8		
62											2			2			2	
66							2			2	2		4	2		4	2	
69	4	4		4	4		4	7			8			8			15	
70	4			4			4			12			12			12		
72										8	8		4	4		8	4	
79							4			4	12		8	12		8	12	
100		2			2													
101										1	1		1	1		1	1	
102										1	1		1	1		1	1	
108		1			1													
112		1			1													
113		1			1													
181	4			4														
208			4			4						4						
210		4			4			4			4	4		8			8	
212												4						
262						4												
265			4			8												
288			8															
503		1			1			1			1			1			1	
Subges.	44	40	16	42	30	16	50	46	0	50	91	12	64	78	0	74	105	0
Gesamt	100			88			96			153			142			179		

DS 6½B-Pankow: DS 6½U-Bantin + DS 7A-Herford

	Im 7U	DS 7U	DS 8U	DS 9U	B 10	DS 10U
	Barth	Basdorf	Basel	Beckum	Boston	Belfort
Dachbeschlagsteine						
653	8	8	8	8	8	8
654	8	8	8	8	8	8
655	8	8	8	12	12	16
656	2	2	2	4	4	4
657	2	2	2	3	3	3
658	18	18	18	20	20	30
659	4	4	4	4	4	4
660	6	6	6	8	8	8
661	2	2	2	10	10	10
662	4	4	4	10	10	10
Gesamt	62	62	62	87	87	101
Lackierte Metallteile						
101	4	4	4	4	4	4
102	2	2	2	2	2	2
103	4	4	4	4	4	4
104	2	2	2	4	4	4
105						4
106				4	4	4
107	2	2	2	4	4	4
108	2	2	2	2	2	2
109	1	1	1	2	2	2
110				2	2	2
112	1	1	1	1	1	1
113				2	2	2
115	6	6	6	6	6	6
116	4	4	4	4	4	4
118	2	2	2	2	2	2
119						8
120				4	4	4
121				4	4	4
125	6	6	6	8	8	8
126	2	2	2	2	2	2
127	2	2	2	2	2	2
128				1	1	1
129				1	1	1
130						1
131						1
136	2	2	2	2	2	2
137	2	2	2	2	2	2
146	3	3	3	6	6	6
147	3	3	3	6	6	6
148						3
149	4	4	4	4	4	4
151	3	3	3	6	6	6
154				3	3	6
158	1	1	1	2	2	2
159	1	1	1	2	2	2
160						1
161	1	1	1	1	1	2
162	1	1	1	2	2	2
164				1	1	1
168	2	2	2	2	2	4
169	2	2	2	2	2	4
170	2	2	2	2	2	2
172				8	8	8
174	2	2	2	2	2	2
175						2
176						2
Gesamt	69	69	69	118	118	148

Steininhalt

	DS 11U			B 12			DS 13U			B 14			DS 15U			B 16		
	Bendorf			Buffalo			Berneck			Bangor			Bethel			Bristol		
von	Im 11, GK-Br 8			GK-NF 12			VE 13, Im 13			GK-NF 14			VE 15, GK-Br 10			GK-NF 16		
auf	DS 13			DS 13			DS 15			DS 15			DS 17			DS 17		
Nr	G	R	B	G	R	B	G	R	B	G	R	B	G	R	B	G	R	B
1		2		6									4	2				
2							4	4										
3	2				1		2						4					
4	2	2			2		2						2					
5	2																	
12					4			4										
15		4					4	4					2	2				
17	2	4		2			2	2					2	4				
18					4													
19		2						4					2	3				
21					2			2										
22													4	2				
28													4					
29		4			4		6											
31	2	2		6	8		1	4						1				
32					4		4											
34		4			4		4											
38				4	8		4	2										
39													12					
58				4										4				
60		4						4										
61				8														
62							2						2	2				
64													8					
66				4	4													
69	4	7					6						8	6				
70				8				8					4					
72	4				4			4					4					
79				3	12								3					
81														4				
86							2											
95	2						2											
98	1																	
100	2																	
101				1														
102				1														
110		2											2	4				
112								1					1	1				
113								1					1	1				
114	2																	
115	2																	
179	2												2					
188													8					
208			2						4						8			
210					4								4	4				
262															12			
265									8						8			
269									8									
288									2									
316			2															
318			4															
320			4															
503					1													
Subges.	29	37	12	47	66	0	45	44	22				83	40	28			
Gesamt	78			113			111						151					

letzte Änderung: 20. Okt. 2008

	DS 11U Bendorf	B 12 Buffalo	DS 13U Berneck	B 14 Bangor	DS 15U Bethel	B 16 Bristol
Dachbeschlagsteine						
653	8	8	8	8	8	8
654	8	8	8	8	8	8
655	16	16	26	26	26	26
656	4	4	4	4	4	4
657	3	3	4	4	4	4
658	30	30	40	40	40	40
659	4	4	4	4	4	4
660	8	8	10	10	10	10
661	10	10	10	10	10	10
662	10	10	10	10	10	10
Gesamt	101	101	124	124	124	124
Lackierte Metallteile						
101	4	4	4	4	4	4
102	2	2	2	2	2	2
103	4	4	4	4	4	4
104	4	4	6	6	6	6
105	4	4	4	4	6	6
106	4	4	4	4	4	4
107	4	4	6	6	6	6
108	2	2	2	2	2	2
109	2	2	2	2	2	2
110	2	2	2	2	2	2
112	1	1	1	1	1	1
113	2	2	3	3	3	3
115	6	6	6	6	6	6
116	4	4	4	4	4	4
118	2	2	2	2	2	2
119	8	8	8	8	8	8
120	4	4	4	4	4	4
121	4	4	6	6	6	6
125	8	8	8	8	8	8
126	2	2	2	2	2	2
127	2	2	2	2	2	2
128	1	1	1	1	1	1
129	1	1	1	1	1	1
130	1	1	3	3	3	3
131	1	1	3	3	3	3
132					1	1
133					1	1
134			1	1	1	1
135			1	1	1	1
136	2	2	2	2	2	2
137	2	2	2	2	2	2
146	6	6	6	6	6	6
147	6	6	6	6	6	6
148	3	3	3	3	3	3
149	4	4	6	6	6	6
150			6	6	6	6
151	6	6	6	6	6	6
152			3	3	3	3
154	6	6	6	6	6	6
158	2	2	2	2	2	2
159	2	2	2	2	2	2
160	1	1	1	1	1	1
161	2	2	2	2	2	2
162	2	2	2	2	2	2
163			1	1	1	1
164	1	1	2	2	2	2
168	4	4	4	4	4	4
169	4	4	4	4	4	4
170	2	2	2	2	2	2
172	8	8	8	8	8	8
173			4	4	4	4
174	2	2	4	4	4	4
175	2	2	2	2	4	4
176	2	2	2	2	2	2
Gesamt	148	148	180	180	186	148

letzte Änderung: 20. Okt. 2008

Steininhalt																		
	DS 12U			DS 17U			B 18			DS 14U			19 U			B 20		
	Bern			Bielefeld			Bahia			Bertrich			Boppard			Bolton		
von	GK-NF 12			VE 17, Im 17			GK-NF 18			GK-NF 14			VE 19,Im19,Br 12			GK-NF 20		
auf	DS 17			DS 19			DS 19			DS 21			DS 21			DS 21		
Nr	G	R	B	G	R	B	G	R	B	G	R	B	G	R	B	G	R	B
1	10	2								10	2							
2	4	4								4	4							
3	4			2	4					6	4							
4	2	2								4	8							
5				4							2							
10					4													
12		8								8	8							
15	2	4		4						6	6							
17	6	6		2	4					8	10							
18		4								4	4							
19	2	7			3					4	13							
21		4		2							4							
23					2													
29	6	4								6	4							
31	7	13		4						11	14							
32	4	4								4	4							
34	4	4								4	4							
38	8	10								8	10							
39	12									8								
58	4	2								4	2							
60		4																
61	8									8								
62	4				2						2							
64	8																	
66	4	2								4	2							
69		5		7	9					10	15							
70	12	8								12								
72	4	8		8						12	8							
79	6	12		5						12	12							
81				4														
86	2									6								
95	2									2								
97				4														
101	1				1					1	1							
102	1				1					1	1							
122										6								
123										4								
188	8																	
208			4									4						
210		8									8							
265			8									8						
269			8															
273						4						4						
274						4						4						
275						4						4						
276						4						4						
277						20						20						
293						4												
302						4						4						
316						4												
503		1									1							
Subges.	135	126	20	46	30	48				177	153	52						
Gesamt	281			124						382								

	DS 12U	DS 17U	B 18	DS 14U	19U	B 20
	Bern	Bielefeld	Bahia	Bertrich	Boppard	Bolton
Dachbeschlagsteine						
653	8	16	16	16	16	16
654	8	12	12	12	12	12
655	26	26	26	26	26	26
656	4	4	4	5	5	5
657	4	4	4	4	4	4
658	40	40	40	50	50	50
659	4	8	8	8	8	8
660	10	12	12	12	12	12
661	10	16	16	18	18	18
662	10	10	10	14	14	14
Gesamt	124	148	148	165	165	165
Lackierte Metallteile						
101	4	4	4	4	4	4
102	2	2	2	2	2	2
103	4	4	4	4	4	4
104	6	6	6	6	6	6
105	6	6	6	6	6	6
106	4	4	4	4	4	4
107	6	6	6	6	6	6
108	2	2	2	2	2	2
109	2	2	2	2	2	2
110	2	2	2	2	2	2
111		2	2	2	2	2
112	1	1	1	1	1	1
113	3	3	3	3	3	3
114		3	3	4	4	4
115	6	6	6	6	6	6
116	4	4	4	4	4	4
118	2	2	2	2	2	2
119	8	8	8	8	8	8
120	4	4	4	4	4	4
121	6	6	6	6	6	6
122		8	8	8	8	8
123				4	4	4
124		6	6	6	6	6
125	8	8	8	8	8	8
126	2	2	2	2	2	2
127	2	2	2	2	2	2
128	1	2	2	2	2	2
129	1	2	2	2	2	2
130	3	3	3	3	3	3
131	3	3	3	3	3	3

	DS 12U	DS 17U	B 18	DS 14U	19U	B 20
	Bern	Bielefeld	Bahia	Bertrich	Boppard	Bolton
Lackierte Metallteile						
132	1	1	1	1	1	1
133	1	1	1	1	1	1
134	1	1	1	2	2	2
135	1	1	1	2	2	2
136	2	2	2	2	2	2
137	2	2	2	2	2	2
146	6	6	6	6	6	6
147	6	6	6	6	6	6
148	3	3	3	3	3	3
149	6	6	6	6	6	6
150	6	6	6	6	6	6
151	6	6	6	6	6	6
152	3	3	3	3	3	3
154	6	6	6	6	6	6
155				3	3	3
156				3	3	3
158	2	2	2	2	2	2
159	2	2	2	2	2	2
160	1	1	1	1	1	1
161	2	2	2	2	2	2
162	2	2	2	2	2	2
163	1	1	1	1	1	1
164	2	2	2	2	2	2
168	4	4	4	4	4	4
169	4	4	4	4	4	4
170	2	2	2	2	2	2
172	8	8	8	8	8	8
173	4	4	4	4	4	4
174	4	6	6	6	6	6
175	4	6	6	6	6	6
176	2	2	2	2	2	2
177		2	2	2	2	2
178	2	2	2	2	2	2
183				2	2	2
184				1	1	1
185				2	2	2
186				2	2	2
191				2	2	2
192				1	1	1
193				2	2	2
Gesamt	188	215	215	240	240	240

Steininhalt																		
	DS 16U			DS 21U			DS 18U			23 U			DS 20U			25U		
	Biebrich			Borna			Bocholt			Borstorf			Borkum			Borsum		
von	GK-NF 16			VE/Im 21			GK-NF 18			VE 23			GK-NF 20			VE 25		
auf	DS 23			DS 23			DS 25			DS 25			DS 27			DS 27		
Nr	G	R	B	G	R	B	G	R	B	G	R	B	G	R	B	G	R	B
1	10	4					8	6					12	12				
2	4	4					4	4					4	4				
3	10	6					14	10					12	10				
4	4	8					4	10					4	10				
5		2												2				
12	8	8					8	8					8	8				
15	6	6					8	8					8	6				
17	8	16					6	16					10	16				
18	4	4					4	4					4	4				
19	8	12					8	6					12	12				
21		4						2						4				
22														2				
29	6	4					6	4					6	4				
31	13	24					11	26					11	27				
32		4						4						4				
34	4	4					4	4					4	4				
38	10	10					6	8					6	12				
58	4	2					4	2					4	2				
61	8						8						8					
62		2						2						2				
66	4	2					2	2					4	2				
69	10	14					15	10					8	14				
70	12						12						12					
72	8	8					4	8					8	8				
79	8	12					8	12					8	12				
86	8						8						2					
95	2						2						2					
101	1	1					2	1					1	1				
102	1	1					2	1					1	1				
108		1						2										
110								2										
112	1						1						1					
113	1						1						1					
114		2						2						2				
115		2						2						2				
122	6																	
123	4																	
126	8																	
196	2																	
198													2					
208			4						10						8			
210		8						8	4					8				
212									4									
265			8						8						8			
293									2						2			
302			3						1						1			
503		1						1						1				
Subges.	183	176	15				160	175	29				163	196	19			
Gesamt	374						364						378					

	DS 16U	DS 21U	DS 18U	23U	DS 20U	25U
	Biebrich	Borna	Bocholt	Borstorf	Borkum	Borsum
Dachbeschlagsteine						
653	16	16	16	16	16	16
654	12	12	12	12	12	12
655	30	30	34	34	42	42
656	5	5	5	5	5	5
657	4	4	4	4	4	4
658	54	54	84	84	86	86
659	12	12	12	12	12	12
660	12	12	12	12	12	12
661	18	18	18	18	18	18
662	14	14	14	14	22	22
663	2	2	2	2	2	2
664	2	2	2	2	2	2
665	2	2	2	2	2	2
666	2	2	2	2	2	2
667	2	2	2	2	2	2
668	2	2	2	2	2	2
669	2	2	2	2	2	2
670	2	2	2	2	2	2
671					2	2
672					2	2
673					2	2
674					2	2
675					2	2
676					2	2
677					2	2
678					2	2
Gesamt	193	193	227	227	261	261

	DS 16U	DS 21U	DS 18U	23U	DS 20U	25U
	Biebrich	Borna	Bocholt	Borstorf	Borkum	Borsum
Lackierte Metallteile						
6	2	2	2	2	2	2
101	4	4	4	4	4	4
102	2	2	2	2	2	2
103	4	4	4	4	4	4
104	6	6	6	6	6	6
105	6	6	6	6	6	6
106	4	4	4	4	4	4
107	6	6	6	6	6	6
108	2	2	2	2	2	2
109	2	2	2	2	2	2
110	2	2	2	2	2	2
111	2	2	2	2	2	2
112	1	1	1	1	1	1
113	3	3	3	3	3	3
114	4	4	4	4	6	6
115	6	6	6	6	6	6
116	4	4	4	4	4	4
118	2	2	2	2	2	2
119	8	8	8	8	8	8
120	4	4	4	4	4	4

	DS 12U	DS 21U	DS 18U	23U	DS 20U	25U
	Biebrich	Borna	Bocholt	Borstorf	Borkum	Borsum
Lackierte Metallteile						
121	6	6	6	6	6	6
122	8	8	8	8	8	8
123	4	4	4	4	4	4
124	6	6	6	6	6	6
125	8	8	8	8	8	8
126	2	2	2	2	2	2
127	2	2	2	2	2	2
128	2	2	2	2	3	3
129	2	2	2	2	3	3
130	4	4	4	4	4	4
131	4	4	4	4	4	4
132	2	2	2	2	2	2
133	2	2	2	2	2	2
134	2	2	2	2	2	2
135	2	2	2	2	2	2
136	2	2	2	2	2	2
137	2	2	2	2	2	2
138			2	2	2	2
139			2	2	2	2
140	1	1	2	2	2	2
141	1	1	2	2	2	2
142	2	2	2	2	2	2
143	2	2	2	2	2	2
144					2	2
145					2	2
146	6	6	6	6	6	6
147	6	6	6	6	6	6
148	3	3	3	3	6	6
149	6	6	6	6	6	6
150	6	6	6	6	6	6
151	6	6	6	6	6	6
152	3	3	6	6	6	6
153			3	3	3	3
154	9	9	9	9	9	9
155	3	3	3	3	5	5
156	3	3	6	6	6	6
157	3	3	6	6	6	6
158	2	2	2	2	2	2
159	2	2	2	2	2	2
160	1	1	1	1	2	2
161	2	2	2	2	2	2
162	2	2	2	2	2	2
163	1	1	1	1	2	2
164	2	2	2	2	2	2
165			2	2	2	2
166	2	2	2	2	2	2
167					2	2
168	8	8	8	8	8	8
169	4	4	6	6	6	6
170	4	4	4	4	4	4

	DS 12U	DS 21U	DS 18U	23U	DS 20U	25U
	Biebrich	Borna	Bocholt	Borstorf	Borkum	Borsum
Lackierte Metallteile						
171	2	2	4	4	4	4
172	8	8	8	8	8	8
173	4	4	4	4	4	4
174	6	6	6	6	6	6
175	6	6	6	6	6	6
176	2	2	2	2	2	2
177	2	2	2	2	2	2
178	4	4	4	4	4	4
179	7	7	8	8	8	8
180			4	4	4	4
181			2	2	2	2
182			4	4	4	4
183	2	2	2	2	2	2
184	1	1	1	1	1	1
185	2	2	2	2	2	2
186	2	2	2	2	2	2
187	2	2	2	2	4	4
188	2	2	2	2	4	4
189	2	2	2	2	4	4
190	2	2	2	2	4	4
191	2	2	2	2	2	2
192	1	1	1	1	1	1
193	2	2	2	2	2	2
194	1	1	1	1	2	2
195	2	2	2	2	4	4
Gesamt	288	288	323	323	351	351

Diese Seite ist reserviert für
DS 27U Bottrop.

Diese Seite ist reserviert für
DS 27U Bottrop.

Steininhalt																		
	GK-NF 4A			5-6			5B			DS 5U			7-8			7U		
	Mannheim						Schwerin			Magdeburg						Beuthen		
von	DS E/3			DS 5			DS 5, VE 5			DS 5			DS 7			DS 7		
auf	GK-NF 6			GK-NF 6			GK-NF 8			GK-NF 8			GK-NF 8			GK-NF 8		
Nr	G	R	B	G	R	B	G	R	B	G	R	B	G	R	B	G	R	B
1	2	2								2	2							
3	2	2								2	2							
4	2									2								
15	4	3								4	3							
17	2	4								2	4							
19	5	2								5	2							
31	3	4								3	4							
69	5									5								
101	1									1								
102	1									1								
108		2									2							
110		2									2							
181	2									2								
208			2									2						
210		2	4								2	4						
212			4									4						
288			1									1						
316			2									2						
Subges.	29	23	13							29	23	13						
Gesamt	65									65								

Steininhalt																		
	DS 7U			9-8			DS 9U			11-10			DS 11U			13-12		
	Maxfeld						Bielau						Bilin					
von	DS 7, VE 7			DS 9			DS 9, Im 9			DS 11			DS 11, Im 11			DS 13		
auf	GK-NF 10			GK-NF 8			GK-NF 10			GK-NF 10			GK-NF 12			GK-NF 12		
Nr	G	R	B	G	R	B	G	R	B	G	R	B	G	R	B	G	R	B
1		4						4						2				
3													4					
4	4	4					3						6					
5	4	2					3	2					4					
15	6	6					2	4					6	6				
17	2	2						2						4				
19	4	6												2				
21													2					
22		4						4						2				
28		4						4										
29	4	4					2	4										
32													4					
34	8	4					8	4						4				
58														2				
60		4						4						4				
62														2				
69	8	2					4	2					18	8				
72	8						4	4					4					
81														4				
95	2						2						2					
97													4					
98	1						1						1					
100	2	2					2						2					
108		1												1				
110		2						2					2	4				
112		2						1					1	2				
113		2						1					1	2				
114	2						2						2					
115	2						2						2					
179	2						2						4					
181	4																	
208			12						8						10			
210			4						4				4					
212			4						4									
262			4												12			
265			8												8			
288			2						2						2			
316			2						2						6			
318			4						4						4			
320			4						4						4			
Subges.	63	55	44				37	42	28				73	49	46			
Gesamt	162						107						168					

Steininhalt																		
	DS 13U			15-14			DS 15U			17-16			DS 17U			19-18		
	Bimbach						Binde						Bingen					
von	DS 13			DS 15			DS 15			DS 17			DS 17			DS 19		
auf	GK-NF 14			GK-NF 14			GK-NF 16			GK-NF 16			GK-NF 18			GK-NF 18		
Nr	G	R	B	G	R	B	G	R	B	G	R	B	G	R	B	G	R	B
2	4	4											4	4				
3	2							4						4				
4	2						4	2					2	4				
5	2						2						4	2				
10		4						4						8				
15	4	5					2	2										
17	2	2					4	4					2	6				
18	4						4						4	4				
19	4	6					6	6					16	9				
21	2	2					2	2					2	2				
22		4						4						2				
23		2						4						4				
24														2				
26	4						4	4					4	4				
28	4						8	4					12	4				
30													4	4				
31														1				
32	4						8						8					
39	4						12						4					
52													4					
58		6						10						6				
60	4	4					4						4	4				
62	4	6					2	6						4				
64	8						8						8					
66		2						2						2				
67	4						8	4					8	4				
68													4	4				
69	15	1					10	1					4	2				
70		8											8					
72							4											
79							2						5					
80	8						8						8					
81	6	8					10	8					18	4				
97	4						4						4					
107		4						4						4				
108	1						1						1					
110	2	4					2	4										
112	1	2					1	1										
113	1	2					1	1										
122													8	2				
123													8	4				
124		6					8	6					8	6				
126		4						4					8	4				
179	2						2											
188	8						16						8					
196	6						6						8					
198	4						4						6					
208			23						27						19			
210	4						4		4						4			
211			4						10				8		10			
212									8						8			
218							8						4	4	20			
220															8			
221															16			
262			12					4	12					4				
265			8															
267			4						4						4			
269			8					4						4				
273									4						4			
274									4						4			
275									4						4			
276									4						16			
277									20						32			
286									1						1			
288			2															
293			4					2	6					2	6			
302									2						2			
316			4						4						4			
Subges.	124	86	69				169	101	114				208	128	162			
Gesamt	279						384						498					

letzte Änderung: 20. Okt. 2008

Steininhalt						
	DS 19U			DS 27U		
	Binsdorf			Bismarck		
von	DS 19			DS 27		
auf	GK-NF 20			GK-NF 28		
Nr	G	R	B	G	R	B
1		2			4	
2	4	4		4		
4	4	4		2	2	
5	4	2				
10	6	4		2		
11				8	12	
15		2		4	22	
17		2		16	26	
18	8	4			4	
19	16	8			10	
21		2		2		
22		4			4	
23		2			2	
24		2			4	
25				4		
26	4	4		4	4	
28	12	4			8	
30	4	8		4		
31				5	5	
32	8				6	
34					2	
38				6		
39	12				8	
40		4		8	4	
52	8	8				
55				12		
58		6				
60	4			4		
61		4			4	
62		2		4		
63		4		8	4	
64	8					
64				4		
66		2			2	
67	8	4			4	
68	4	4		4	4	
69	3			4		
70	8				8	
72				4	2	
73				4	4	

	DS 19U			DS 27U		
	Binsdorf			Bismarck		
Nr	G	R	B	G	R	B
79	2			6		
80	8				8	
81	14	4			8	
83	2			2		
84				4	4	
85				4		
86	4			14	10	
87				8	8	
88				8		
107		4		4		
108	1			2		
122	8	2			8	
123	8	4			4	
124	8	6				
126	8	4				
136		3		2		
137		3		2		
140		2		2		
141		2		2		
142				2	2	
144				4	4	
145					4	
146					4	
149	2	4			4	
150	2	4			4	
159	2	2				
160	2	2				
165		8		6		
166	4	4		4		
167	4	2				
168	4	2				
173	2	4		2	2	
174	4	4		4	4	
188	8					
196	12			2		
198	6					
208			28			20
210			8	4		7
211	8		10			
212			8			4

	DS 19U			DS 27U		
	Binsdorf			Bismarck		
Nr	G	R	B	G	R	B
213						4
215			6			10
216			4			8
217			4			8
218	4	4	28	12	12	16
220			8	8	8	
221			16			8
260						8
262		4			4	12
264					8	8
265		4				8
267			4			8
269		4			4	
270						8
272			8			
274			12			4
275						20
276			12			8
277			12			16
278					8	
280					8	
284						1
286			1			
290						1
291			1			
292						1
293		2	2	8	8	2
299			1			1
301			1			1
316						12
318		4	4	4	4	8
319						8
320			4			10
321						20
322						8
323						16
324						8
325						24
326						8
332				8		
334				8		
Subges.	252	188	182	253	301	314
Gesamt	622			868		

Steininhalt																				
	8U			10U			12U			14U			16U			18U			20U		
	Bielitz			Bierbach			Bilsdorf			Birstein			Bitsch			Blomberg			Bochum		
von	GK-NF 8			GK-NF 10			GK-NF 12			GK-NF14			GK-NF 14			GK-NF 18			GK-NF 20		
auf	VE 9			VE 13			VE 17			VE 21			VE 23			VE 25			VE 27		
Nr	G	R	B	G	R	B	G	R	B	G	R	B	G	R	B	G	R	B	G	R	B
Subges.																					
Gesamt	96			174			295			379			373			364			378		

Metallteile							
	8U	10U	12U	14U	16U	18U	20U
	Bielitz	Bierbach	Bilsdorf	Birstein	Bitsch	Blomberg	Bochum
5	4	8	8	8	8	8	8
6	4	6	8	8	8	8	8
7	2	2	2	2	2	2	2
8	6	12	16	16	16	16	16
9	4	4	4	4	4	4	4
10	8	20	24	28	28	28	28
11	1	1	1	1	1	1	1
12		2	4	4	4	4	4
13		2	4	4	4	4	4
14		2	4	4	4	4	4
15	2	2	4	6	6	6	6
16	2	2	4	6	6	6	6
17	1	1	2	3	3	3	3
18	1	1	1	1	1	1	1
19	4	4	8	12	12	12	12
20		4	4	4	4	4	4
21	2	2	4	4	4	4	4
22	8	8	8	8	8	8	8
26		2	2	2	2	2	2
27				16	16	16	16
28				10	10	12	12
29					2	2	4
30					2	2	4
31					2	2	4
32				3	3	3	3
34					4	4	8
35					4	4	8
36				4	4	4	4
37				2	2	2	2
38				2	2	2	2
39				2	2	2	2
40				2	2	2	2
41				2	2	2	2
44	2	2	2	2	2	2	2
45	1	1	1	1	1	1	1
47		4	4	4	4	4	4
48	4	4	4	4	4	4	4
54	4	4	4	4	4	4	4
55	2	2	2	2	2	2	2
56	2	2	2	2	2	2	2
57	4	6	6	6	6	6	6
58	4	4	4	4	4	4	4
59		2	8	8	8	8	8
60	4	4	4	4	4	4	4
61	1	2	2	2	2	2	2
62			1	1	2	2	2
63	2	4	4	6	6	6	6
64			4	4	4	4	4
66	2	2	4	4	4	4	4
67	1	2	2	2	2	2	2
68		1	2	2	2	2	2
69		2	2	4	4	4	6
70		1	1	1	1	1	1
71			2	2	3	3	3
72		1	2	2	2	2	2
73					2	2	2
74					2	2	2
75					2	8	8
76						4	4
78							2
79							2
Gesamt	82	135	179	239	261	273	293
Schraubenz.	1	1	1	1	1	1	1
Mutter							
Schrauben	28	56	78	114	122	122	128

letzte Änderung: 20. Okt. 2008

Steininhalt			
	34D		
	Potsdam		
von	GK-NF 34		
auf	VE 35		
Nr	G	R	B
1	8	2	
3	2	4	
4	2	2	
12		4	
15		2	
17	4	8	
18		4	
19	2	9	
21		4	
29	2	4	
31	9	12	
32		4	
34	4	4	
38	4	8	
58	4	2	
61	8		
62		2	
66	4	2	
69	4	13	
70	12		
72	8	8	
79	8	12	
92	4		
94	4		
101	1	1	
102	1	1	
130	1		
131	1		
134	2		
135	2		
210		8	
502		2	
503		1	
Subges.	101	123	0
Gesamt	224		

Metallteile			
Nr		Nr	
5	8	54	4
6	8	55	2
7	2	56	2
8	16	57	6
9	4	58	8
10	28	59	8
11	1	60	4
12	4	61	2
13	4	62	2
14	4	63	6
15	6	64	4
16	6	66	4
17	3	67	2
18	1	68	2
19	12	69	6
20	4	70	1
21	4	71	3
22	8	72	2
26	2	73	2
27	16	74	2
28	12	75	10
29	6	36	12
30	6	77	16
31	6	78	2
32	3	79	2
34	12	80	6
35	12	81	3
36	12		
37	6		
38	6		
39	6		
40	6		
41	6		
44	2		
45	1		
47	4		
48	4	Gesamt	374
Muttern			
Schrauben			168

Diese Seite ist reserviert für
Ergänzungen.

- 9 -

Steininhalt
Kleinkaliber Baukasten

Steininhalt Grundkästen 1 - 11

KKNF-	0 - Kaaiman			1 - Lage			3 - Lauben			3˝			5 - Lehrte			7 - Lemgo			9 - Liebau			11 - Limburg		
Nr	G	R	B	G	R	B	G	R	B	G	R	B	G	R	B	G	R	B	G	R	B	G	R	B
1	2			2	2		2	4		2	4		4	6		10	8		10	8		12	16	
2																			4	4		8	8	
3										1						4	4		4	8		8	10	
4	1			2	2		2	2		2	2		4	8		12	10		12	10		12	12	
5	2			2	2		2	2		2	2		4	2		6	4		6	6		8	8	
11	2	4		2	4		4	6		5	5		8	8		10	12		12	14		18	16	
12													2	4		8	8		12	12		16	18	
13																			4	4		8	8	
14	2	4		3	4		6	6		6	6		8	6		16	10		16	14		16	18	
15								4			4		4	4		6	4		8	8		8	8	
16																						8		
17																			4	4		4	4	
18																	2			4			6	
20																						2		
22																	4		4	4		4	4	
23																			4	4		4	4	
25							1	2		1	2		4	2		4	6		8	10		16	16	
27																4			8	6		12	6	
28																4			4			4		
29																4			4			4		
30																						4		
31																4			4			4		
32																						8		
33																4			4			4		
34																4			4			4		
36										2			2			6			8			8	12	
37																						4		
38																			4			4		
42																			4			4		
45								1			1			1			2		1	2		1	2	
47																				2		2	2	
48													1			1			1			1		
49													1			1			1			1		
52		1			1			1			1			3			5		2	5		2	5	
54																	2		4	4		4	4	
55								1			1			1			2			2		2	2	
56								1			1			1			2			2		2	2	
57																2			2			2		
58																2			2			2		
63							2			2			4			4			4			4		
66																4			4			4		
70																						8		
71			2			4			4			4			8			18			22			28
73			2					4	4		4	4		4	4		8	8		8	8		12	16
75															4			8			8			16
77																								4
78																					4			8
80																								8
81																					8			16
85									2			2			2			4			8			8
87																					8			8
89																		4			8			8
90																					4			4
91			1						2			2			2			4			4			4
92																								1
Subges.	9	9	5	11	15	4	19	34	12	23	33	12	46	50	20	120	93	46	173	145	82	251	203	129
Gesamt	23			30			65			68			116			259			400			583		

Metall	
1	1
2	2

letzte Änderung: 12. Dez. 2012

Steininhalt Grundkästen 13 - 21

KKNF	13			15 - Lingen			17			19 - Linz			21		
Nr	G	R	B	G	R	B	G	R	B	G	R	B	G	R	B
1	12	16		14	16		14	20		14	20		16	22	
2	8	8		8	8		12	12		16	16		16	16	
3	8	10		12	14		12	18		16	22		20	24	
4	18	16		18	18		20	18		24	22		28	28	
5	8	8		12	10		12	10		12	10		14	16	
6		4			4			4		4	8		8	8	
8							4	8		8	16		8	16	
9	4			4			4	4		8	4		8	4	
11	20	16		20	16		24	22		24	24		32	32	
12	16	22		16	26		16	26		16	26		24	34	
13	8	8		8	8		12	16		16	16		24	24	
14	24	30		26	34		28	38		28	38		32	42	
15	8	12		12	16		12	16		16	16		16	16	
16	8			8			8			12			24		
17	4	4		4	4		4	4		6	4		8	8	
18	4	6		4	6		4	6		4	6		4	10	
19	2			4			4			4			8		
20	2			4			4			4			4		
21				4	4		4	4		4	4		8	8	
22	4	4		4	4		8	8		16	12		16	12	
23	4	4		4	4		8	8		8	12		8	12	
24										4	4		4	8	
25	20	20		20	20		22	22		22	22		22	22	
26	4	4		4	4		12	4		12	4		12	8	
27	12	6		12	6		12	6		12	6		12	6	
28	4	4		8	8		8	8		8	8		8	8	
29	8			8	4		8	4		8	8		8	8	
30	4			4	4		4	4		8	8		8	8	
31	10			14	4		14	4		16	8		16	8	
32	8			8			8			8			8		
33	4			4	4		4	4		4	4		4	4	
34	4			4	4		8	4		8	4		8	4	
35										8	8		8	8	
36	14	12		16	12		20	14		20	14		20	14	
37	4			4			8			8	4		12	4	
38	4			8			8	4		16	4		20	4	
39	1	4		14	4		14	8		16	8		16	16	
40										4			4		
41										4			4	8	
42	4			4			4			4			4		
44	4			4			4			4			4		
45	1	2		1	2		1	2		1	2		1	2	
47	2	2		2	2		2	2		2	2		2	2	
48	1	1		1	1		1	1		1	1		1	1	
49	1	1		1	1		1	1		1	1		1	1	
50				2			2			2			2		
51				2			2			2			2		
52	2	6		6	6		6	6		6	6		6	6	
54	4	4		4	4		4	4		4	4		4	4	
55	2	2		2	2		2	2		2	2		2	2	
56	2	2		2	2		2	2		2	2		2	2	
57	2			2			2			2			2		
58	2			2			2			2			2		
59		4			4			6			6			8	
61		10			10		8	14		12	18		12	20	
62		4			4		8	4		8	4		8	8	
63	4			6			8			8			8		
66	4			4			4			4			4		
70	12			16			16			16			16		
71			44			52			68			70			102
73	4	12	24	4	16	24	4	16	32	8	18	34	8	20	36
74			8			8		2	8	4	6	8	4	8	8
75			16			16			24			24			36
77			4			8			8			8			8
78			12			20		8	28		8	28		8	28
80			8			8			8			8			8
81			16			32		8	32		8	32		8	32
84								2			2			2	
85			8			8			10			10			10
87		4	8	4	4	12	4	4	12	4	4	12	4	4	12
88						8			8	4	4	8	4	4	8
89			8			8			8			8			8
90			4			4	4	4	4	4	4	4	4	4	4
91			4			4		2	4		2	4		2	4
92			1			1			1			1			1
94				4			4			4			4		
96				8			8			8			8		
97							2			2			4		
Subges.	314	272	165	395	324	213	469	418	255	567	494	259	643	586	305
Gesamt		751			932			1142			1320			1534	

Metallteile

21	
GK-VE	Anzahl
56	2
57	4
58	8
59	8
62	2
63	4
64	2
66	2
Gesamt	32

Steininhalt Ergänzungskästen 1A-9A

KKNF-	1A - Mainz			3A - Malmedy			5A - Marburg			7A - Marten			9A - Meerane		
Nr	G	R	B	G	R	B	G	R	B	G	R	B	G	R	B
1		2		3	2		6	2					2	8	
2										4	4		4	4	
3							4	4			4		4	2	
4		1		2	6		8	2						2	
5	2			4			2	2			2		2	2	
11	3	2		4	2		2	4		2	2		6	2	
12	1			2	4		6	4		4	4		4	6	
13										4	4		4	4	
14	3	2		3			8	4			4			4	
15		4		4			2			2	4				
16													8		
17										4	4				
18								2			2			2	
20													2		
22								4		4					
23										4	4				
25	1	2		3				4		4	4		8	6	
27							4			4	6		4		
28							4								
29							4								
30													4		
31							4								
32													8		
33							4								
34							4								
36				2			4			2				12	
37													4		
38										4					
42										4					
45		1						1		1					
47											2		2		
48				1											
49				1											
52					2			2		2					
54								2		4	2				
55		1						1					2		
56		1						1					2		
57							2								
58							2								
63	2			2											
66							4								
70													8		
71						4			10			4			6
73		4	4					4	4					4	8
75						4			4						8
77															4
78												4			4
80															8
81												8			8
82						1									
85			2						2			4			
87												8			
89									4			4			
90												4			
91			2						2						
92															1
Subges.	12	20	8	31	16	9	74	43	26	53	52	36	78	58	47
Gesamt	40			56			143			141			183		

Steininhalt Ergänzungskästen 11A-19A

KKNF	11A - Meissen			13A - Melle			15A - Meppen			17A - Merzig			19A - Milspe		
Nr	G	R	B	G	R	B	G	R	B	G	R	B	G	R	B
1				2				4					2	2	
2							4	4		4	4				
3				4	4			4		4	4		4	2	
4	6	4			2		2			4	4		4	6	
5				4	2								2	6	
6		4								4	4		4		
8							4	8		4	8				
9	4							4		4					
11	2						4	6			2		8	8	
12		4			4								8	8	
13							4	8		4			8	8	
14	8	12		2	4		2	4					4	4	
15		4		4	4					4					
16										4			12		
17										2			2	4	
18	4													4	
19	2			2									4		
20				2											
21				4	4								4	4	
22							4	4		8	4				
23							4	4			4				
24										4	4			4	
25	4	4					2	2							
26	4	4					8							4	
28		4		4	4										
29	4				4						4				
30					4					4	4				
31	6			4	4					2	4				
33					4										
34					4		4								
35										8	8				
36	6			2			4	2							
37							4				4		4		
38				4				4		8			4		
39	1	4		13				4		2				8	
40										4					
41										4				8	
44	4														
48		1													
49		1													
50				2											
51				2											
52		1		4											
59		4						2						2	
61		10					8	4		4	4			2	
62		4					8							4	
63				2			2								
70	4			4											
71			16			8			16			2			32
73	4		8		4				8	4	2	2		2	2
74			8					2		4	4			2	
75									8						12
77						4									
78			4			8		8	8						
81						16		8							
84								2							
85									2						
87		4		4		4									
88						8				4	4				
90							4	4							
91								2							
94				4											
96				8											
97							2						2		
Subges.	63	69	36	81	52	48	74	94	42	98	76	4	76	92	46
Gesamt	168			181			210			178			214		

Metallteile 19A

GK-VE	Anzahl
56	2
57	4
58	8
59	8
62	2
63	4
64	2
66	2
Gesamt	32

letzte Änderung: 28. Mai 2006

Steininhalt Stufen 1-12A (Serie 1)

KKNF-Nr	KKAF-Nr	1 - Abfahrt			4 - Apfel			8 - Band			12 - Birke			12A		
		G	R	B	G	R	B	G	R	B	G	R	B	G	R	B
1	9	2	2		2	2		6	6		12	12		12	12	
3	8													4	4	
4	7	2	2		2	2		6	4		12	12		14	14	
5	6	2	2		2	2		4	2		8	4		8	8	
11	1	2	4		4	5		10	8		20	12		20	14	
12	2													8	10	
14	3	3	4		6	6		9	6		20	12		20	17	
18	22														6	
22	45														4	
23	44													4		
25	4				1			2			6			14	6	
27	43													6		
28	52														4	
36	5				2			2			4			10	4	
38	58													8		
42	10													4		
45	14					1			1			2			2	
48	11							1			2			2		
49	29							1			2			2		
52	15		1			1			3			6		2	6	
55	12					1			1			2			2	
56	24					1			1			2			2	
57	13													2		
58	27													2		
63	16				2			4			10			8		
66	39															
71	18			4			6			8			12			20
73	19					2			4			4			4	4
75	32															8
82	20									1			2			2
84	21														2	
85	49															2
91	17						1			2			4			4
93	31															
Subges.		11	15	4	21	23	7	45	36	11	96	68	18	150	121	40
Gesamt		30			51			92			182			311		

Steininhalt Stufen 0-13 (Serie 2)

KKNF-Nr	KKAF-Nr	0 - Abel			2 - Album			5 - Arche			9 - Baum			13 - Blatt		
		G	R	B	G	R	B	G	R	B	G	R	B	G	R	B
1	9	2			2	2		4	4		8	8		12	12	
3	8															
4	7	1			2	2		4	2		6	6		12	12	
5	6	2			2	2		2	2		4	3		8	4	
11	1	2	4		2	4		4	4		10	10		20	14	
12	2													8	8	
14	3		4		4	4		6	8		8	12		21	12	
25	4							3			4			8	4	
36	5							2			6			14	8	
42	10													4		
45	14								1			2			2	
48	11										1			2		
49	29										1			2		
52	15		1			2			1			3		2	6	
55	12								1			2		1	2	
56	24								1			2		1	2	
57	13													2		
58	27													2		
63	16				2			3			6			10		
71	18			2			4			6			8			20
73	19								2			4		4	12	
82	20									1			2			2
84	21														2	
91	17									2			3			4
Subges.		7	9	2	14	16	4	28	26	9	54	52	13	133	100	26
Gesamt		18			34			63			119			259		

letzte Änderung: 29. Mai 2006

Steininhalt Ergänzungskästen 1A-12C (Serie 1)

KKNF-Nr	KKAF-Nr	1A - Eber			4A - Erz			8A - Feder			12A - Form			12A - Forst			12C - Förster		
		G	R	B	G	R	B	G	R	B	G	R	B	G	R	B	G	R	B
1	9	2			4	4		6	6										
3	8										4	4		4	4				
4	7	2			4	3		6	8		2	2		2	2		4	2	
5	6	2			2			4	2		4	4			4		6	2	
11	1	2	4		6	3		10	4		1	4			2		1	2	
12	2										8	16		8	10			6	
14	3	3	4		4	2		11	6		1	8			4		2	4	
18	22											6			6			3	
22	45										4	4			4		4		
23	44										4	4		4				4	
25	4	1			1			4			8	8		6	6		2	2	
27	43										8			4			4		
28	52											8			4			4	
36	5	2						2			28	23		6	7		22	15	
38	58										16	8		8			8	8	
42	10										4			4					
45	14		1						1		1	1					1	1	
48	11				1			1				1						1	
49	29				1			1				1						1	
52	15		1			2			3		2	2		2				2	
55	12		1						1		1	2					1	2	
56	24		1						1		1	2					1	2	
57	13										2			2					
58	27										2			2					
63	16	2			2			6											
66	39										4	4					4	4	
71	18			2			2			4			14			8			6
73	19		2			2					4	8	4			4	4	8	
75	32												8			8			
82	20						1			1									
84	21											2			2				
85	49										2	2	2			2	2	2	
91	17			1			1			2		2						2	
93	31												1						1
Subges.		16	14	3	25	16	4	51	32	7	111	126	29	52	55	22	66	77	7
Gesamt		33			45			90			266			129			150		

Steininhalt Ergänzungskästen 0A-9A (Serie 2)

KKNF-Nr	KKAF-Nr	0A - Ebach			2A - Edda			5A - Fackel			9A - Fischer		
		G	R	B	G	R	B	G	R	B	G	R	B
1	9				3	2		4	4		4	4	
3	8												
4	7				2	2		2	4		6	6	
5	6				2			2	1		4	1	
11	1				2	4		6	6		10	4	
12	2										8	8	
14	3				3	4		2	4		13		
25	4				3			1			4	4	
36	5				2			4			8	8	
42	10										4		
45	14					1			1				
48	11							1			1		
49	29							1			1		
52	15								2		2	3	
55	12					1			1		1		
56	24					1			1		1		
57	13										2		
58	27										2		
63	16				1			3			4		
71	18						2			2			12
73	19					2			2		4	8	
82	20						1			1			
84	21											2	
91	17						2			1			1
Subges.					18	17	5	26	26	4	79	48	13
Gesamt		22			40			56			140		

letzte Änderung: 25. Aug. 2009

Steininhalt Stufen 20-26

KKNF	KKAF	20 - Igel			22 - Isar			24 - Isartor			26 - Vessel		
Nr	Nr	G	R	B	G	R	B	G	R	B	G	R	B
1	9	12	12		12	14		12	18		12	18	
2	64											8	
3	8	4	4		4	4		4	8		12	20	
4	7	16	14		20	16		20	16		22	16	
5	6	12	8		14	10		14	10		14	10	
9	68										4		
11	1	21	16		26	30		27	34		29	34	
12	2	8	16		10	22		14	26		14	26	
13	66											8	
14	3	21	20		24	28		28	42		30	43	
15	41							8	16		8	16	
16	70										8	8	
17	38				4			4	6		4	8	
18	22		6			12			12			12	
20	79							4			6		
21	63							4	8		4	8	
22	45	4	4		4	8		8	8		8	8	
23	44	4	4		4	4		8	8		8	8	
25	4	14	8		20	14		20	16		24	22	
26	42				12			12			12		
27	43	8			8	4		8	6		8	10	
28	52		8			8			8		8	8	
29	53										8	8	
30	67												
31	54							8			8	8	
32	71										8		
33	55							8	8		8	8	
34	56							8	8		8	8	
36	5	32	22		32	26		32	31		36	31	
37	57				16	8		16	8		16	8	
38	58	16	8		20	8		20	8		24	8	
39	59				18	14		18	16		20	18	
40	60				8			8			8		
41	61				4			4			8		
42	10	4			4			4			4		
44	23							4			4		
45	14	1	3		1	3		1	3		1	3	
47	30							2			2		
48	11	2	1		2	1		2	1		2	1	
49	29	2	1		2	1		2	1		2	1	
50	26							1	1		1	1	
51	25							1	1		1	1	
52	15	2	8		2	8		2	8		2	8	
54	28							4	4		4	4	
55	12	1	4		1	4		1	4		1	4	
56	24	1	4		1	4		1	4		1	4	
57	13	2			2			2			2		
58	27	2			2			2			2		
59	72												
61	74										8	16	
62	75										8	8	
63	16	10			10			10			10		
66	39	4	4		4	4		4	4		4	4	
70	48				16			16			16		
71	18			26			30			62			62
73	19	4	12	4	4	12	12	8	14	16	8	16	16
74	62									8			8
75	32			8			8			20			20
77	35						4			4			8
78	36					4	16		4	16		8	20
80	37											8	8
81	33					8	16		8	16		8	24
82	20			2			2			2			2
84	21		2			2			2			2	
85	49	2	2	2	2	2	2	2	2	6	2	2	10
87	50									4			8
88	51												8
89	78												8
90	77										4	4	8
91	17		2	4		2	6		2	6		2	6
93	31			1			2			2			2
94	47				8			8			8		
96	46				16			16			16		
97	80										2		
Subges.		209	193	47	337	285	98	410	384	162	502	493	218
Gesamt		449			720			956			1213		

letzte Änderung: 12. Feb. 2009

Steininhalt Ergänzungskästen 13A-24A

KKNF-Nr	KKAF-Nr	13A - Franz			20A - Greif			20C - Greifbar			22A - Griechenland			24A - Grimm		
		G	R	B	G	R	B	G	R	B	G	R	B	G	R	B
1	9					2			2			4				
2	64							1							8	
3	8	4	4									4		8	12	
4	7	4	2		4	2								2		
5	6	4	4		2	2										
9	68													4		
11	1	1	2		5	14		5	14		1	4		2		
12	2		8		2	6		2	6		4	4				
13	66														8	
14	3		8		3	8		2	8		4	14		2	1	
15	41										8	16				
16	70													8	8	
17	38				4			4				6			2	
18	22		6			6			3							
20	79										4			2		
21	63										4	8				
22	45	4	4			4			4		4					
23	44	4	4								4	4				
25	4	6	4		6	6		6	6			2		4	6	
26	42				12			12								
27	43	8				4			4			2			4	
28	52		8											8		
29	53													8	8	
30	67															
31	54										8				8	
32	71													8		
33	55										8	8				
34	56										8	8				
36	5	18	14			4			4			5		4		
37	57				16	8		16	8							
38	58	16	8		4			4						4		
39	59				18	14		18	16			2		2	2	
40	60				8			8								
41	61				4			4						4		
42	10															
44	23										4					
45	14	1	1													
47	30										2					
48	11		1													
49	29		1													
50	26										1	1				
51	25										1	1				
52	15		2													
54	28										4	4				
55	12		2													
56	24		2													
57	13															
58	27															
59	72															
61	74													8	16	
62	75													8	8	
63	16															
66	39	4	4													
70	48				16			16								
71	18			6			4			4			32			
73	19			4			8			8	4	2	4		2	
74	62												8			
75	32			8									12			
77	35						4			4						4
78	36					4	16		4	16					4	4
80	37														8	8
81	33					8	16		8	16						8
82	20															
84	21															
85	49	2	2	2									4			4
87	50												4			4
88	51															8
89	78															8
90	77													4	4	8
91	17		2				2			2						
93	31			1			1			1						
94	47				8			8								
96	46				16			16								
97	80													2		
Subges.		76	93	21	128	92	51	122	87	51	73	99	64	92	109	56
Gesamt		190			271			260			236			257		

letzte Änderung: 12. Feb. 2009

Steininhalt Übergangskästen																			
		4A			5A			8A			9A			12A			12C		
von AF		4			5			8			9			12			12A - Forst		
auf NF		5			5			7			7			7			9		
KKNF Nr	KKAF Nr	G	R	B	G	R	B	G	R	B	G	R	B	G	R	B	G	R	B
1	9	2	4			2		4	2		3								
2	64																4	4	
3	8							4	4		4	4		4	4			4	
4	7	2	6			6		6	6		6	4					1		
5	6	2			4			2	2		4	1					2	2	
11	1	4	3		4	4			4			2		1			4	2	
12	2	2	4		4	4		8	8		8	8		8	8		4	2	
13	66																4	4	
14	3	2			2	3		7	4		8	1							
15	41	4	4		4	4		6	4		6	4		6	4		8	8	
17	38																4	4	
18	22								2			2			2				
22	45								4			4			4		4		
23	44																	4	
25	4	4	2		2	2		2	6			6			6			4	
27	43							4			4			4			4	6	
28	52							4			4			4			4		
29	53							4			4			4			4		
31	54							4			4			4			4		
33	55							4			4			4			4		
34	56							4			4			4			4		
36	5							4						2					
45	14								1								1		
47	30																	2	
48	11	1			1														
49	29	1			1														
52	15		2			2			2			2							
54	28								2			2			2		4	4	
56	24								2										
57	13							2			2			2					
58	27							2			2			2					
63	16	2			2														
66	39							4			4			4			4		
71	18			2			2			10			10			6			2
73	19		2	4		2	4		4	8		4	8		4	8		4	4
75	32			4			4			8			8			8			
78	36																		4
81	33																		8
85	49			2			2			4			4			4			6
87	50																		8
89	78									4			4			4			8
90	77																		4
91	17			1						2			2						
Subges.		26	27	13	24	29	12	75	57	36	71	44	36	53	34	30	68	54	44
Gesamt		66			65			168			151			117			166		

Steininhalt Übergangskästen																			
		13A			20A			20C			22A			24A			26A		
von AF		13			20			12C			22			24			26		
auf NF		9			9			9			11			13			17		
KKNF Nr	KKAF Nr	G	R	B	G	R	B	G	R	B	G	R	B	G	R	B	G	R	B
1	9				1							2					2	2	
2	64	4	4		4	4		4	4		8	8		8	8		12	4	
3	8	4	8			4			8		4	6		4	2				
4	7	2	2					1										2	
5	6		2		1														
6	40														4			4	
8	-																4	8	
9	68													4				4	
11	1		1																
12	2	4	4		4			4			6			2			2		
13	66	4	4		6	4		6	4		8	8		8	8		12	8	
14	3		2		2														
15	41	8	8		8	8		8	8		8	8					5		
16	70										8			8					
17	38	4	4		4	4		4	4			4							
18	22		4											4			4		
119	-													2			4		
20	79										2								
22	45	4	4		4														
23	44	4	4																
25	4		7			2			2			2			4				
26	42														4			4	
27	43	8	6			6			6		4	2		4			4		
28	52	4			4			4			4			4					
29	53	4			4			4			4			8					
30	67										4			4			4	4	
31	54	4			4			4			4			2			6		
32	71										8			8					
33	55	4			4			4			4								
34	56	4			4			4			4								
36	5													1	2				
38	58	4																	
45	14	1																	
47	30		2			2			2		2	2			2			2	
50	26																1		
51	25																1		
52	15																4		
54	28	4	4		4	4		4	4		4	4							
55	12										1			1			1		
56	24										1			1			1		
59	72														4			6	
61	74														10				
62	75														4				
66	39	4																	
71	18			4			2												6
73	19			8			4			4			4			9			16
74	62																	2	
75	32			8									8						4
78	36			4			4			4									8
80	37												8			8			
81	33			8			8			8									8
85	49			8			6			6			6			2			
87	50			8			8			8			8		4	4	4	4	4
89	78			8			8			8			8			8			
90	77			4			4			4			4			4			
92	76												1			1			1
Subges.		79	70	60	58	38	44	51	42	42	88	46	47	73	56	36	71	54	47
Gesamt		209			140			135			181			165			172		

letzte Änderung: 14. Juni 2006

Steininhalt Grundkästen															
KKNF	3 - Barby			5 - Bautzen			7 - Belgard			9 - Berent			11 - Berlin		
Nr	G	R	B	G	R	B	G	R	B	G	R	B	G	R	B
1					2		2	2		2	4		4	4	
3	4			4	4		8	6		8	8		12	10	
4	2	2		2	2		2	4		2	8		2	8	
5					2			2		2	2		2	2	
8								4		8	8		8	8	
9											8			8	
11								4			4			4	
12	4			6	4		8	4		8	4		8	6	
13														8	
14	2	2		4	2		4	6		8	6		8	8	
15		4			4		2	4		4	4		4	8	
16														8	
18							2			2			2		
22											4			4	
23		2			4			4			4			4	
25	3	2		4	6		4	6		8	6		8	6	
26											4			8	
27					2			4			4			6	
28											4			4	
29													4		
30							4			8			8		
31											4			4	
33	2			4	2		4	4		4	4		4	4	
34											4		4	4	
35							4			4			4		
36	4	4		6	6		8	8		8	10		8	10	
38								4		4	8		4	16	
39				4			4			4	12		4	12	
42							4			4			4		
45		1			1			1			1			1	
48				1			1	1		1	1		1	1	
49				1			1	1		1	1		1	1	
52														1	
71												2	8		2
73					4			4			10			12	
78												4			4
90															4
93												2			2
139													4	8	
140													8	8	
Subges.	21	17	0	36	45	0	62	73	0	90	137	8	124	196	12
Gesamt	38			81			135			235			332		

Metallteile Grundkästen					
MT-Nr	3	5	7	9	11
5	4	8	8	8	8
6			2	6	6
7	2	4	6	6	6
8			4	12	12
9	4	8	12	12	12
10	8	16	20	20	20
12			2	4	4
13			2	4	4
14			2	4	4
15					6
16					6
17					3
18					2
19					12
20				4	12
26					1
Gesamt	18	36	58	80	118
22			4	8	8
Schr.zhr	1	1	1	1	1
Schraube	16	32	44	44	44

*) Schraubenzieher Nr 11, 23 oder 184
**) Schrauben in Blechdose

Steininhalt Ergänzungskästen															
KKNF	3A - Raguhn			5A - Rastatt			7A - Ratingen			9A - Remagen			11A - Rotholz		
Nr	G	R	B	G	R	B	G	R	B	G	R	B	G	R	B
1		2		2				2		2					
3		4		4	2			2		4	2				
4					2			4							
5		2					2								
8					4		8	4							
9								8							
11					4										
12	2	4		2							2				
13											8				
14	2				4		4				2				
15				2			2				4				
16											8				
18				2											
22								4							
23		2													
25	1	4					4								
26								4			4				
27		2			2						2				
28								4							
29										4					
30				4			4								
31								4							
33	2	2			2										
34								4		4					
35				4											
36	2	2		2	2			2							
38					4		4	4			8				
39	4							12							
42				4											
45															
48	1				1										
49	1				1										
52											1				
71									2	8					
73		4						6			2				
78									4						
90												4			
93									2						
139										4	8				
140										8	8				
Subges.	15	28	0	26	28	0	28	64	8	34	59	4			
Gesamt	43			54			100			97			???		

Metallteile Ergänzungskästen					
MT-Nr	3A	5A	7A	9A	11A
5	4				
6		2	4		
7	2	2			
8		4	8		
9	4	4			
10	8	4			
12		2	2		
13		2	2		
14		2	2		
15				6	
16				6	
17				3	
18				2	
19				12	
20			4	8	
26				1	
Gesamt	18	22	22	38	???
22		4	4		
Schraube	16	12			

*) Schrauben in Blechdose

Steininhalt																								
KKNF-	0			1			2			3			4			5			6			7		
Nr	G	R	B	G	R	B	G	R	B	G	R	B	G	R	B	G	R	B	G	R	B	G	R	B
1	2	2		2			2	2		4	4		4	4		6	6					10	8	
3																						4		
4	1	2		2	2		4	2		4	4		4	4		8	6					8	8	
5	2			2	2		2	2		2	3		4	4		4	4					4	4	
11		2		2	2		2	4		4	4		6	6		6	6					8	6	
12																						4	4	
14		2		2	2		4	2		3	4		6	6		6	8					10	10	
45										1				1			1						2	
52		1			1			2			2			2			2						3	
55																	1						1	
56																	1						1	
66				4			4			4			6			8						8		
67	1																							
71			2			2			3			3			6			6						10
85															2									2
91									1			1			2			2						2
Subges.	6	9	2	14	9	2	18	14	4	22	21	4	30	27	10	38	35	8				56	47	14
Gesamt	17			25			36			47			67			81						117		

Steininhalt der Kästen für Europa

KKNF-	0			1			2			3			4			5			6			7		
Nr	G	R	B	G	R	B	G	R	B	G	R	B	G	R	B	G	R	B	G	R	B	G	R	B
1	2			2			2	2					4	4		6	6		8	6				
4	1			2	2		4	2					4	4		8	6		8	8				
5	2			2	2		2	2					4	4		4	4		4	5				
11	2	4		2	2		2	4					6	6		6	6		8	8				
14		4		2	2		4	2					6	6		6	8		8	10				
45														1			1			1				
48																			1	1				
52		1			1			1						2			2			2				
55								1									1			1				
56								1									1			1				
66				4			4						6			8			8					
71			2			2			3						6			6			8			
85															2						2			
91									3						2			2			2			
Subges.	7	9	2	14	9	2	18	15	6				30	27	10	38	35	8	45	43	12			
Gesamt	18			25			39						67			81			100					

Steininhalt der Kästen für USA

KKNF-	0			1			2			3			4			5			6			7		
Nr	G	R	B	G	R	B	G	R	B	G	R	B	G	R	B	G	R	B	G	R	B	G	R	B
1	2	2		2			2	2		4	4		4	4		4	4					10	8	
3																						4		
4	1	2		2	2		2	4		4	4		4	4		6	6					8	8	
5	2			2	4		2	2		2	2		4	4		4	4					4	4	
11		2			2		2	4		4	4		4	4		4	8					8	6	
12																						4	4	
14		2		2	4		2	4		4	4		4	8		6	8					10	10	
25							1			1			1			1								
36							2			2			2			3								
45											1		1	1		1	1						2	
52		1			1			1			1			1			2						3	
55								1			1			1			1						1	
56								1			1			1			1						1	
66				4			4			4			4			8						8		
67	1																							
71			2			3			3			4			6			8						10
85															4			4						2
91						1			1			2			2			2						2
Subges.	6	9	2	12	13	4	17	19	4	25	22	6	28	28	12	37	35	14				56	47	14
Gesamt	17			29			40			53			68			86						117		

Steininhalt

KKNF-	11			12			13			14			15			16			17		
Nr	G	R	B	G	R	B	G	R	B	G	R	B	G	R	B	G	R	B	G	R	B
1								2		2	4		4	4		2	4		6	6	
3																2	2		4	2	
4				2	2		5	2		2	4		4	2		4	2		4	4	
5				2	2		2	2		2	2		2	2		2	2		2	2	
11				2	1		2	2		3	4		2	4		4	6		4	6	
12													4	4		2	4		2	4	
14				4	4		6	6		4	6		8	8		8	8		10	8	
15														4					4	4	
25				1			2			4			4	4		4	4		4	6	
33													2								
36										4			2	4		7			7	4	
38													4								
45								1			1			1			1			1	
48																1			1		
49																1			1		
52					1			1			1			1			3			3	
54																	2			2	
55					1			1			1			1			1			1	
56					1			1			1			1			1			1	
66				4			4			4			4			4			4		
71						2			4			7			6			8			8
73					2			2			2			2	2		4	4		8	4
75																		2			4
85									2			2			2			2			2
91						1			1			2			1			2			2
Subges.				15	14	3	21	20	7	25	26	11	40	42	11	41	44	18	53	62	20
Gesamt				32			48			62			93			103			135		

Metallteile

Metall	11	12	13	14	15	16	17
1		1	2				
7k				2			
44k				2	2	2	2
45k				1	1	1	1
58k					4	4	4
82k					1	1	1
Klammern				2			
Gesamt		1	2	7	8	8	8

Diese Seite ist reserviert für
Ergänzungen.

- 10 -

Steininhalt
Mosaik- und Puzzlespiele

Steininhalt Mosaikkasten

Stein Nr		1 AF				2 AF				1 NF				2 NF				3 NF				4 NF			
		G	R	B	S	G	R	B	S	G	R	B	S	G	R	B	S	G	R	B	S	G	R	B	S
680	GK					38	50	40	62					10	42	20	20					38	50	40	61
682	GK					36	46	30	40					20	16	20	30					40	46	40	40
683	GK					56	36	28	48					32	12	24	32					64	48	28	52
692	KK	38	50	40	62					10	42	20	20					38	50	40	61				
693	KK	36	46	30	40					20	16	20	30					40	46	40	40				
694	KK	56	36	28	48					32	12	24	32					64	48	28	52				
Subges.		130	132	98	150	130	132	98	150	62	70	64	82	62	70	64	82	142	144	108	153	142	144	108	153
Gesamt		510				510				278				278				547				547			

Stein Nr		1A NF				2A NF			
		G	R	B	S	G	R	B	S
680	GK					28	8	20	41
682	GK					20	30	20	10
683	GK					32	36	4	20
692	KK	28	8	20	41				
693	KK	20	30	20	10				
694	KK	32	36	4	20				
Subges.		80	74	44	71	80	74	44	71
Gesamt		269				269			

Kugelspiel Meteor

	1	2	3	4	5	6	7	9	11
Kugeln	72	96	144	216	216	300	300	600	1200
Farben	4	4	4	4	4	4	6	6	6

Rundspiel Saturn

	2
Stein	

Karola

	0	1	2	3	4	5
Steine	165	233	337	449	579	1058

Steininhalt																										
AF	NF	1 - Nagold					2 -Nakel					3 - Namslau					4 - Nassau					6 - Nauen				
Nr	Nr	R	G	B	S	W	R	G	B	S	W	R	G	B	S	W	R	G	B	S	W	R	G	B	S	W
1T	679	6	4	4	6		6	4	4	6	4	6	4	6	6	4	6	10	8	6	4	12	14	14	12	4
2T	680											8	8	8	8		12	12	8	8		16	16	16	18	12
3T	681	8	8	8	6		8	8	8	8		8	8	8	8	8	8	8	12	12	12	16	16	16	16	12
4T	682			3					3			8	8	8	8		12	8	12	8		16	16	16	12	12
5T	683			2					2			8	6	8	8		8	6	8	8		16	16	12	16	6
6T	684																									
7T	685						6	6	6	6	6	12	6	6	8	6	12	12	12	12	6	16	12	12	16	8
8T	686	8	6	8	4		8	8	8	8	8	10	6	8	8	8	8	8	8	8	8	12	12	12	12	8
9T	687																12	12	12	12		12	12	12	12	8
10T	688						8	8	8			8	12	12	8	8	12	12	12	12	8	16	16	16	16	12
11T	689				4					8	8				12	8				8	8		12	12	12	12
	62												1													
Subges.		22	18	25	20	0	36	34	39	36	26	68	59	64	74	42	90	88	92	94	46	132	142	138	142	94
Gesamt		85					171					307					410					648				

Steininhalt																										
AF	NF	1A - Nebra					2A - Neheim					3A - Neisse					4A - Neuburg					5A - Neudorf				
Nr	Nr	R	G	B	S	W	R	G	B	S	W	R	G	B	S	W	R	G	B	S	W	R	G	B	S	W
1T	679					4			2				6	2	0	0	6	4	4	2					4	2
2T	680						8	8	8	8		4	4									4	4	8	8	12
3T	681				2						8			4	4	4	4	4		4		4	4	4		
4T	682						8	8	5	8		4		4			4	4		4	8		4	4	4	6
5T	683						8	6	6	8							4			4		4	6	4	4	6
6T	684																									
7T	685	6	6	6	6	6	6			2			6	6	4		4			4						2
8T	686	2			4	8											4	4	4						8	
9T	687											12	12	12	12											8
10T	688	8	8	8				4	4	8	8	4			4		4	4	4		4				4	
11T	689				8	8													8	4			12	4		4
	62		1																							
Subges.		16	15	14	20	26	30	26	25	34	16	24	28	28	24	4	30	20	20	22	12	12	30	24	32	40
Gesamt		91					131					108					104					138				

Steininhalt											
AF	NF	2B - Neumark					4B - Neumühle				
Nr	Nr	R	G	B	S	W	R	G	B	S	W
1T	679		6	4			6	4	6	6	
2T	680	12	12	8	8		4	4	8	10	12
3T	681			4	4	12	8	8	4	4	
4T	682	12	8	9	8		4	8	4	4	12
5T	683	8	6	6	8		8	10	4	8	6
6T	684										
7T	685	6	6	6	6		4			4	2
8T	686						4	4	4	4	
9T	687	12	12	12	12						8
10T	688	4	4	4	12	8	4	4	4	4	4
11T	689							12	12	4	4
Subges.		54	54	53	58	20	42	54	46	48	48
Gesamt		239					238				

Nr.	1	2	3	4	5	6	7	8	9	10	11	12	13	14	15	16	17	18	19	20	21	22	23	24	25	26	27	28	29	30	31	32	33	34	35	36
Stein-Nr	Alle Neune	Blitzableiter	Ei des Columbus	Geduldprüfer	Grillentöter	Herzrätsel	Kobold	Kopfzerbrecher	Kreisrätsel	Kreuzspiel	Nicht zu hitzig	Pythagoras	Quälgeist	Ruhig Blut	Sphinx	Wunderei	Zornbrecher	Archimedes	Ende gut, alles gut	Paßauf	Eile mit Weile	Sorgenbrecher	Kopernikus	Pyramide	Nur Mut	Böse Sieben	Ritze Ratze	Frisch gewagt	Zeitvertreiber	Zeppelin	Kiebitz-Ei	Wer wagt gewinnt	Für kluge Leute	Hexenmeister	Teufelchen	Heureka
701					1			2											1	1		1	2		1					1		1	1	1		1
702			2	1	2			1		2		2	2			2	1	2		3	2	1				2			1			2	1	2		
703						1		1												1		2			1								3	1		
704						1		1				1	1						1	1						1			1							
705				1		1		2			2	2	3					2	2	1	2	2	1		2	2			3	1	1	2	2	3		1
706				1																									1							
707				1																			1						1							
708				2																																
709												1	1					1					1													
710						1				1			1					2	2	3	1		1			1			1	1	1					1
711									2																											
712									2																					2						
713									2																											
714									4																											
715					1							1						1														1	1			
716										1												1														1
717										1									2		1	1				1								1		
718										2											2															2
721																							2									1				1
722		2																																		
723		1																																		
724		2																																		
725		1																																		
726		1																																		
727																	2																			
728																	2																			
729																	2																			
730					2																															
731					1																															
732				2																	2		1									1				1
734			2													2																				
735			2													2									4						2					
736			2													2									4						2					
737			1													1																				
738											2																									
739											2																									
740											2																									
741	1													1														1						1	
742	1													2	2													2							
743	2																							2											
744	2																							2				3						3	
745	2																							2											
746	1													2										2			2	1						2	
747							2																													
748							1																													
749							1																													
750							3																													
751														2																						
752														2																						
753														1													2	1							1	
754															1																					
755															1												2								1	
756															1																					
757															1												2								1	
758															1																					
760						3																							3						
761						2																							2						

letzte Änderung: 3. Nov. 2006

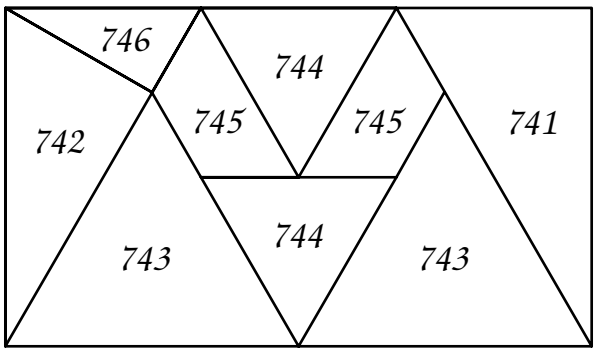

1 - Alle Neune

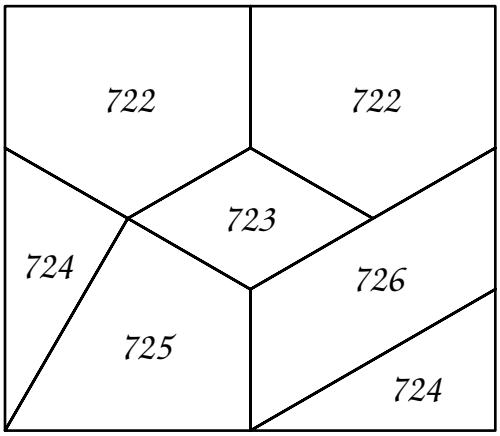

2 - Blitzableiter

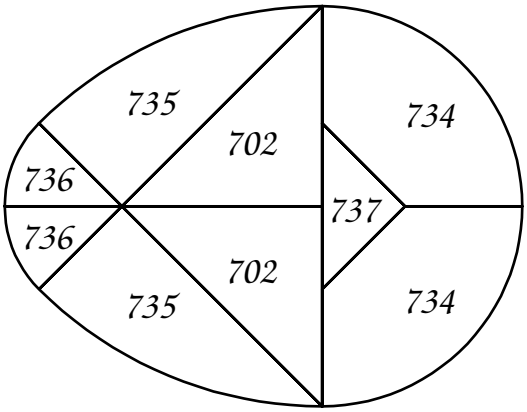

3 - Ei des Kolumbus

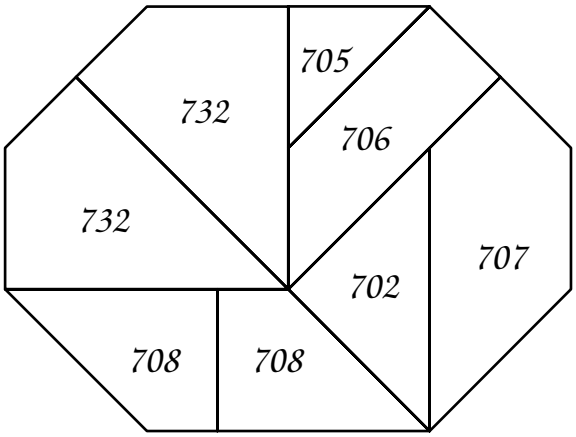

4 - Geduldprüfer

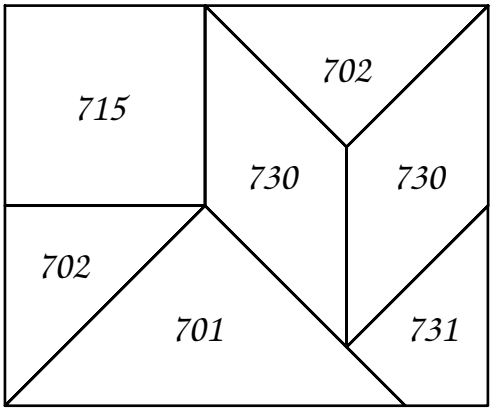

5 - Grillentöter

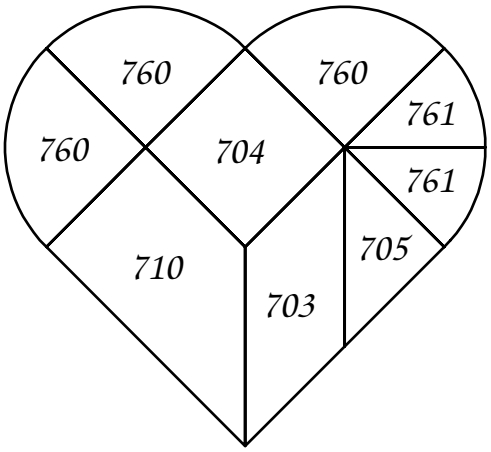

6 - Herzrätsel

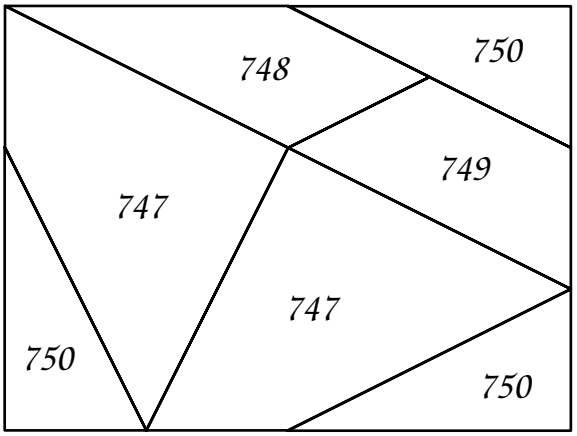

7 - Kobold

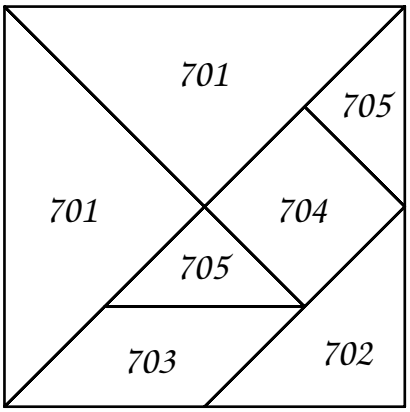

8 - Kopfzerbrecher

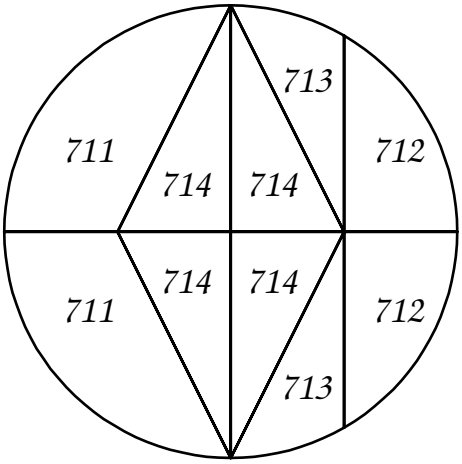

9 - Kreisrätsel

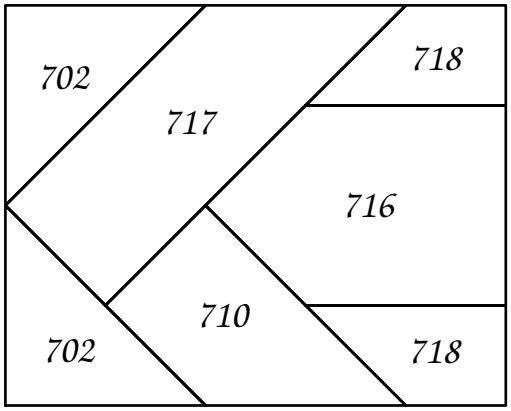

10 - Kreuzspiel

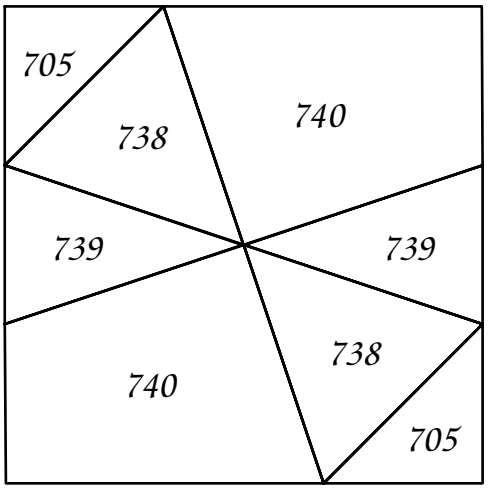

11 - Nicht zu hitzig

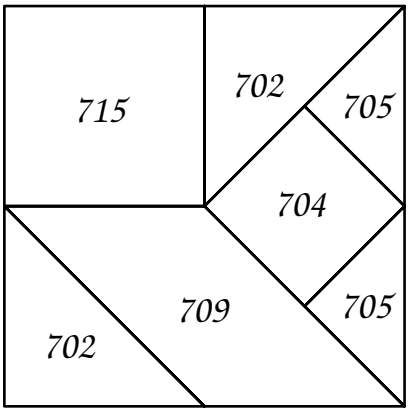

12 - Pythagoras

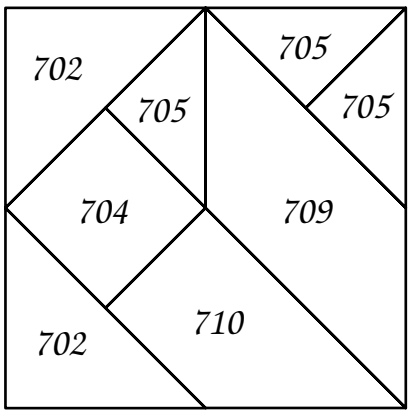

13 - Quälgeist

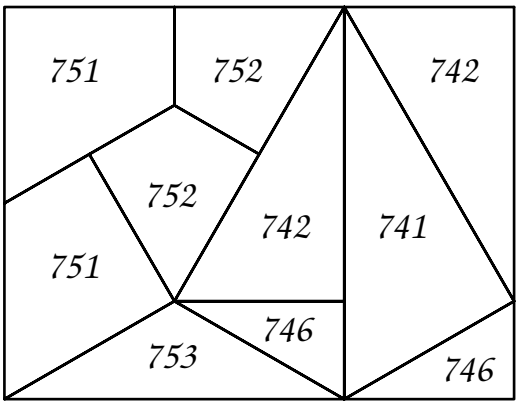

14 - Ruhig Blut

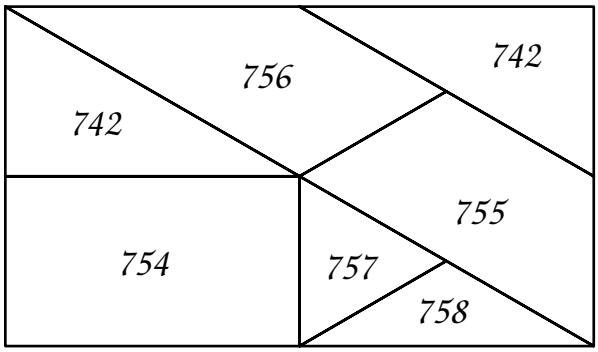

15 - Sphinx

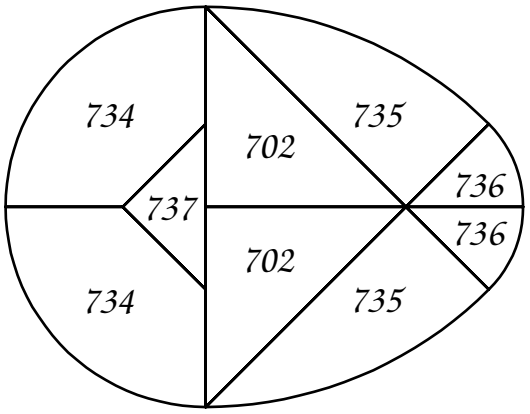

16 - Wunderei

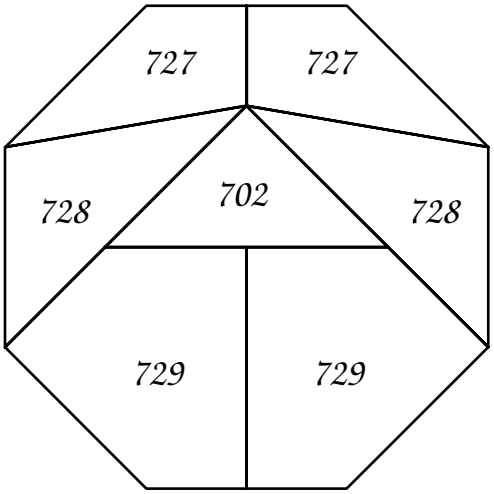

17 - Zornbrecher

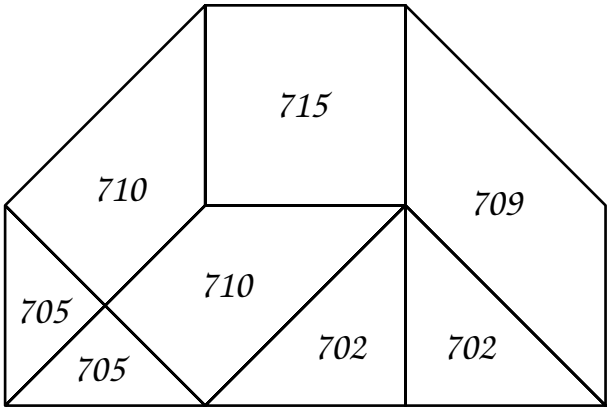

18 - Archimedes

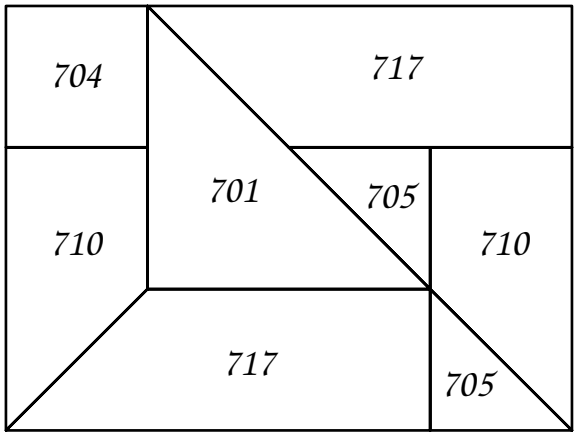

19 - Ende gut, alles gut

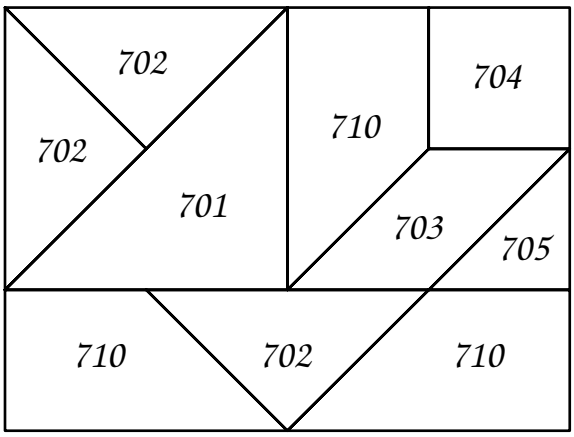

20 - Paß auf

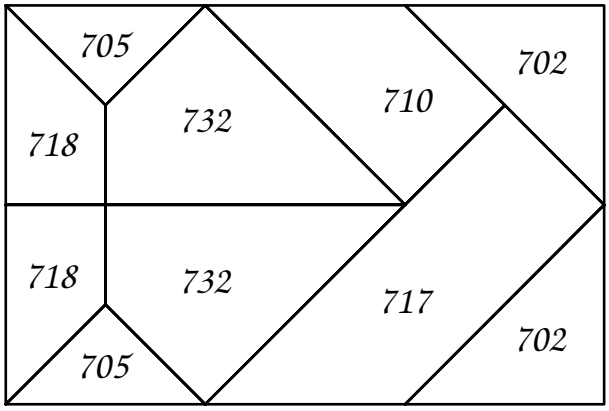

21 - Eile mit Weile

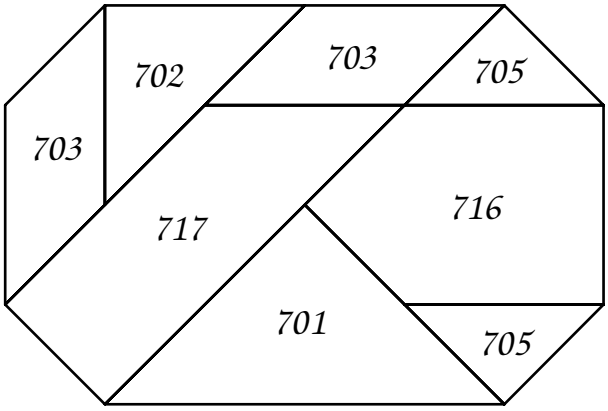

22 - Sorgenbrecher

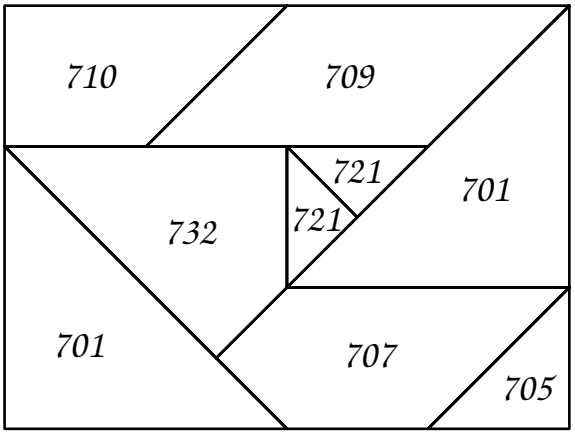

23 - Kopernikus

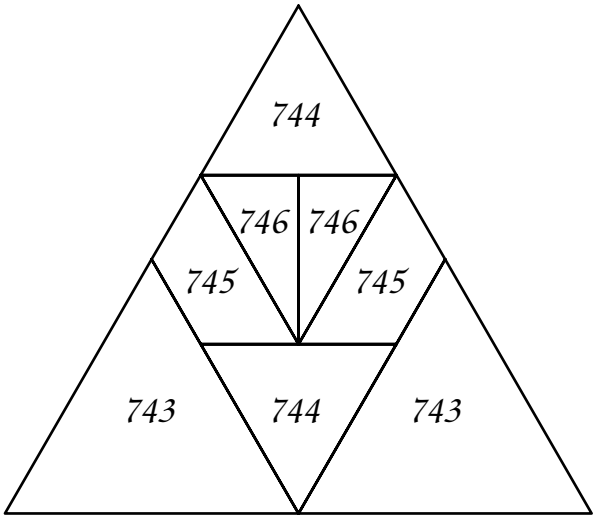

24 - Pyramide

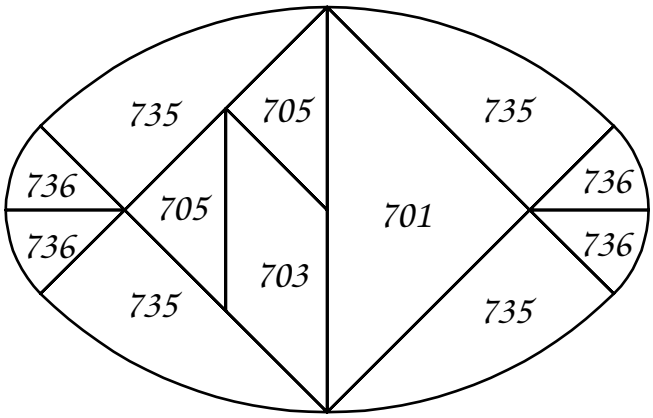

25 - Nur Mut

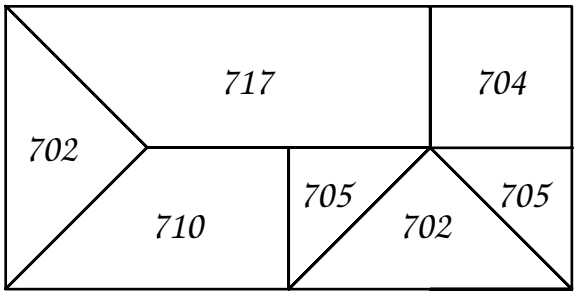

26 - Böse Sieben

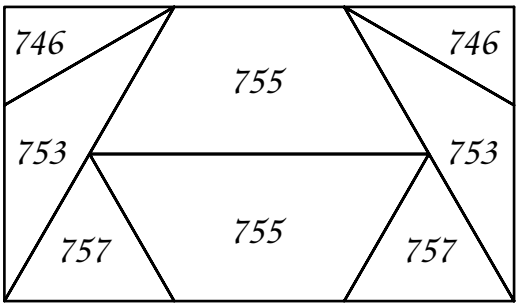

27 - Ritze Ratze

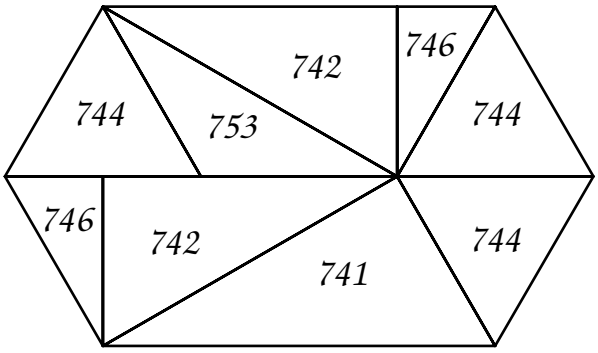

28 - Frisch gewagt

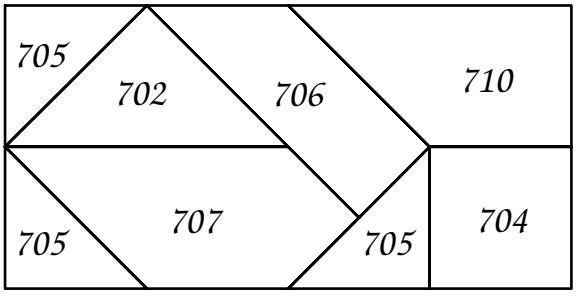

29 - Zeitvertreiber

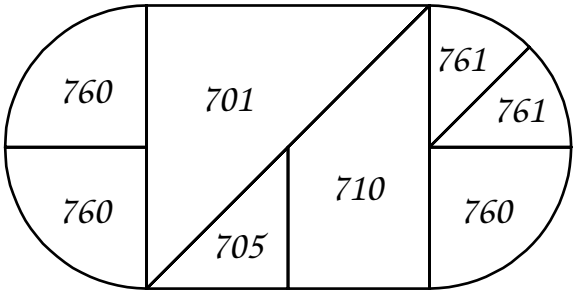

30 - Zeppelin

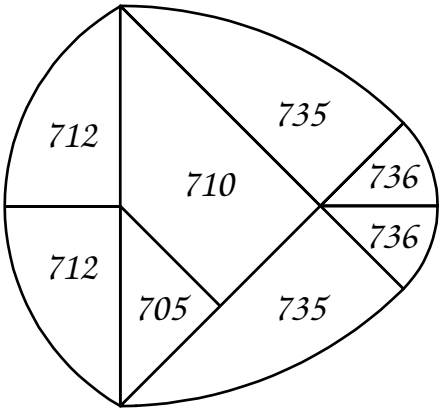

31 - Kiebitz-Ei

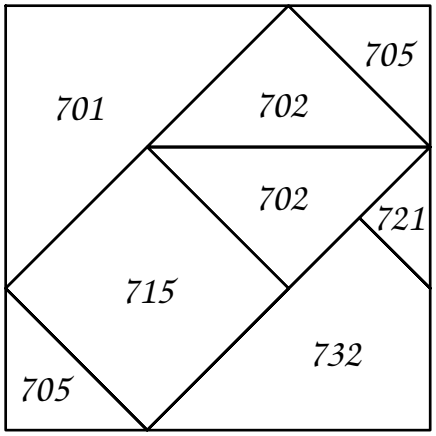

32 - Wer wagt gewinnt

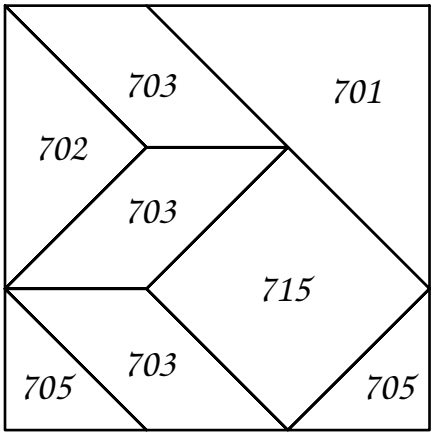

33 - Für kluge Leute

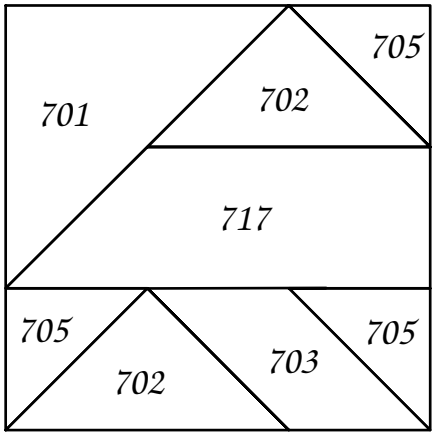

34 - Hexenmeister

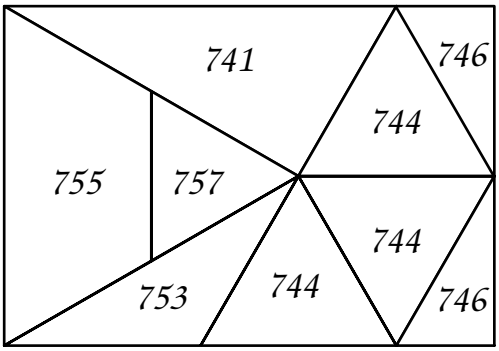

35 - Teufelchen

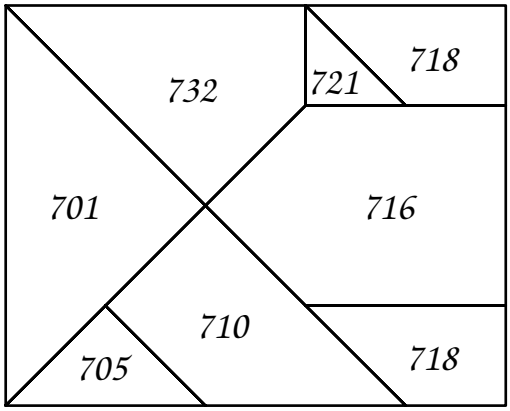

36 - Heureka

Sternrätsel

Stein-Nr	Farbe	Anzahl
719	schwarz	16
720	schwarz	8
720	grau	8
721	grau	16
gesamt		48

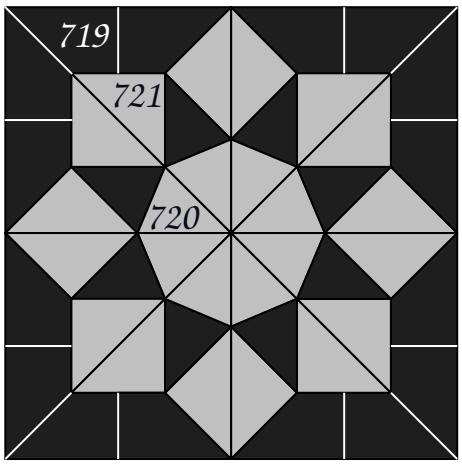

Stein-Nr	Piccolo T1 (Picco I)	Piccolo T2 (Picco II)	Piccolo T3 (Picco III)	Zoologischer Garten	Schützengraben	Pfeifenraucher		
						R	B	S
679		1		1	1			
680	1	1	1	2	2			
686a						2	2	2
689a						4	4	4
691a						3	1	3
702a			2					
703a	1	1		2	2			
705a	2	2	1	4	4			
718a	1			1	1			
721a	3	2	4	5	5			
724a						2	1	5
726a						2		1
Summe	8	7	8	15	15	13	8	15

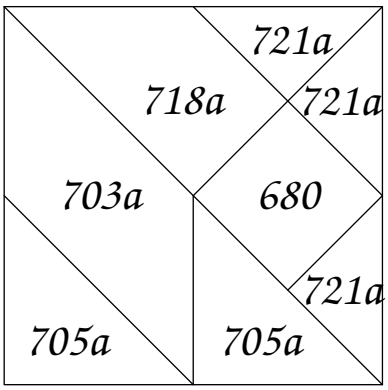

Piccolo T1

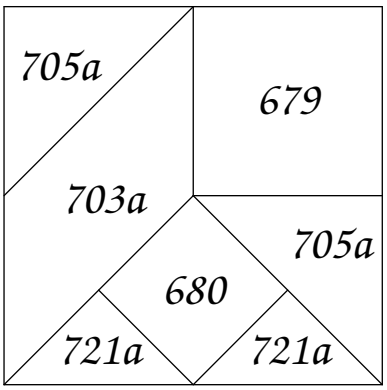

Piccolo T2

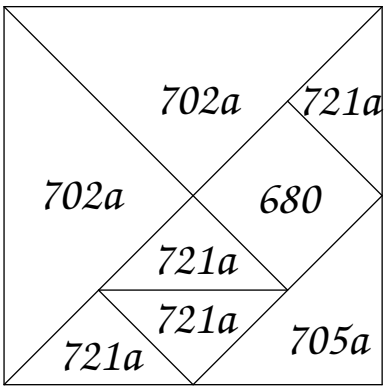

Piccolo T3

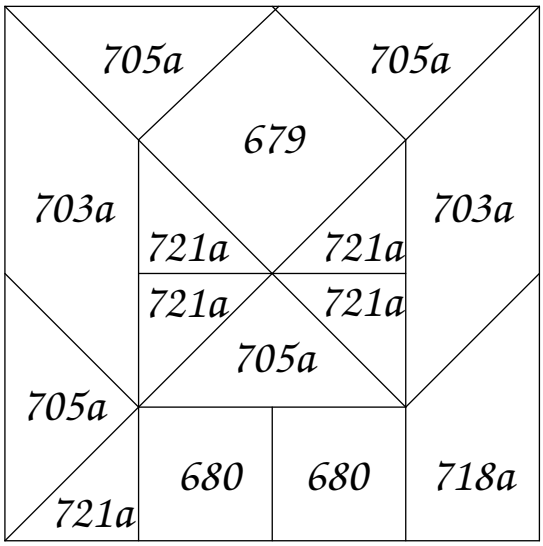

Zoologischer Garten
Schützengraben

letzte Änderung: 27. Dez. 2009

Pfeifenraucher

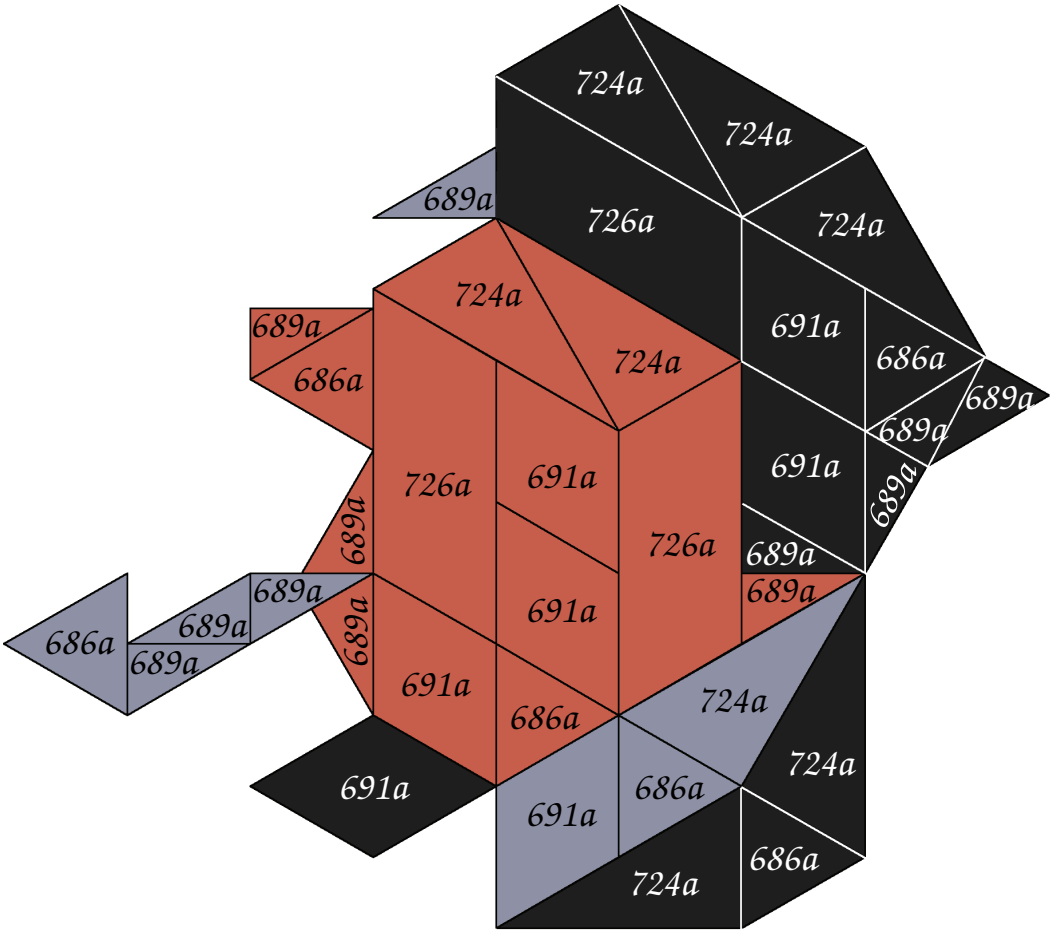

Stein-Nr.	1	2	3	4
762	1	2	3	
763	1	2	3	
764	1	2	3	
765	1	2	3	
766	3	2	5	
767	1	2	3	
768	1	2	3	
769	3	2	5	
770	1	4	4	
771	1	4	4	
772	2	2	4	
773	2	2	4	
774				1
775				1
776				1
777				1
778				2
779				2

Stein-Nr.	1	2	3	4
780				2
781				2
782				6
783				2
784				6
785				2
786				2
787				2
788				2
789				2
790				2
791				2
792				2
793				2
794			4	
795			4	
Gesamt	18	28	52	44

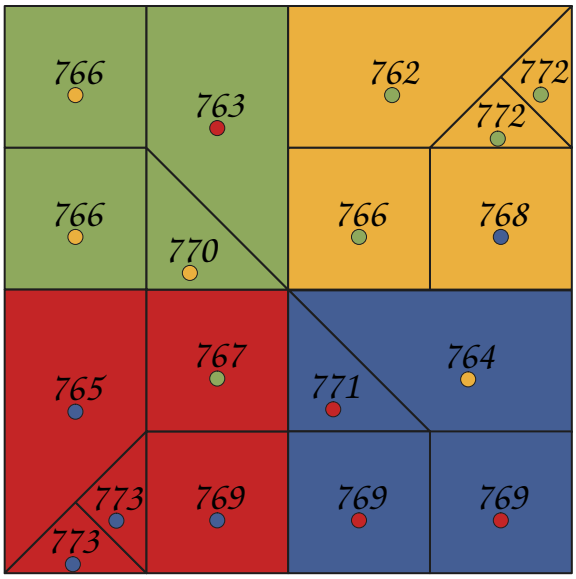

Vexier 1

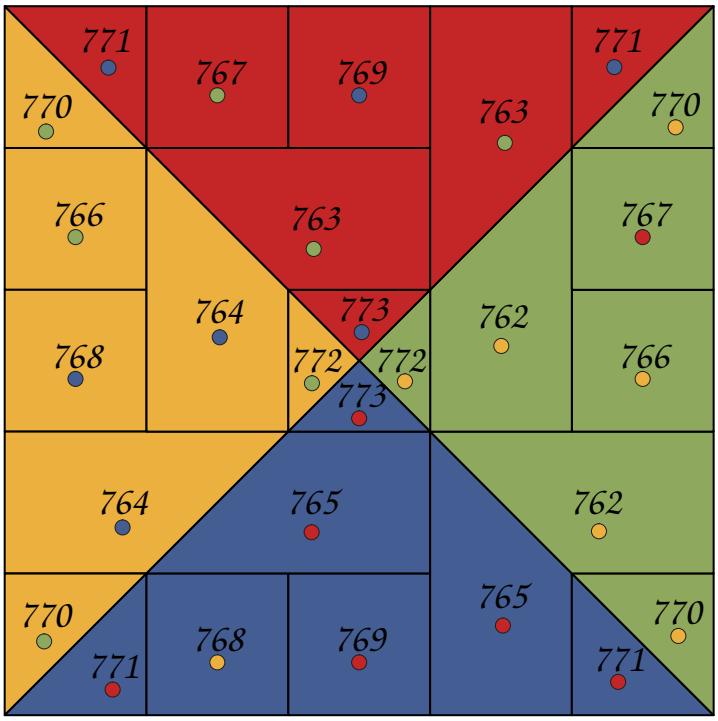

Vexier 2

Die farbigen Punkte geben die Farbe der Rückseite an.

Vexier 3

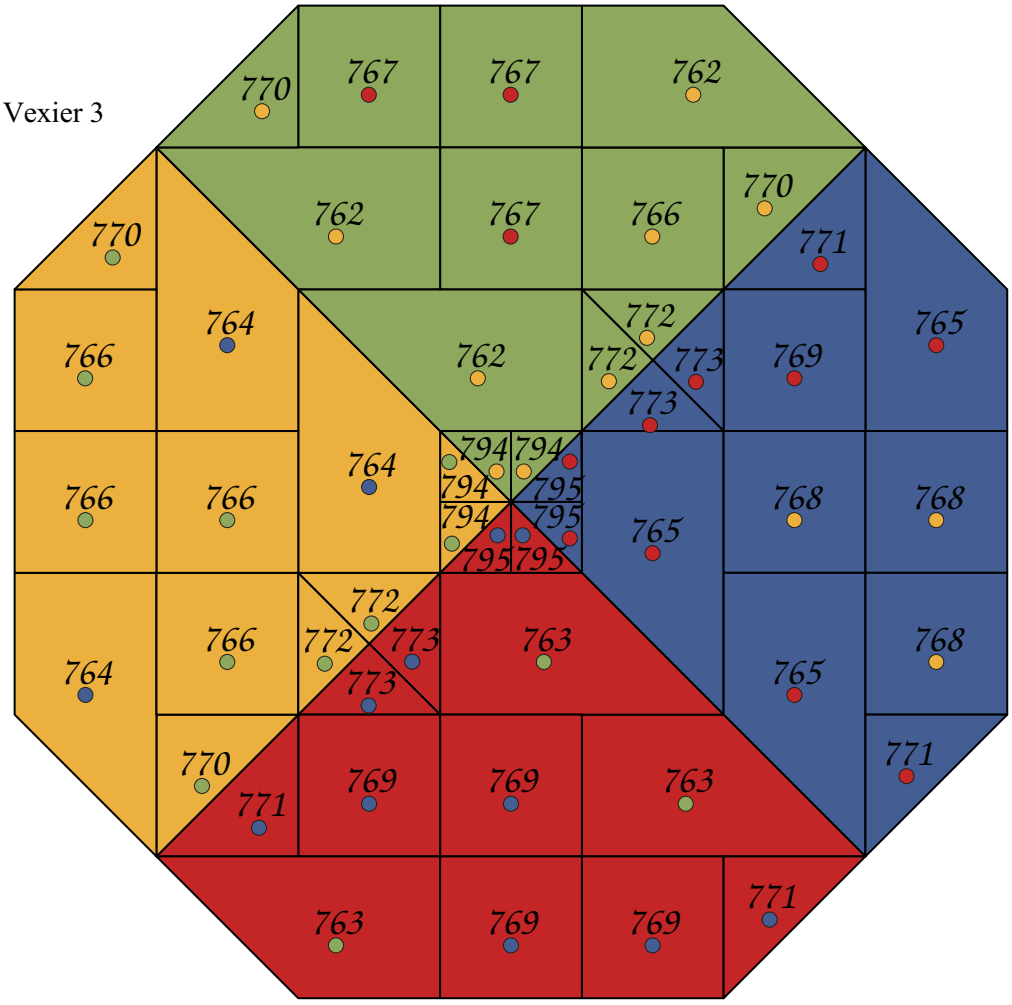

Vexier 4

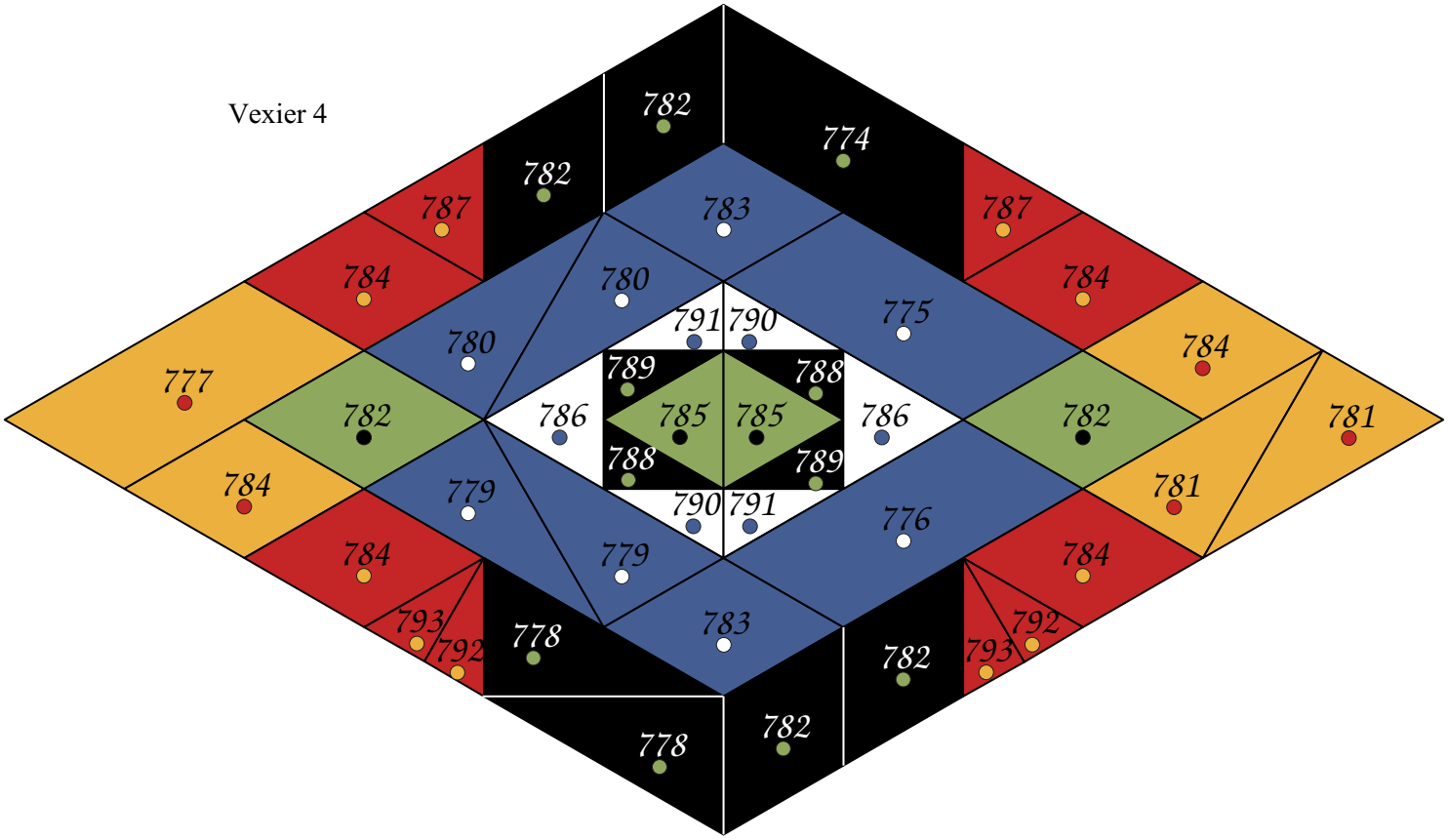

Stein-Nr	G/S	S/G
741	1	1
742	2	2
744	2	
746	3	3
757	2	
758	2	
Gesamt	18	

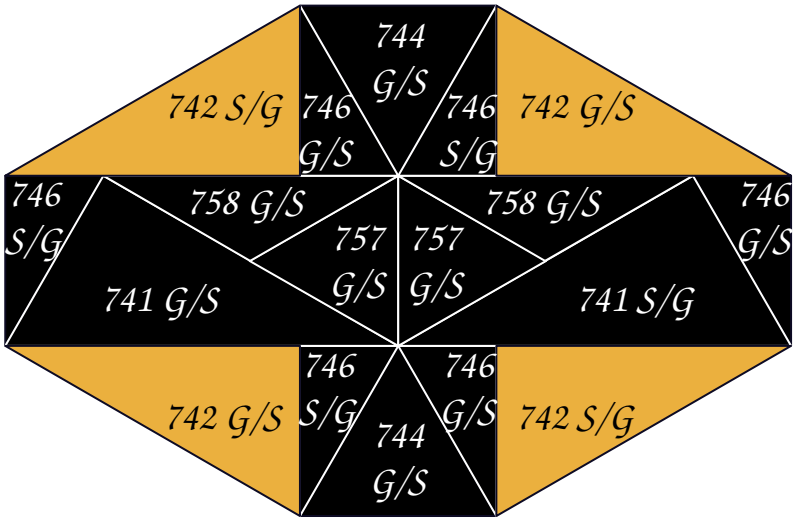

Steininhalt	
Stein	Anzahl
805	2
806	8
807	2
808	2
809	2
810	2
811	2
812	2
813	4
814	8
815	2
816	2
817	2
818	2
819	2
820	2
821	2
822	2
823	2
824	1
825	1
826	1
827	1
828	1
829	1
830	1
831	1
832	2
833	2
834	1
835	1
836	1
837	1
838	1
839	1
840	1
841	1
842	1
843	1
844	1
845	1
Gesamt	76

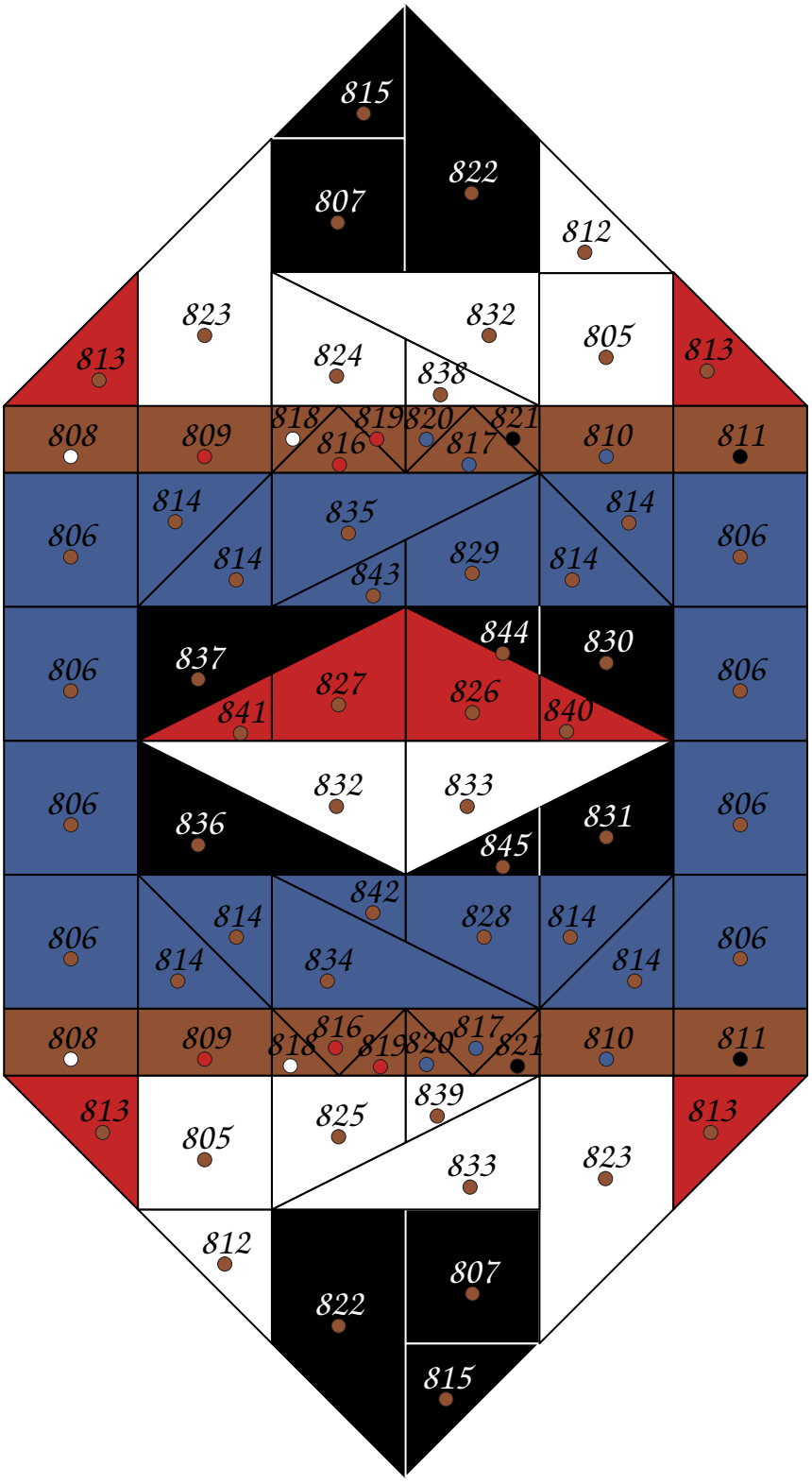

Steininhalt	
Stein	Anzahl
762	3
763	3
764	3
765	3
766	5
767	3
768	3
769	5
770	4
771	4
772	4
773	2
794	4
795	4
805	2
806	8
807	2
808	2
809	2
810	2
811	2
812	2
813	4
814	8
815	2
816	2
817	2
818	2
819	2
820	2
821	2
822	2
823	2
824	1
825	1
826	1
827	1
828	1
829	1
830	1
831	1
832	2
833	2
834	1
835	1
836	1
837	1
838	1
839	1
840	1
841	1
842	1
843	1
844	1
845	1
Gesamt	126

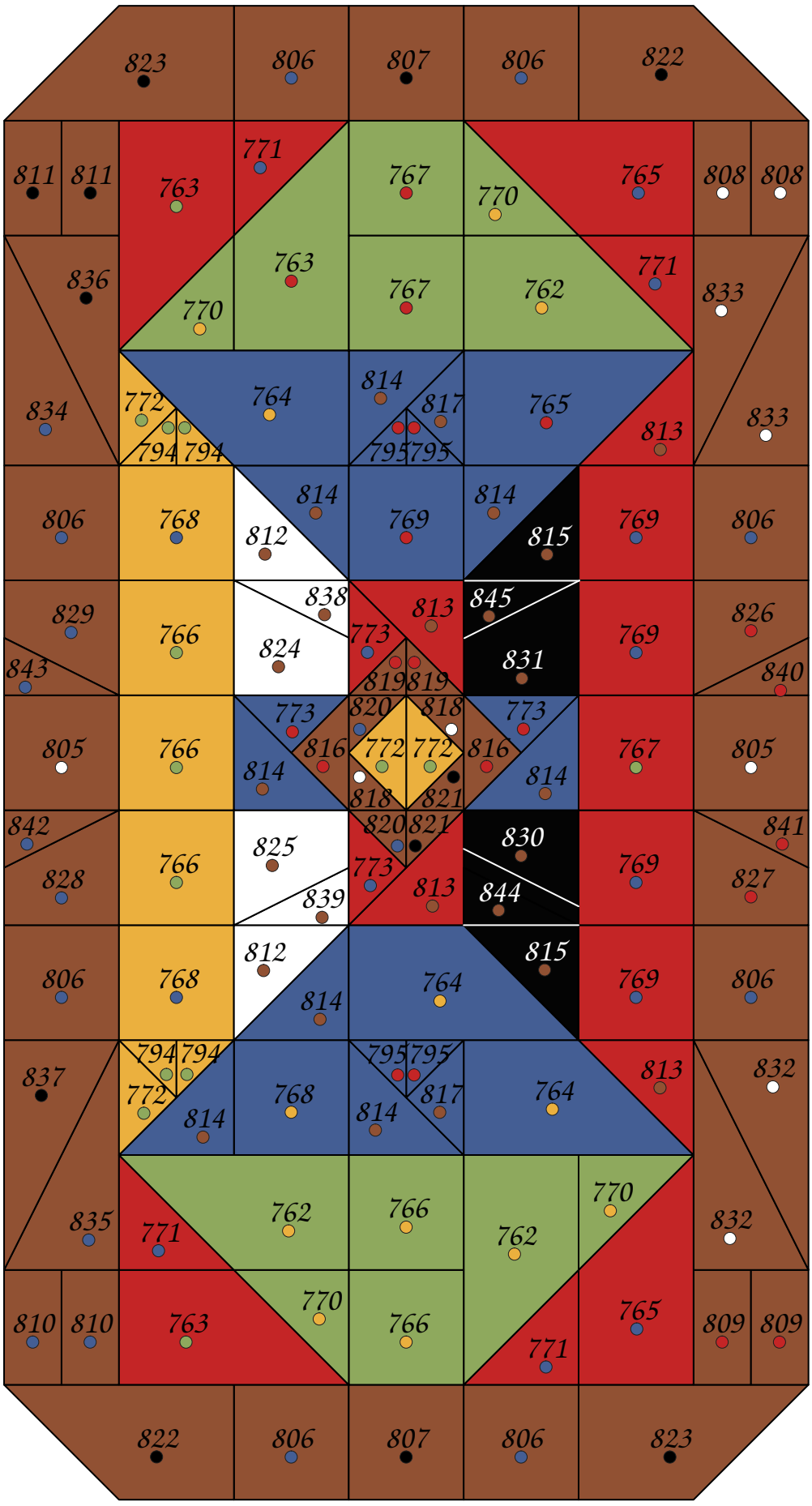

Steininhalt	
Stein	Anzahl
846	3
847	3
848	6
849	6
850	3
851	3
852	3
853	3
854	3
855	3
Gesamt	36

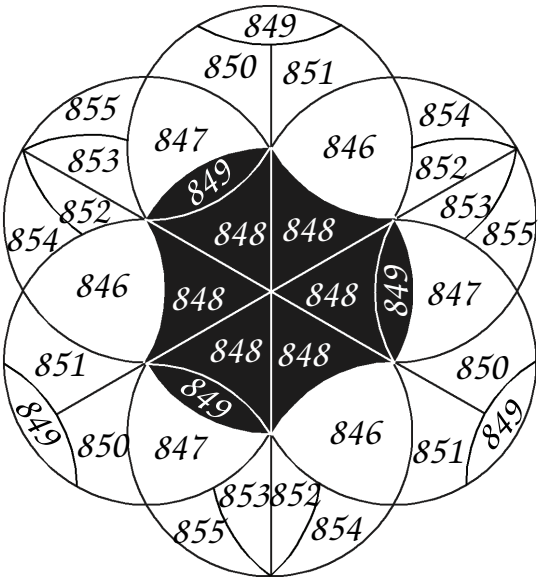

Diese Seite ist reserviert für
Ergänzungen.

- 11 -

Inhalt
Andere Baukasten

Steininhalt (30 mm Einheit)			
Beschreibung der Steine: 6-1 bis 6-3			
KMBK	Bürgerheim		Liebe Heimat
Nr	Farbe I	Farbe II	Farbe
¼		4	16
½		16	20
1			8
2			1
2^{1}	1		8
2^{2}	2	2	2
2^{3}		2	4
2^{4}			
3			10
3^{1}			5
3^{2}			2
3^{3}	2	3	6
3^{4}		1	1
3^{5}			
4			1
5		2	14
6	4		14
6^{1}	4		
6^{2}	8		
6^{3}	6		
6^{4}	12		
7			12
8^{a}			1
8^{b}			1
8^{1a}			1
8^{1b}			1
9			2
9^{1a}			3
9^{1b}			3
10			2
11		2	4
11^{1}		4	
11^{2}		4	
11^{3}			
Subges.	39	40	142
Gesamt	79		142

Farb-Varianten der Kästen			
Bürgerheim	Farbe I	Farbe II	Dach gefärbt
I	weiß-gelb	weiß-gelb	rot
II	grau	gelb	rot
III	gelb	grau	rot

Liebe Heimat	Farbe	Dach gefärbt
I	gelb	blaugrau
II	dunkelgrau	dunkelrot
III	rot	grün
IV	gelblich weiß	braun

letzte Änderung: 16. März 2009

Bestell-Nr.	Kasten Nr.	0	1	1a	2	2a	3	3a	4	4a	5	5a	6	6a	7
1		2	2		2		2	2	4	2	6	4	10	6	16
2		1	2		2		2		2	1	3	2	5	2	7
3		1	1	1	2		2		2	1	3	1	4	1	5
4								2	2		2		2	1	3
5						2	2		2		2		2	2	4
6										2	2		2		2
7										1	1		1	1	2
8										1	1		1	1	2
9												1	1	1	2
10												2	2		2
13		2	2		2	2	4		4		4		4		4
14		1	1	1	2	2	4		4		4		4	1	5
15		1	1	1	2	2	4		4		4		4	3	7
16						2	2		2		2	2	4		4
17			2		2		2	1	3		3		3		3
18														2	2
19										2	2		2		2
23			1		1		1		1		1		1		1
25			1		1	2	3	2	5		5	1	6		6
26														1	1
27														1	1
29														4	4
30														8	8
31a								4	4	2	6	2	8	4	12
35		1	2		2	2	4		4	2	6	2	8	2	10
36		2	2		2		3	2	4		4		4	6	10
37				2	2		2	2	4		4	4	8		8
39								1	1		1		1	1	2
41		1	1	1	2	1	3	1	4	2	6	2	8	2	10
43														8	8
50		1	1												
51					1		1		1		1		1		1
53		1	1												
55				1	1		1	1	2	2	4	2	6	2	8
58		4	6	2	8	4	12	4	16	4	20	4	24	16	40
59		4	6	2	6	2	6	2	8	2	10	2	12	6	18
62										2	2	1	3	1	4
67	15 mm	7	10	5	12	28	40	25	45	20	65	10	80	60	100
	27	7	10	5	15	15	30	25	40	15	45	10	55	40	70
	40	6	8	5	10	15	25	30	55	10	25	10	30	30	60
	50	5	5	5	10	5	10	10	20	10	15	10	20	20	25
	60	7	8	4	12	3	15	10	20	10	20	10	20	20	25
	95	8	10	5	15	5	20	10	30	15	25	10	25	20	45
	195		5		5	5	10	10	10	12	20	10	20	10	30
	245													15	15
	300													10	10
gesamt		62	88	40	119	97	210	144	303	118	324	102	391	308	604

- 12 -



Anker Steinbaukasten GmbH

GKNF-Nr	Starter			4			6			8			10			12		
	G	R	B	G	R	B	G	R	B	G	R	B	G	R	B	G	R	B
1	2	2			2		2	4		8	6		10	10		12	12	
3							2	2		2	4		4	4		8	8	
4	2	4		2	2		4	2		6	6		10	8		12	8	
5	2	2		2	2		2	2		4	4		6	6		6	6	
15	2	4		2	4		4	6		10	8		10	14		14	16	
17							2	4		4	4		6	10		8	16	
19	4	4		6	6		8	8		14	12		14	20		16	24	
21		4												2		2	2	
22											4			4			6	
28											4			4		4	4	
29										2			4	4		4	4	
31				4			4	4		5	4		8	9		10	10	
32																4		
34										4			8	4		8	4	
58																	4	
60														4			4	
62																	4	
69				4			7			10	5		18	10		33	26	
70																4		
72										4			8	4		16	4	
79																5		
81																	4	
95													2			2		
97																4		
98					1			1			2		1	2		1	2	
100											2		2	2		2	2	
101							1			1			1			1	1	
102							1			1			1			1	1	
108		2			1			3			4			4			4	
110								2			2			4		2	8	
112					1			1			2			3		1	4	
113					1			1			2			3		1	4	
114													2			2		
115													2			2		
181	4			4			4			8			12			16		
208			4			6			8			18			20			26
210					2			4	4		8	8		8	8	4	12	8
212									4			8			8			8
262												4			4			16
265												8			8			16
288						1			2			4			4			4
316						2			2			2			4			8
318															4			4
320															4			4
Subges.	16	22	4	24	22	9	41	44	20	83	83	52	129	143	64	205	204	94
Gesamt	42			55			105			218			336			503		

GKNF-Nr.	2 - KaDeWe			Heinzelmännchen = Starter			Fröbel-Gaben			
							3	4	5	6
	G	R	B	G	R	B	G	G	G	G
1		2		2	2		8		21	
4	2			2	4					
5	4	2		2	2					
15	2	2		2	4			8		18
19	2	6		4	4					12
21					4					
28										6
69	4									
108		1			2					
110		2								
181	4			4						
208			4			4			6	
213									12	
Subges.	18	15	4	16	22	4				
Gesamt	37			42			8	8	39	36

letzte Änderung: 11. Okt. 2010

GKNF-	14			16			18			20			22			24		
Nr	G	R	B	G	R	B	G	R	B	G	R	B	G	R	B	G	R	B
1	12	12		12	12		14	14		14	16		18	22		18	28	
2	4	4		4	4		8	8		8	8		8	8		8	8	
3	8	8		8	12		8	12		8	12		12	12		12	12	
4	12	8		16	12		16	14		18	14		18	18		18	22	
5	8	6		8	6		10	8		10	8		10	8		10	8	
10		4			4			8		6	8		8	8		8	8	
11																	4	
12																	4	
15	14	18		16	20		16	20		16	22		20	26		26	34	
17	12	18		16	22		16	28		16	28		16	30		26	42	
18	4	4		4	4		4	8		8	8		8	8		8	8	
19	20	30		22	34		34	38		34	42		34	46		42	52	
21	2	4		2	8		2	8		2	8		4	8		4	8	
22		8			8			8			10			14			16	
23		2			4			4			4			4			4	
24								2			2			4			4	
25													2			4		
26	4			4	4		4	4		4	4		4	8		4	8	
28	4	4		8	8		16	8		16	8		16	8		16	12	
29	4	4		4	4		4	4		4	4		4	8		8	8	
30							4	4		4	8		4	8		4	8	
31	10	16		13	18		16	22		20	22		20	22		24	30	
32	4			12			16			16			16			16	4	
34	8	4		8	4		8	8		8	8		8	8		8	12	
38		6			8		8	8		8	8		12	12		12	16	
39	4			12			16			24			24			24		
40											4		4	8		8	8	
52							4			8	8		8	8		8	8	
55													8			12		
58		8			12		4	12		4	12		4	12		8	12	
60	4	8		4	8		4	8		4	8		4	8		8	8	
61							4	4		4	4		4	4		8	8	
62	4	8		4	8		4	8		4	8		8	8		8	8	
63											4			8		8	8	
64	8			8			16			16			16			16		
65																4		
66	4	4		4	4		4	4		4	4		4	4		8	8	
67	4			8	4		8	4		8	4		8	4		8	8	
68							4	4		4	4		4	4		8	8	
69	33	26		34	26		36	26		42	32		45	32		45	34	
70	8	8		12	8		24	8		24	8		24	8		24	8	
72	16	4		20	12		20	12		20	12		24	12		28	14	
73																	4	
79	5	2		10	4		16	4		18	4		20	9		23	14	
80	8			8			8			8			8			8	8	
81	6	8		10	8		18	8		18	8		18	12		18	16	
83										2			4			4		
84																4		
85																4		
86										6			16			22		
87													8			8		
95	2			2			2			2			2			4		
97	4			4			4			4			4			4		
98	1	2		1	2		1	2		1	2		1	2		1	2	
100	2	2		2	2		2	2		2	2		2	2		2	2	
101	1	1		1	1		1	1		1	1		1	1		1	1	
102	1	1		1	1		1	1		1	1		1	1		1	1	
107		4			4			4			4			4		4	4	
108	1	4		1	4		1	4		1	4		1	4		3	4	
110	2	8		2	8		2	8		2	8		2	8		2	8	

Fortsetzung

GKNF-	14			16			18			20			22			24		
Nr	G	R	B	G	R	B	G	R	B	G	R	B	G	R	B	G	R	B
112	1	4		1	4		1	4		1	4		1	4		1	4	
113	1	4		1	4		1	4		1	4		1	4		1	4	
114	2			2			2			2			2			2		
115	2			2			2			2			2			2		
122							8	2		8	2		8	8		8	8	
123							8	4		8	4		8	8		8	8	
124		6		8	6		8	6		8	6		8	6		8	6	
126		4			4		8	4		8	4		8	4		8	4	
136											3		1	3		1	3	
137											3		1	3		1	3	
140											2		2	2		2	2	
141											2		2	2		2	2	
145														4			4	
146														4			4	
149										2	4		2	8		2	8	
150										2	4		2	8		2	8	
159										2	2		2	2		2	2	
160										2	2		2	2		2	2	
165											8		6	8		6	8	
166										4	4		8	4		8	4	
167										4	2		4	2		4	2	
168										4	2		4	2		4	2	
173										2	4		4	6		4	6	
174										4	4		8	8		8	8	
181	16			16			16			16			16			16		
188	8			16			16			16			16			16		
196	6			6			8			12			12			12		
198	4			4			6			6			6			6		
208			41			49			49			58			74			80
210	4	12	8	4	14	12	4	14	12	4	14	16	4	16	16	4	16	20
211			4			10	8		10	8		10	8		10	8		10
212			8			16			16			16			16			16
215												6			16			16
216												4			8			8
217												4			8			12
218				4	4		4	4	20	4	4	28	16	16	28	16	16	28
220									8			8	8	8	8	8	8	8
221									16			16			20			24
260															4			4
262			16		4	16		4	16		4	16		8	16		8	16
265			16			16			16		4	16		4	24		4	24
267			4			4			4			4			12			12
269			8		4	8		4	8		4	8		8	8		8	8
270															8			8
272												8			8			8
273						4			4			4			4			4
274						4			4			16			16			16
275						4			4			4			4			4
276						4			16			16			16			16
277						20			32			32			32			32
286						1			1			1			1			1
288			4			4			4			4			4			4
291												1			1			1
293			4		2	6		2	6		2	6	2	2	6	6	6	6
299												1			1			1
301												1			1			1
302						2			4			4			4			5
316			8			8			8			8			10			16
318			4			4			4		4	8	4	4	8	4	4	16
319																		8
320			4			4			4			8			8			16
Subges.	292	288	129	369	358	196	508	414	266	582	504	332	697	621	400	804	736	449
Gesamt	709			923			1188			1418			1718			1989		

letzte Änderung: 25. Okt. 2010

GKNF-	26			28			30			32			34		
Nr	G	R	B	G	R	B	G	R	B	G	R	B	G	R	B
1	18	30		20	32		20	36		28	48		28	48	
2	12	8		16	12		16	16		16	16		24	24	
3	12	14		16	20		22	28		26	28		30	28	
4	22	26		24	26		26	32		26	32		34	40	
5	10	8		10	8		14	10		18	12		18	20	
8										8			8	4	
10	8	8		8	8		8	8		14	8		18	20	
11		8		8	12		8	12		8	12		12	16	
12		4		4	4		8	8		8	8		12	12	
15	28	46		28	50		34	50		38	58		38	58	
16										8	8		16	12	
17	28	66		42	70		46	70		50	70		54	70	
18	8	8		8	16		20	18		20	18		28	18	
19	44	56		46	64		52	66		55	82		58	86	
20							8			8			8		
21	4	8		4	8		4	8		4	8		10	10	
22		16			16			16			20			20	
23		6			6			6			8			10	
24		4			6			6			8			10	
25	4			4			4			4			4		
26	8	8		8	8		8	8		8	8		8	8	
28	16	16		16	16		16	16		16	16		16	16	
29	8	8		8	8		8	8		8	8		12	12	
30	8	8		8	8		8	12		8	12		8	12	
31	24	42		36	54		42	54		42	63		42	71	
32	16	6		16	10		16	10		16	10		16	16	
34	8	12		12	14		16	18		18	18		22	18	
36													8		
38	20	20		20	20		28	28		28	28		28	32	
39	24	4		24	8		24	8		24	8		24	8	
40	8	8		8	8		8	8		8	8		16	12	
52	8	8		8	8		12	12		12	12		16	12	
54													8		
55	12			12			16	8		16	8		16	8	
56										16			16		
58	8	12		8	12		8	12		12	12		12	16	
59														8	
60	8	8		8	8		8	8		12	8		12	8	
61	8	8		8	8		8	8		8	8		16	16	
62	8	8		8	8		8	8		8	8		16	16	
63	8	8		8	8		16	8		16	8		16	8	
64	16			16			16			16			16	8	
65	4			4			8			8			8	8	
66	8	8		8	8		8	8		8	8		8	8	
67	8	8		8	8		8	8		8	8		8	8	
68	8	8		8	8		12	12		12	12		12	12	
69	50	34		54	34		58	34		58	35		58	39	
70	24	16		24	16		24	16		24	16		24	16	
72	32	22		32	22		52	22		52	22		60	32	
73	4	4		4	4		12	8		12	8		32	12	
76											4			4	
77							8	8		8	12		16	12	
78											8		16	12	
79	25	16		30	16		30	23		31	23		47	23	
80	8	8		8	8		12	8		16	8		16	16	
81	18	16		18	16		18	16		18	16		30	20	
82													16		
83	4			4			4	5		4	5		4	5	
84	4			4	4		4	4		4	4		4	4	
85	4			4			4			4			4		
86	22	4		22	10		28	10		30	10		30	18	

letzte Änderung: 5. Jan. 2011

Fortsetzung

GKNF-	26			28			30			32			34		
Nr	G	R	B	G	R	B	G	R	B	G	R	B	G	R	B
87	8			8	8		8	8		8	10		8	10	
88	8			8			8			8			8		
89							8	8		8	8		8	8	
90													8	8	
95	4			4			4			4			4		
97	4			4			4			4			4		
98	1	2		1	2		1	2		1	2		1	2	
100	2	2		2	2		2	2		2	2		2	2	
101	1	1		1	1		1	1		1	1		1	1	
102	1	1		1	1		1	1		1	1		1	1	
107	4	4		4	4		4	4		4	4		4	4	
108	3	4		3	4		3	4		3	4		5	4	
110	2	8		2	8		2	8		2	8		2	8	
112	1	4		2	4		2	4		2	4		2	4	
113	1	4		2	4		2	4		2	4		2	4	
114	2			2	2		2	2		2	2		2	2	
115	2			2	2		2	2		2	2		2	2	
118							2	6		4	8		8	8	
122	8	8		8	10		8	10		8	10		8	10	
123	8	8		8	8		8	8		8	8		8	8	
124	8	6		8	6		12	8		12	12		16	12	
126	8	4		8	4		8	8		10	8		18	12	
127							4			8			8		
130													1		
131													1		
134													2		
135													2		
136	1	3		2	3		2	3		2	3		2	3	
137	1	3		2	3		2	3		2	3		2	3	
140	2	2		2	2		2	2		2	2		2	2	
141	2	2		2	2		2	2		2	2		2	2	
142	2	2		2	2		2	2		2	2		2	4	
144	4	4		4	4		4	4		4	4		4	4	
145		4			4			4			4		1	4	
146		4			4			4			4		1	4	
149	2	8		2	8		2	8		2	8		3	8	
150	2	8		2	8		2	8		2	8		3	8	
153											8		6	8	
154											4			8	
159	2	2		2	2		4	2		4	2		4	2	
160	2	2		2	2		4	2		4	2		4	2	
165	6	8		6	8		6	8		6	8		8	16	
166	8	4		8	4		8	4		8	4		8	4	
167	4	2		4	2		4	2		4	2		4	2	
168	4	2		4	2		4	2		4	2		4	2	
173	4	6		4	6		4	6		4	6		14	6	
174	8	8		8	8		8	8		8	8		8	8	
181	16			16			16			20			20		
186														2	
188	16			16			16			16			16		
196	12			14			22			22	12		30	25	
198	6			6			12			12	6		12	8	
199														4	
200													8		
202													8	6	
208			80			86			104			104			124
210	4	16	23	8	16	23	8	16	27	8	16	27	16	16	37
211	8		10	8		10	8		10	8		10	8		18
212			16			20			32			32			32

letzte Änderung: 5. Jan. 2011

Fortsetzung

GKNF-	26			28			30			32			34		
Nr	G	R	B	G	R	B	G	R	B	G	R	B	G	R	B
215			16			16			16			16			24
216			12			12			12			12		8	12
217			12			12			12			12			16
218	16	16	28	16	16	44	16	16	44	32	16	60	32	16	72
220	8	8	8	8	8	8	8	8	8	8	12	8	16	12	16
221			24			24			24			24			24
227														12	
228														16	
260			8			8			8			8			8
262		8	28		8	28		8	28		8	28		8	28
264			8		8	8		8	8		8	8		8	8
265		4	32		4	32		4	32		4	32		4	32
267			12			12			12			12			12
269		8	8		8	8		8	8		8	8		8	8
270			8			8			8			8			8
272			8			8			8			8			8
273			4			4			4			4			4
274			20			20			20			20			20
275			24			24			24			24			24
276			24			24			24			24			24
277			48			48			48			48			60
278		8			8			8			8			8	
280		8			8			8			8			8	
284H			2			2			2			2			2
286			1			1			1			1			1
288			4			4			4			4			4
289															1
290			1			1			1			1			1
291			1			1			1			1			1
292			1			1			1			1			1
293	8	10	10	8	10	10	8	10	10	8	10	10	14	10	10
297															1
299			2			2			2			2			2
301			2			2			2			2			2
302			5			5			5			7			7
316			16			20			20			20			20
318	4	4	16	4	8	16	4	8	16	4	8	16	4	8	16
319			8			8			8			8			8
320			16			18			18			18			18
321						20			20			20			20
321						8			8			8			8
323						16			16			16			16
324						8			8			8			8
325						24			24			24			24
326						8			8			8			8
332	8			8			8			8			8		
334	8			8			8			8			8		
335							8			8			8		
336							4			4			4		
337							4			4			4		
337							4			4			4		
412													4		
430													4		
448													4		
450							4			4			4		
451							4			4			8		
486													8		
487										2			2		
488													2		
Subges.	881	864	550	956	964	666	1164	1072	700	1276	1194	718	1611	1457	806
Gesamt	2295			2586			2936			3188			3874		

letzte Änderung: 5. Jan. 2011

GKNF-	4A			4A-Korea			6A			8A			10A		
Nr	G	R	B	G	R	B	G	R	B	G	R	B	G	R	B
1	2	2		15	12		6	2		2	4		2	2	
3	2	2						2		2			4	4	
4	2						2	4		4	2		2		
5							2	2		2	2				
15	4	6		12	8		6	2			6		4	2	
17	2	4					2			2	6		2	6	
19	5	2					6	4			8		2	4	
21											2		2		
22								4						2	
28				4	4			4					4		
29							2			2	4				
31	3	4					1			3	5		2	1	
32													4		
34							4			4	4				
58														4	
60											4				
62														4	
69	5						3	5		8	5		15	16	
70													4		
72							4			4	4		8		
79													5		
81														4	
95										2					
97													4		
98								1		1					
100								2		2					
101	1													1	
102	1													1	
108		2						1							
110		2									2		2	4	
112								1			1		1	1	
113								1			1		1	1	
114										2					
115										2					
181	2						4			4			4		
208			2						10			2			6
210		2	4					4	4				4	4	
211			4												
212									4						
215						24									
262									4						12
265									8						8
288			1						2						
316			2									2			4
318												4			
320												4			
Subges.	29	26	13	31	24	24	42	39	32	46	60	12	76	61	30
Gesamt	68			79			113			118			167		

GKNF-	12A			14A			16A			18A			20A			22A		
Nr	G	R	B	G	R	B	G	R	B	G	R	B	G	R	B	G	R	B
1							2	2			2		4	6			6	
2	4	4					4	4										
3					4								4					
4				4	4			2		2				4			4	
5	2						2	2										
10		4						4		6			2					
11																	4	
12																	4	
15		2		2	2						2		4	4		6	8	
17	4	2		4	4			6						2		10	12	
18	4	4						4		4								
19	4	6		2	4		12	4			4			4		8	6	
21		2			4								2					
22		2									2			4			2	
23		2			2													
24								2						2				
25													2			2		
26	4				4									4				
28				4	4		8										4	
29														4		4		
30							4	4			4							
31		6		3	2		3	4		4						4	8	
32				8			4										4	
34								4									4	
38		6			2		8						4	4			4	
39	4			8			4			8								
40											4		4	4		4		
52							4			4	8							
55													8			4		
58		4			4		4									4		
60	4	4														4		
61							4	4								4	4	
62	4	4											4					
63											4			4		8		
64	8						8											
65																4		
66	4	4														4	4	
67	4			4	4												4	
68							4	4								4	4	
69				1			2			6	6		3				2	
70	4	8		4			12											
72				4	8								4			4	2	
73																	4	
79		2		5	2		6			2			2	5		3	5	
80	8																8	
81	6	4		4			8							4			4	
83										2			2					
84																4		
85																4		
86										6			10			6		
87													8					
95																2		
107		4														4		
108	1															2		
122							8	2						6				
123							8	4						4				
124		6		8														
126		4					8											
136											3		1					
137											3		1					

Fortsetzung

GKNF-	12A			14A			16A			18A			20A			22A		
Nr	G	R	B	G	R	B	G	R	B	G	R	B	G	R	B	G	R	B
141											2		2					
145														4				
146														4				
149										2	4			4				
150										2	4			4				
159										2	2							
160										2	2							
165											8		6					
166										4	4		4					
167										4	2							
168										4	2							
173										2	4		2	2				
174										4	4		4	4				
186				8														
188	8																	
196	6						2			4								
198	4						2											
208			15			8						9			16			6
210					2	4						4		2				4
211			4			6	8											
212						8												
215												6			10			
216												4			4			
217												4			4			4
218				4	4				20			8	12	12				
220									8				8	8				
221									16						4			4
260															4			
262					4									4				
265											4				8			
267			4												8			
269			8		4									4				
270															8			
272												8						
273						4												
274						4						12						
275						4												
276						4			12									
277						20			12									
286						1												
291												1						
293			4		2	2							2			4	4	
299												1						
301												1						
302						2			2									1
316															2			6
318											4	4	4					8
319																		8
320												4						8
Subges.	87	84	35	77	70	67	139	56	70	74	88	66	113	117	68	107	115	49
Gesamt	206			214			265			228			298			271		

Name	Farb-Nummer	Offset-Druck CMYK C	M	Y	K	Computer-Farbe R	G	B
gelb	01	10	10	75	0	218	209	90
gelbgrün	02	45	0	70	0	114	190	112
grün	03	70	0	85	0	20	169	88
dunkelgrün	04							
hellblau/türkis	05	90	40	10	0	0	108	162
dunkelblau	06	90	65	0	0	44	79	148
violett	07	60	70	0	0	110	83	148
rotviolett	08	40	70	10	0	145	90	141
pink	09	10	70	10	0	206	100	144
rot	10	0	75	50	0	228	95	99
orange	11	0	50	60	0	235	136	101
weiß	12	0	0	0	0	255	255	255
gelb klassisch	13	0	15	60	0	255	219	123
rot klassisch	14	20	80	80	0	201	80	57
blau klassisch	15	60	10	10	0	104	184	213

Bestellnummer: Generelle Nummer (1) – Steinnummer (4-stellig) – Farbnummer (2-stellig)

z.B. Nr. 1 klassich blau: 1000115

Diese Seite ist reserviert für
Ergänzungen.



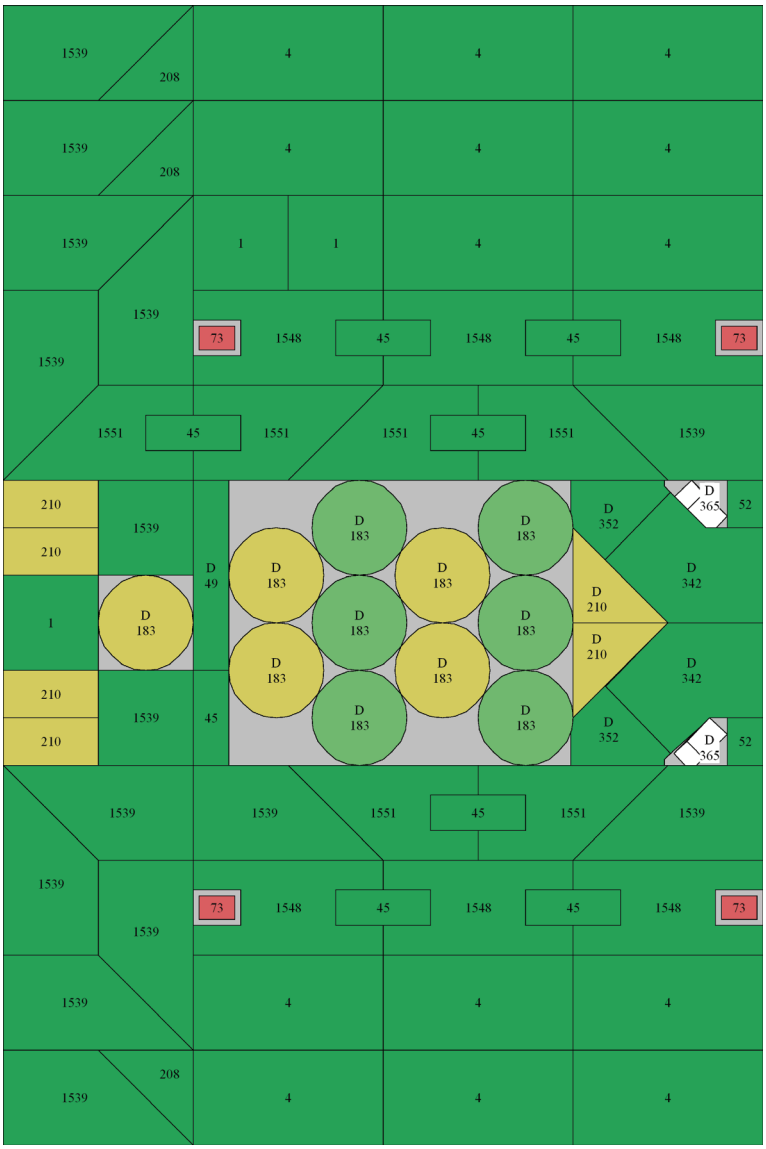

58817 Baukasten Dinosaurier (groß)					
Nr	gelb	hellgrün	grün	rot	weiß W
1			3		
4			14		
45			8		
49			2		
52			2		
73				4	
183	11	11			
208			3		
210	8				
342			4		
352			4		
365					4
1539			15		
1548			6		
1551			6		
Σ	19	11	67	4	4
Gesamt	105				

letzte Änderung: 9. Mai 2010

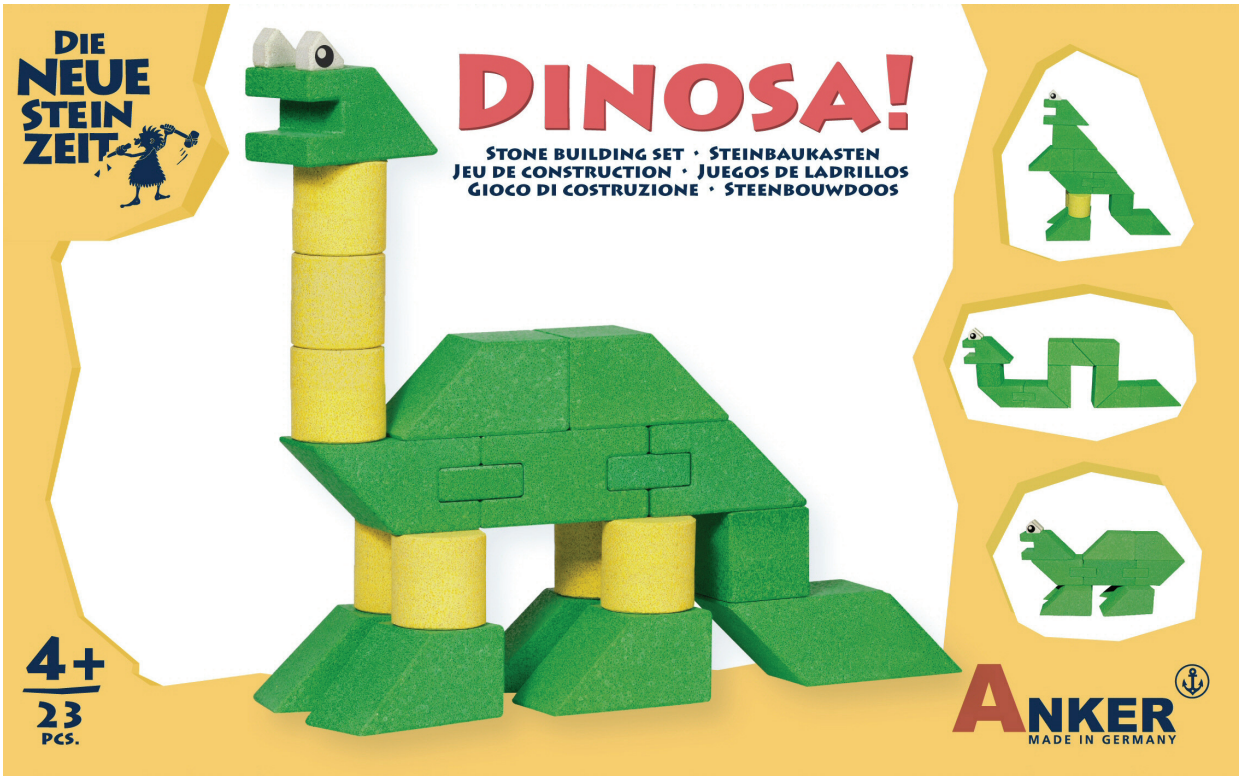

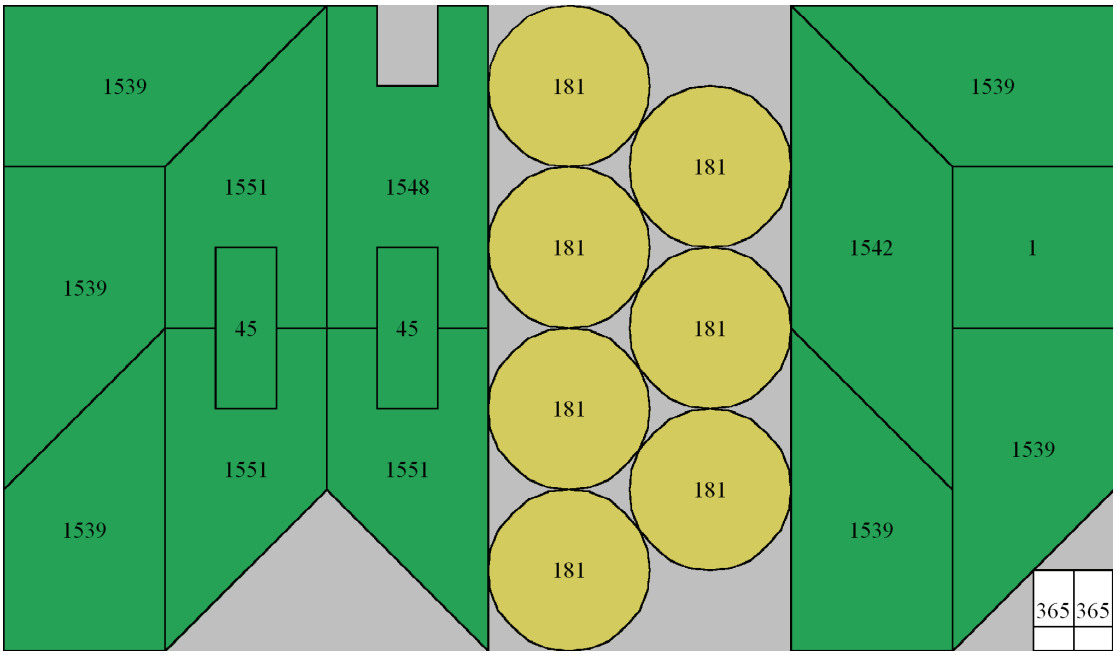

58816 Dinosaurier (klein)			
Nr	gelb	grün	weiß W
1		1	
45		2	
181	7		
365			2
1539		6	
1542		1	
1548		1	
1551		3	
Σ	7	14	2
Gesamt	23		

letzte Änderung: 6. Mai 2010



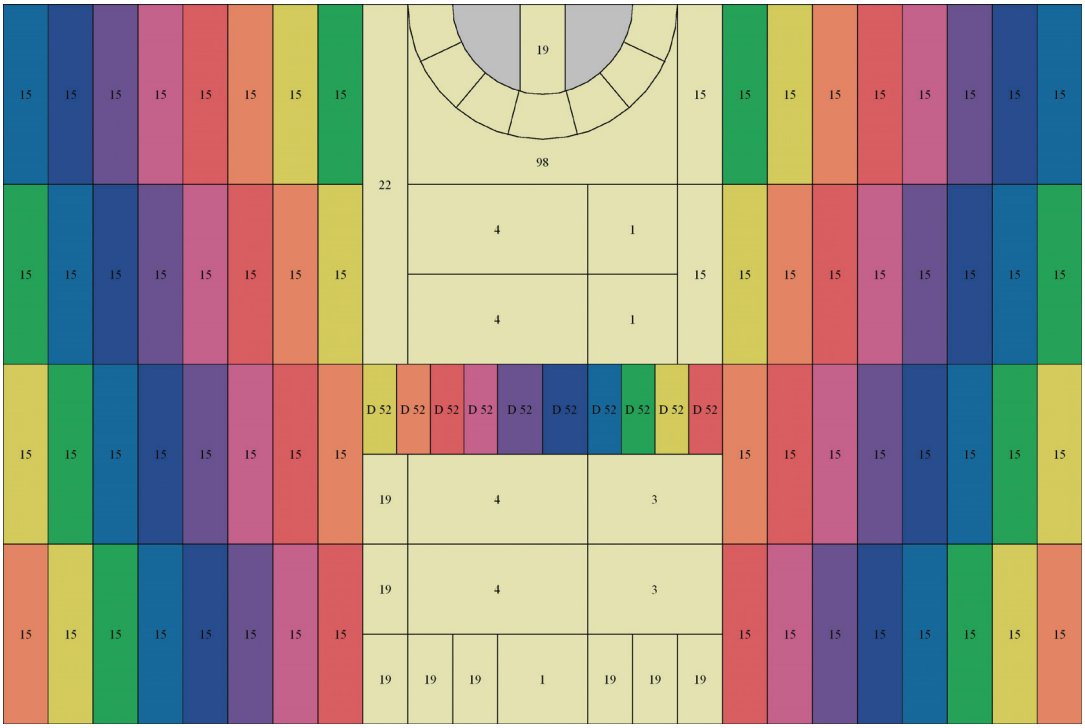

58818 Domino-Rallye									
Nr	gelb G	gelb	grün	cyan	blau	violett	pink	rot	orange
1	3								
3	2								
4	4								
15	2	8	8	8	8	8	8	8	8
19	9								
22	1								
52		4	2	2	2	2	2	2	4
98	1								
Σ	22	12	10	10	10	10	10	10	12
Gesamt	106								

letzte Änderung: 9. Mai 2010



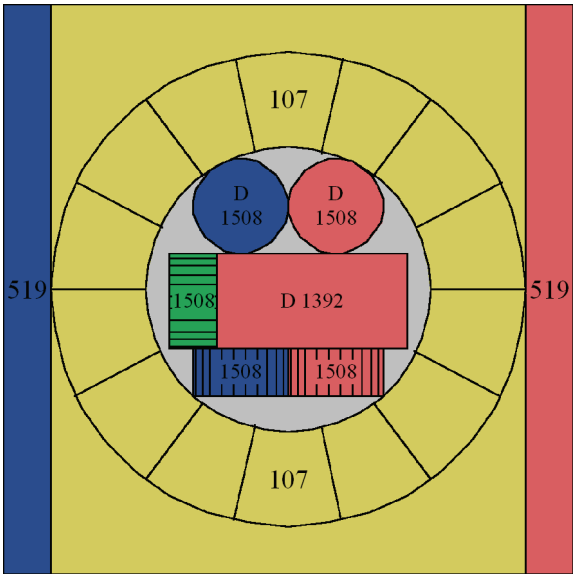

56844 Tischspiele (Fußball, …)				
Nr	gelb	grün	blau	rot
107	2			
519			1	1
1392			1	1
1508		1	3	3
Σ	2	1	5	5
Gesamt	13			

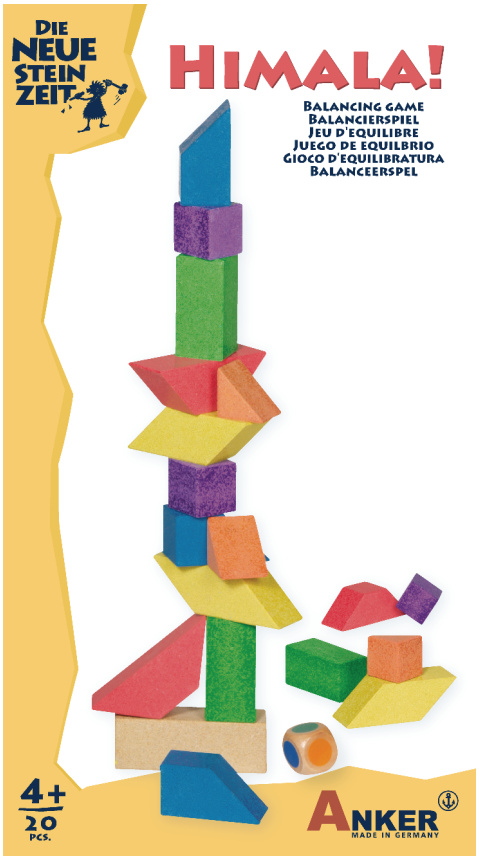

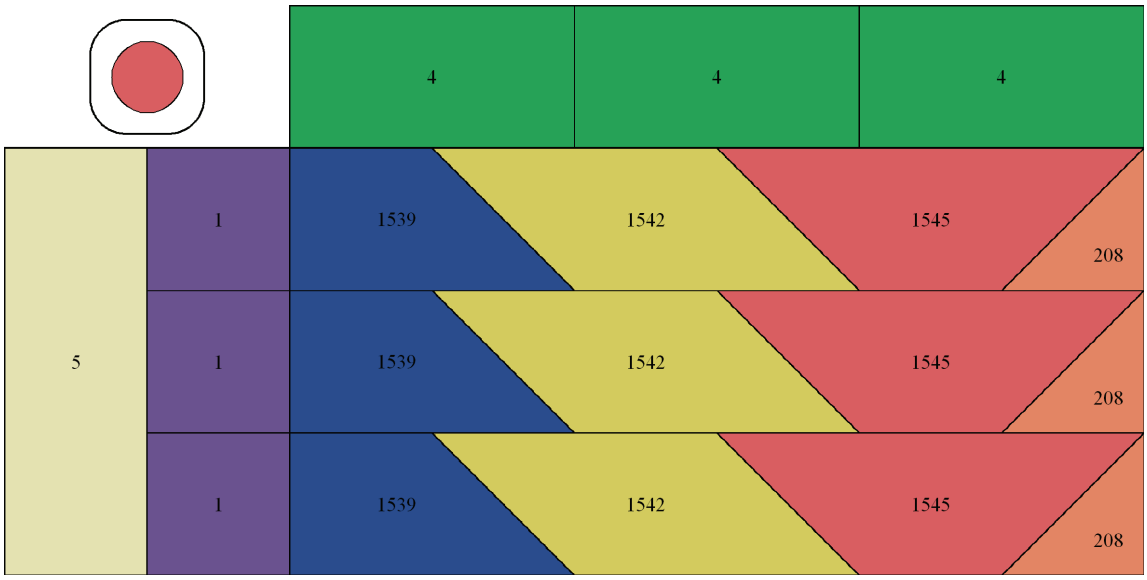

58846 Balancierspiel, 20-teilig								
Nr	gelb G	gelb	grün	blau	violett	rot	orange	Holz
1					3			
4			3					
5	1							
208							3	
1539				3				
1542		3						
1545						3		
Würfel								1
Σ	1	3	3	3	3	3	3	1
Gesamt	20							

letzte Änderung: 28. Apr. 2010



58814 Legespiel Mosaik 31-teilig					
Nr	gelb	grün	cyan	blau	rot
15	3	3		1	2
19	1	1		3	1
210	2	2	6		6
Σ	6	6	6	4	9
Gesamt	31				



58815 Legespiel Mosaik 46-teilig			
Nr	gelb	blau	rot
19	8		
210	2		
215		18	18
Σ	10	18	18
Gesamt	46		

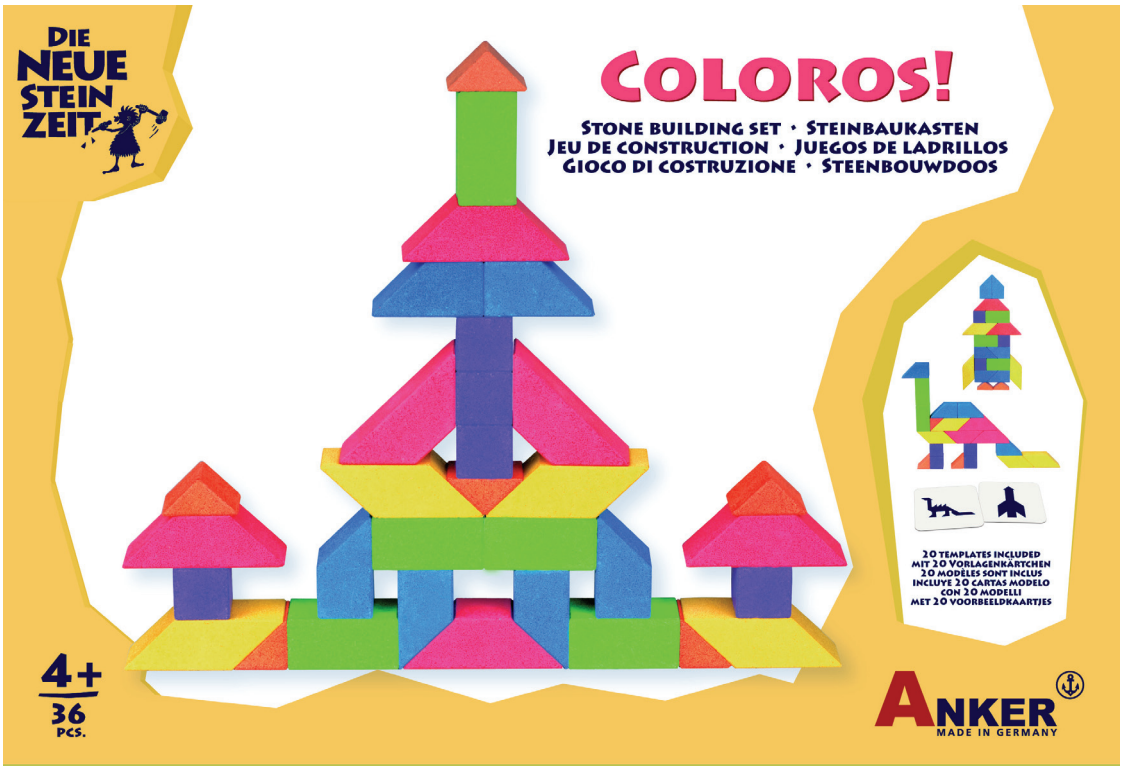

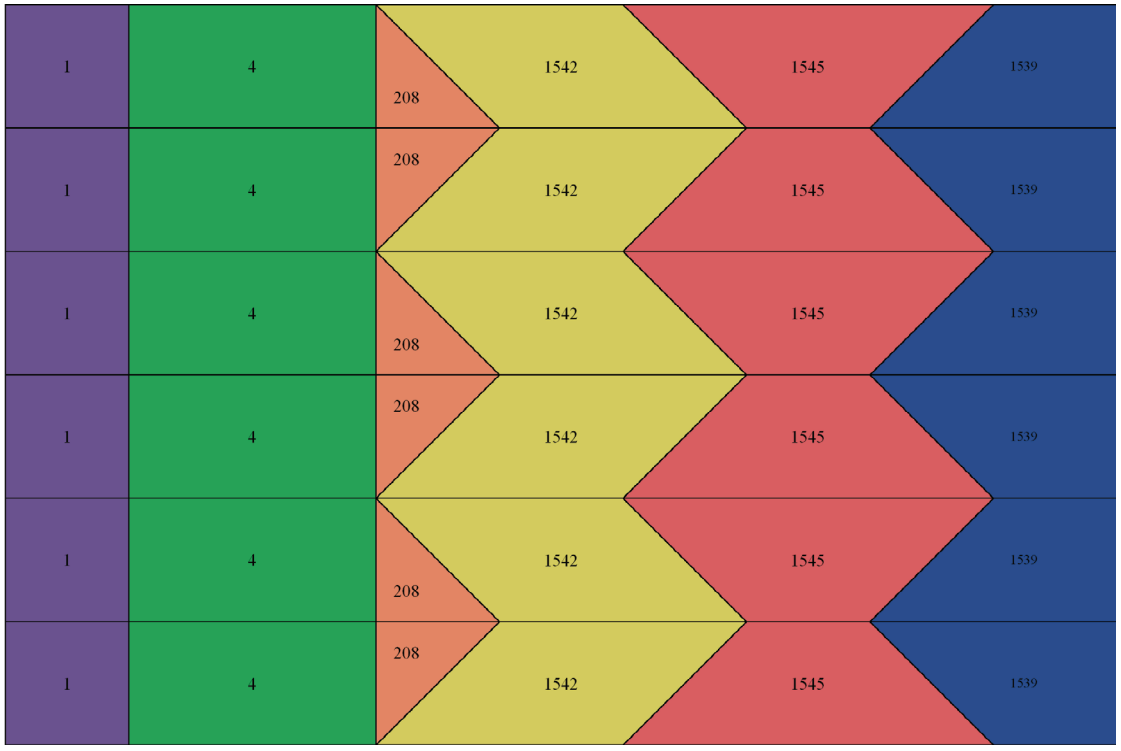

58813 Baukasten, 36-teilig						
Nr	gelb	grün	blau	violett	rot	orange
1				6		
4		6				
208						6
1539			6			
1542	6					
1545					6	
Σ	6	6	6	6	6	6
Gesamt	36					

letzte Änderung: 7. Mai 2010

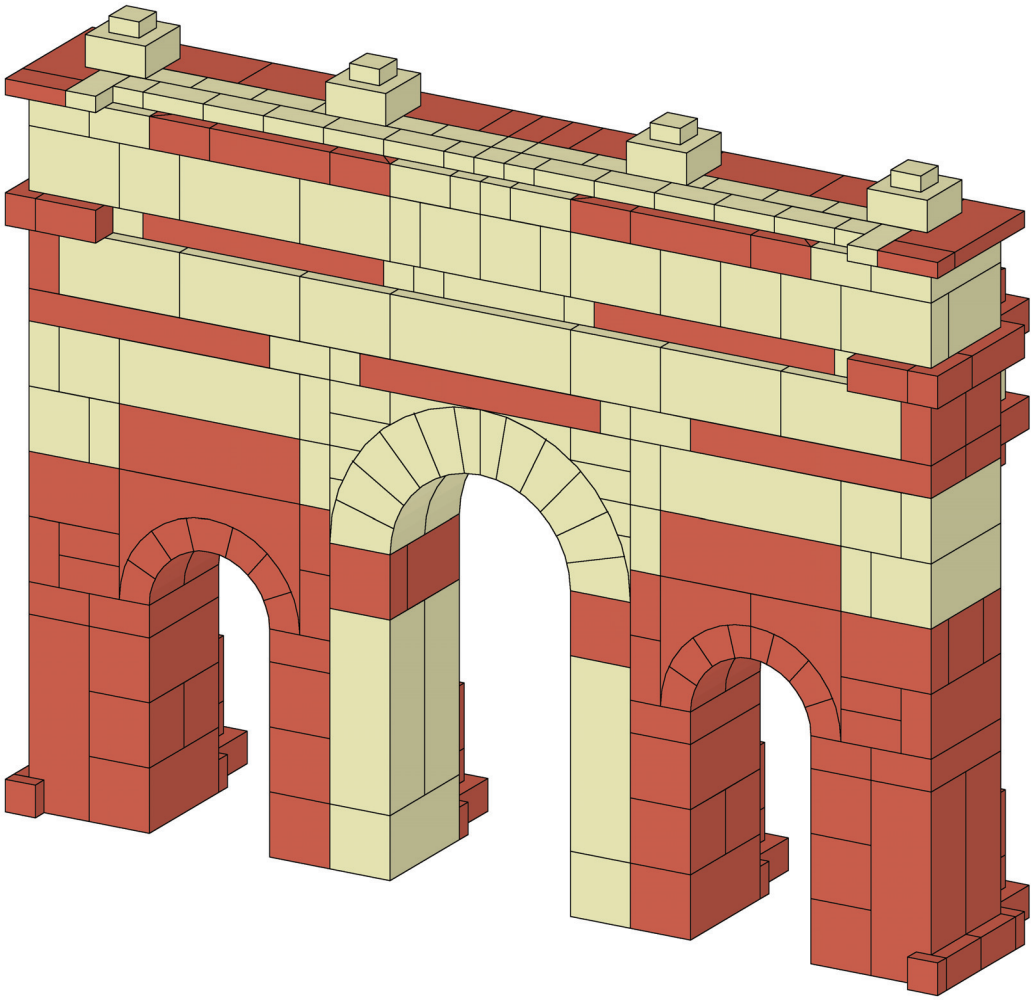

Die Rückseite des Modells von der Titelseite.

Es handelt sich um den Triumphbogen des Hyde-Park London aus GK-AF, 16, 1. Heft